## Ведомость основных комплектов рабочих чертежей

| Обозначение и наименование проекта | Наименование альбома | Примечание |
|---|---|---|
| 1/14 – SD-08 – КЖ | Конструкции железобетонные | |
| 1/14 – SD-08 – АР | Архитектурные решения | |
| 1/14 – SD-08 – ВК | Водопровод и канализация | |
| 1/14 – SD-08 – ВК | Отопление, вентиляция | |
| 1/14 – SD-08 – ЭОМ | Электроснабжение | |
| | | |

Ведомость рабочих чертежей основного комплекта. (начало)

| NN | НАИМЕНОВАНИЕ | ПРИМЕЧ. |
|---|---|---|
| 1 | Ведомость рабочих чертежей основного комплекта. | |
| 1.1 | Общие данные | |
| 2 | Поан свай в осях 1-13/А-Д | |
| 3 | Поан свай в осях 14-23/А-К | |
| 4 | Схема расположения ростверка в осях 1-13/А-Д | |
| 5 | Схема расположения ростверка в осях 14-23/А-К. Опалубка. | |
| 6 | Выпуски под стены В1 ... В5 | |
| 7 | Сечение 1-1 .. 4-4 | |
| 8 | Сечения 5-5 ... 7-7. Спецификация материалов на ростверк | |
| 9 | Схема расположения стен в осях 1-13 на отм. -1.410, -0.150, +3.210, +6.150. | |
| 10 | Схема расположения стен в осях 14-23 на отм. -1.410, -0.150, +3.210, +6.150. | |
| 11 | Высотные отметки стен Ст1...Ст5. Опалубка | |
| 12 | Высотные отметки стен Ст1...Ст5. Опалубка. Стена Ст1., Ст2 | |
| 13 | Стена Ст3, Ст4. | |
| 14 | Стена Ст5. Узел 1 | |
| 15 | Стена Ст5. Узел 1 | |
| 16 | Спецификация материалов на стены. | |
| 17 | Монолитная плита перекрытия в осях 2/1-4/1 / Г-Д. Низ на отм. -0.930. Нижнее армирование. | |
| 18 | Монолитная плита перекрытия в осях 2/1-4/1 / Г-Д. Низ на отм. -0.930. Верхнее армирование. Спецификация. | |
| 19 | Монолитная плита перекрытия в осях 9/1-10/1 / Г-Д. Низ на отм. -0.930. Опалубка. Нижнее армирование. | |
| 20 | Монолитная плита перекрытия в осях 9/1-10/1 / Г-Д. Низ на отм. -0.930. Верхнее армирование. Спецификация | |

Ведомость рабочих чертежей основного комплекта. (продолжение)

| NN | НАИМЕНОВАНИЕ | ПРИМЕЧ. |
|---|---|---|
| 21 | Монолитная плита перекрытия в осях 9/1-10/1 / Г-Д. Низ на отм. -0.930 Опалубка. Нижнее армирование. | |
| 22 | Монолитная плита перекрытия в осях 9/1-10/1 / Г-Д. Низ на отм. -0.930 Верхнее армирование. Спецификация материалов | |
| 23 | Монолитная плита перекрытия в осях 1-13/А-Д. Низ на отм. -0.310 Опалубка | |
| 24 | Монолитная плита перекрытия в осях 14-23/А-К. Низ на отм. -0.310 Опалубка | |
| 25 | Монолитная плита перекрытия в осях 1-13. Низ на отм. -0.310 Нижнее армирование | |
| 26 | Монолитная плита перекрытия в осях 14-23. Низ на отм. -0.310 Нижнее армирование | |
| 27 | Монолитная плита перекрытия в осях 1-13. Низ на отм. -0.310 Верхнее армирование | |
| 28 | Монолитная плита перекрытия в осях 14-23. Низ на отм. -0.310 Верхнее армирование | |
| 29 | Спецификация материалов . Монолитная плита перекрытия, низ на отм. -0.310 | |
| 30 | Узел 1 | |
| 31 | Узел 2 | |
| 32 | Узел 3 | |
| 33 | Узел 4. Армирование консоли балкона | |
| 34 | Узел обрпмления проемов | |
| 35 | Балка Б1. | |
| 36 | Промежуточная площадка лестничного марша Л2 в осях 9/1-10/1 и 15/1-16/1 на отм. +8888. Опалубка. | |
| 37 | Промежуточная площадка лестничного марша Л2 в осях 9/1-10/1 и 15/1-16/1 на отм. +8888. Опалубка. | |
| 38 | Отсутствует | |
| 39 | Монолитная плита перекрытия в осях 1-13. Низ на отм. +3.050, +5.990. Опалубка. | |
| 40 | Монолитная плита перекрытия в осях 14-23. Низ на отм. +3.050, +5.990. Опалубка. | |
| 41 | Монолитная плита перекрытия в осях 1-13. Низ на отм. +3.050, +5.990. Нижнее армирование. | |
| 42 | Монолитная плита перекрытия в осях 14-23. Низ на отм. +3.050, +5.990. Нижнее армирование. | |
| 43 | Монолитная плита перекрытия в осях 1-13. Низ на отм. +3.050, +5.990. Верхнее армирование. | |
| 44 | Монолитная плита перекрытия в осях 14-23. Низ на отм. +3.050, +5.990. Верхнее армирование. | |

Согласовано

Взам.инв. N

| Изм | Кол.уч. | Лист | N док. | Подпись | Дата |
|---|---|---|---|---|---|
| ГИП | | Малинский | | | 09.04.14 |
| Разраб. | | | | | |
| Пров. | | | | | |
| Н. контр | | Малинский | | | |

1/14 – SD-08 – КЖ

Ленинградская область, Всеволожский район, МО "Агалатовское сельское поселение", пос. Касимово. Малоэтажный жилой комплекс "Цветы"

| 3-х этажный многоквартирный жилой дом | Стадия | Лист | Листов |
|---|---|---|---|
| | Р | 1 | |

Ведомость рабочих чертежей основного комплекта.

ООО"НАШ ПРОЕКТ"

Ведомость рабочих чертежей основного комплекта. (окончание)

| NN | НАИМЕНОВАНИЕ | ПРИМЕЧ. |
|---|---|---|
| 45 | Спецификация материалов . Монолитная плита перекрытия, низ на отм. +3.050, +5.990. | |
| 46 | Монолитная плита перекрытия в осях 1-13. Низ на отм. +8.930. Опалубка. | |
| 47 | Монолитная плита перекрытия в осях 14-23. Низ на отм. +8.930. Опалубка. | |
| 48 | Монолитная плита перекрытия в осях 1-13. Низ на отм. +8.930. Нижнее армирование | |
| 49 | Монолитная плита перекрытия в осях 14-23. Низ на отм. +8.930. Нижнее армирование. | |
| 50 | Монолитная плита перекрытия в осях 1-13. Низ на отм. +8.930. Верхнее армирование. | |
| 51 | Монолитная плита перекрытия в осях 14-23. Низ на отм. +8.930. Верхнее армирование. | |
| 51.1 | Лестничный марш | |
| 52 | Схема расположения стен в осях 1-13, на отм. +9.090 | |
| 53 | Схема расположения стен в осях 14-23, на отм. +9.090 | |
| 54 | Разрез 20-20 ...22-22 | |
| 55 | Лаз на кровлю. Опалубка. Армирование | |
| 56 | План кровли в осях 1-13 | |
| 57 | План кровли в осях 14-23, | |
| 58 | Состав кровли | |

Ведомость ссылочных документов

| Обозначение | Наименование | Примечание |
|---|---|---|
| СНиП 21.01-97 | Общественные здания и сооружения | |
| СНиП 3.03.01-87 | Несущие и ограждающие конструкции | |
| СНиП 2.01.07-85* | Нагрузки и воздействия | |
| СНиП II-23-81* | Стальные конструкции | |
| СНиП III-18-75 | Металлические конструкции правила производства и приемки | |
| ГОСТ 26633-91 | Бетоны тяжелые и мелкозернистые. Технические условия. | |
| ГОСТ 5781-82* | Сталь горячекатаная для армирования железобетонных конструкций. Технические условия. | |
| | | |

Согласовано

Взам.инв. N

ОБЩИЕ ДАННЫЕ

1. Рабочие чертежи разработаны в соответствии с действующими нормами, правилами и стандартами.
2. Для расчета конструкций приняты следующие нормативные значения нагрузок и воздействий в соответствии со СНиП 2.01.07-85*:
   - собственный вес конструкции;
   - полезные нагрузки;
   - технологические нагрузки по заданию технолога
3. Сейсмичность района 5 баллов по карте А согласно СНиП II-7-81*.
4. Основанием для стальной конструкции служит монолитная фундаментная плита

5. Конструктивное решение здания

3х-этажное здание с техническим этажом, монолитное.

Пространственная жесткость и устойчивость здания обеспечена совместной работой жесткого диска покрытия и вертикальных диафрагм, которыми служат несущие стены здания

Здание запроектировано на свайном фундаменте.

Наружные стены здания приняты из газосиликатного блока и пенополистирольной плиты толщиной 120 мм .

Пилоны - в съемной опалубке

Плиты перекрытия - монолитные, толщиной 160 мм, армированные арматурой клсса AIII

6. Все мнолитные участки выполнять из бетона класса по прочности В7.5, В25, марки по водонепроницаемости W2, W4, марки по морозостойкости F50, F100;
7. Основная рабочая арматура класса А III (А400)
8. Вспомогательная и фиксирующая арматура класса А I (А240)
9. Соединение арматурных стержней по длине и в местах пересечений производить при помощи вязальной проволоки, без сварки. Вязальную проволоку принять диаметром 1,2 мм по ГОСТ 9389-75*
10. Прочность бетонных конструкций в момент снятия опалубки должна быть не менее 70%
11. Работы производить в соответствии со СНИП 3.03.01-87 "Несущиеи ограждающие конструкции". Правила производства и приемки работ" и ППР (разрабатываемым подрядной организацией). Проект предназначен для производства работ в летнее время, при производстве работ в зимнее время руководствоваться соответствующими положениями СНиП 3.03.01-87
12. Монтажную ручную дуговую сварку выполнять по ГОСТ 5264-80; электроды типа Э42 и Э42А по ГОСТ 9467-75. толщину сварных швов принимать по наименьшей толщине свариваемых элементов (min. 6мм). Швы выполнять - сплошными.
13. Металлические конструкции покрыть одним слоем грунтовки ГФ-021 ГОСТ 25129-82, защитить огнезащитой типа "ОЗС-МВ" ТУ 5775-008-17297211-97 и огнезащитой вспучивающейся S-607 ТУ 2388-001-56598618-01.
14. Все размеры уточняются при производстве работ.

| Изм | Кол.уч. | Лист | N док. | Подпись | Дата |
|---|---|---|---|---|---|
| ГИП | | Малинский | | | 09.04.14 |
| Разраб. | | | | | |
| Пров. | | | | | |
| Н. контр | | Малинский | | | |

1/14 - SD-08 - КЖ

Ленинградская область, Всеволожский район, МО "Агалатовское сельское поселение", пос. Касимово. Малоэтажный жилой комплекс "Цветы"

3-х этажный многоквартирный жилой дом

| Стадия | Лист | Листов |
|---|---|---|
| Р | 1.1 | |

Общие данные

ООО"НАШ ПРОЕКТ"

# План свай в осях 1-13/А-Д

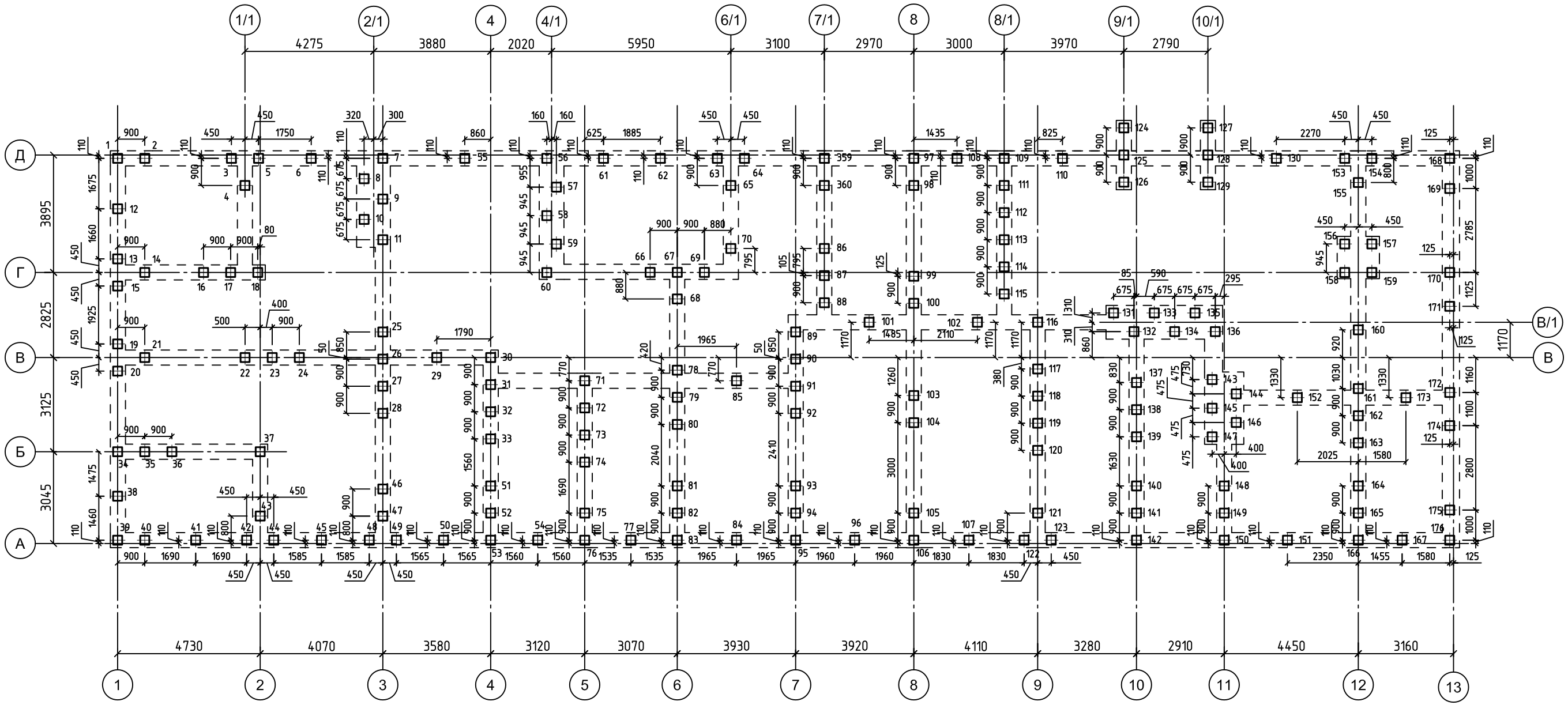


Таблица свай.

| Обозначение. | Наименование. | Колич. | Условное обознач. | Абс. отметка головы сваи после забивки | Абс. отметка головы сваи после срубки | Расчетн. нагрузка, т. | Отказ свай, см. | Примечание. |
|---|---|---|---|---|---|---|---|---|
| 1-360 | с.1.011.1-10 в.1 Свая С120.30-9 | 360 | ⊕ | - | - | 18.0 | 2.0 | |
| | | | | | | | | |
| | | | | | | | | |

Спецификация свай.

| МАРКА, ПОЗИЦ. | ОБОЗНАЧЕНИЕ | НАИМЕНОВАНИЕ | КОЛ. | МАССА ЕД., кг. | ПРИМЕ-ЧАНИЕ. |
|---|---|---|---|---|---|
| С70.30-6 | сер. 1.011.1-10 | Свая С70.30-6 | 360 | | |
| | | | | | |
| | | | | | |

Условные обозначения.

⊕ - Свая забивная, проектная отметка головы сваи после срубки -1.860.

| Изм | Кол.уч. | Лист | N док. | Подпись | Дата |
|---|---|---|---|---|---|
| ГИП | | Малинский | | | 09.04.14 |
| Разраб. | | | | | |
| Пров. | | | | | |
| Н. контр | | Малинский | | | |

1/14 - SD-08 - КЖ

Ленинградская область, Всеволожский район, МО "Агалатовское сельское поселение", пос. Касимово. Малоэтажный жилой комплекс "Цветы"

3-х этажный многоквартирный жилой дом

| Стадия | Лист | Листов |
|---|---|---|
| Р | 2 | |

План свай в осях 1-13/А-Д

ООО"НАШ ПРОЕКТ"

Согласовано

Взам.инв. N

Формат А2

# План свай в осях 14-23/А-К

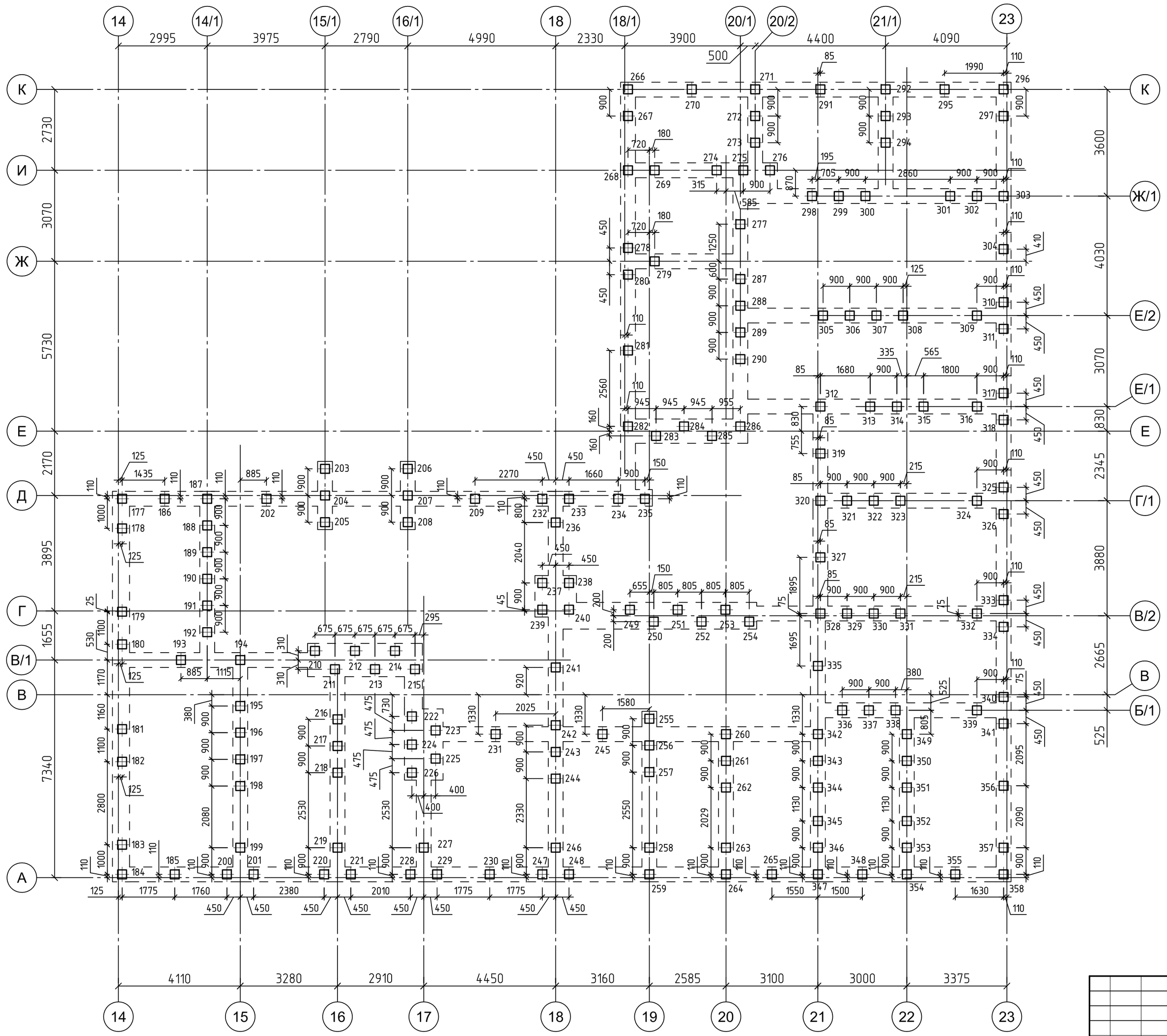


| | | | | | | | | | |
|---|---|---|---|---|---|---|---|---|---|
| | | | | | | 1/14 - SD-08 - КЖ | | | |
| | | | | | | Ленинградская область, Всеволожский район, МО "Агалатовское сельское поселение", пос. Касимово. Малоэтажный жилой комплекс "Цветы" | | | |
| Изм | Кол.уч. | Лист | N док. | Подпись | Дата | | | | |
| ГИП | | Малинский | | | 09.04.14 | 3-х этажный многоквартирный жилой дом | Стадия | Лист | Листов |
| Разраб. | | | | | | | Р | 3 | |
| Пров. | | | | | | План свай в осях 14-23/А-К | ООО"НАШ ПРОЕКТ" | | |
| Н. контр. | | Малинский | | | | | | | |

Согласовано

Взам.инв. N

Формат А2

Схема расположения ростверка в осях 1-13/А-Д

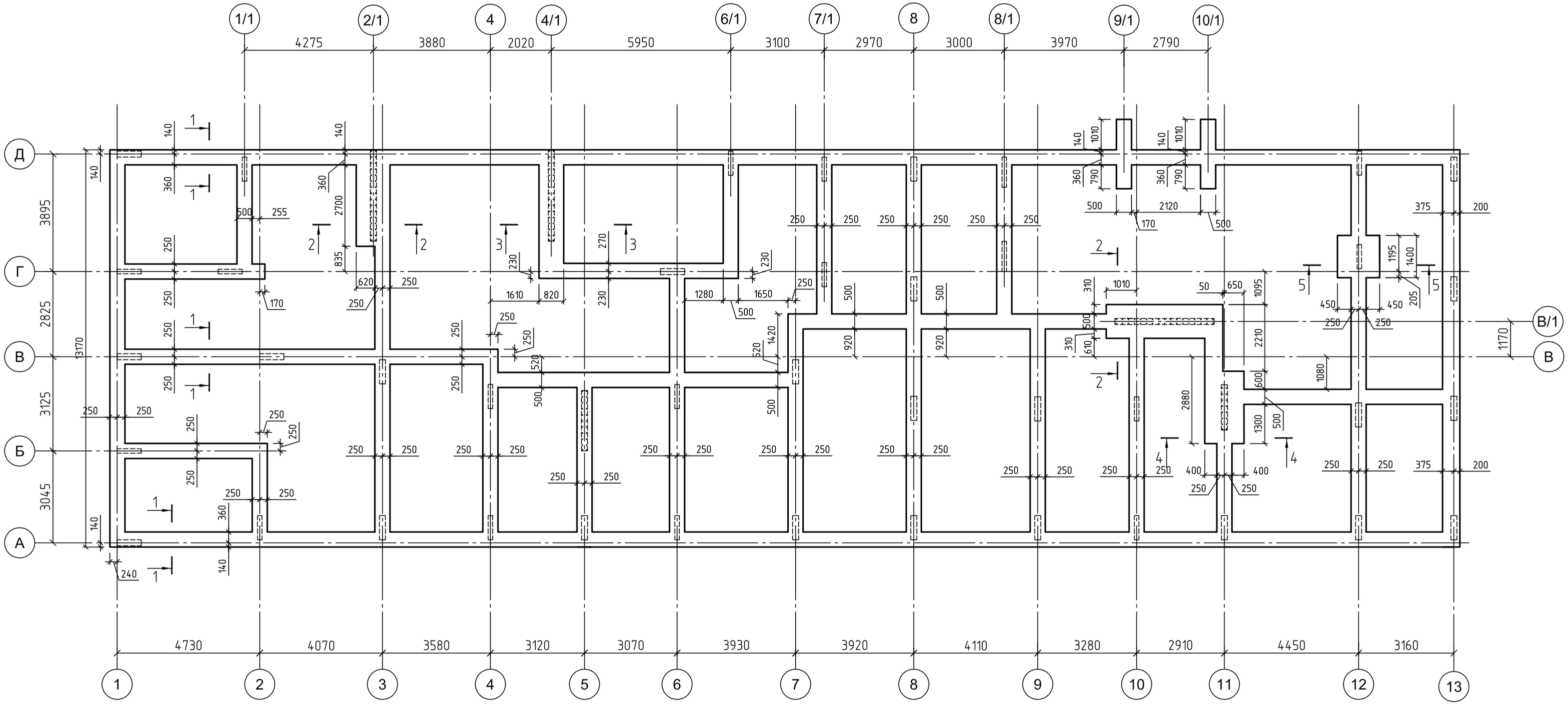


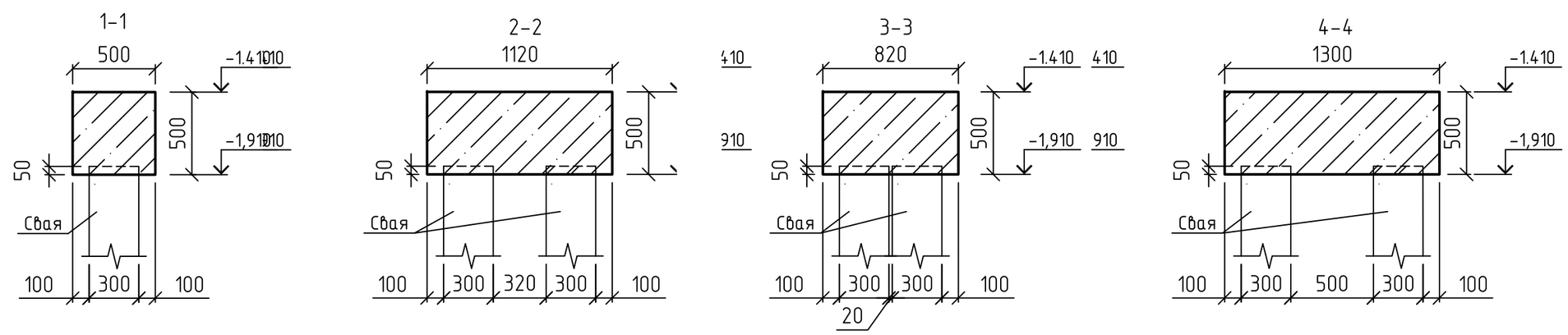


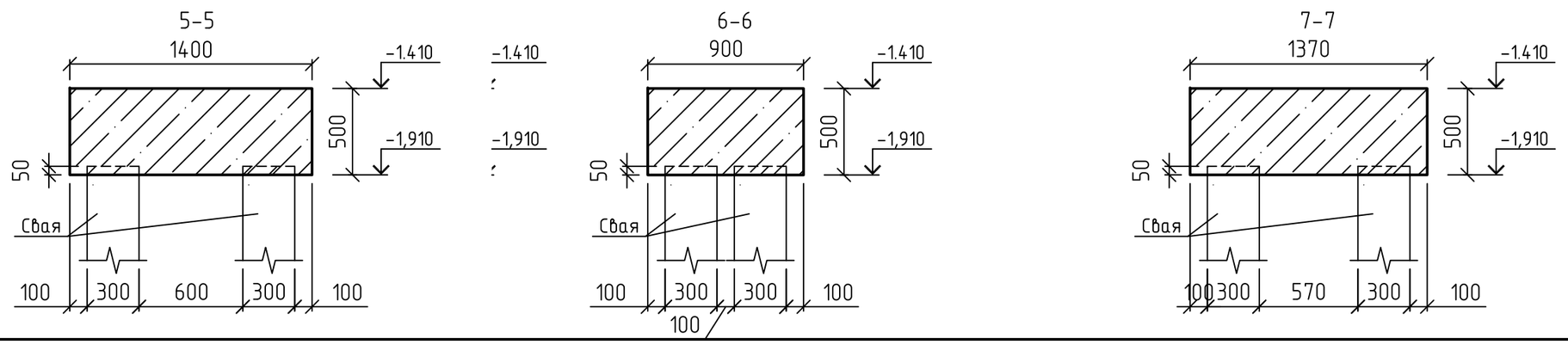


| | | | | | | |
|---|---|---|---|---|---|---|
| | | | | | | 1/14 - SD-08 - КЖ |
| | | | | | | Ленинградская область, Всеволожский район, МО "Агалатовское сельское поселение", пос. Касимово. Малоэтажный жилой комплекс "Цветы" |
| Изм. | Кол.уч. | Лист | N док. | Подпись | Дата | |
| ГИП | | Малинский | | | 09.04.14 | 3-х этажный многоквартирный жилой дом |
| Разраб. | | | | | | Стадия: Р; Лист: 4; Листов: |
| Пров. | | | | | | |
| Н. контр. | | Малинский | | | | Схема расположения ростверка в осях 1-13/А-Д |
| | | | | | | ООО"НАШ ПРОЕКТ" |

Согласовано

Взам.инв. N

Формат А2

Схема расположения ростверка в осях 14-23/А-К. Опалубка.

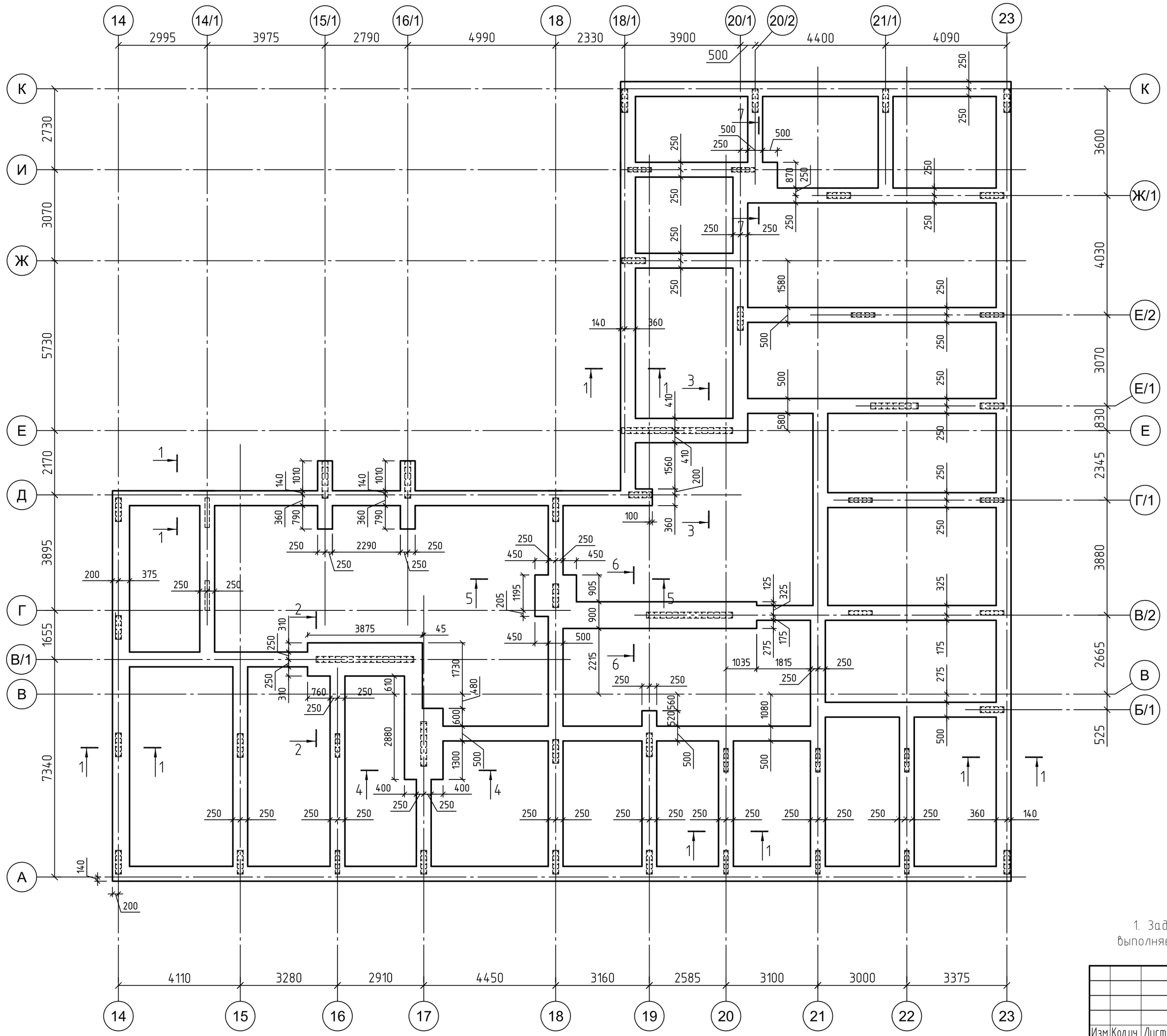


1. Заделка забивных свай (р-р 300х300) в монолитный ростверк выполняется на 50 мм, с устройством выпусков из тела сваи 200 мм.

| | | | | | | |
|---|---|---|---|---|---|---|
| Изм | Кол.уч. | Лист | N док. | Подпись | Дата | 1/14 - SD-08 - КЖ |
| ГИП | | Малинский | | | 09.04.14 | Ленинградская область, Всеволожский район, МО "Агалатовское сельское поселение", пос. Касимово. Малоэтажный жилой комплекс "Цветы" |
| Разраб. | | | | | | 3-х этажный многоквартирный жилой дом — Стадия: Р; Лист: 5; Листов: |
| Пров. | | | | | | Схема расположения ростверка в осях 14-23/А-К. Опалубка. — ООО"НАШ ПРОЕКТ" |
| Н. контр | | Малинский | | | | |

Согласовано

Взамин. N

Формат А2

## Выпуски В1 под стену Ст1 (800х200 мм)

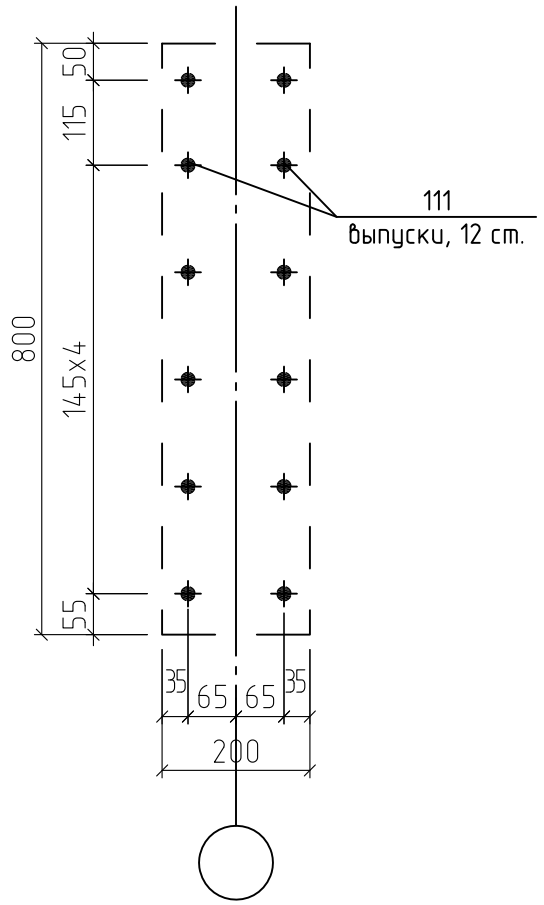


## Выпуски В2 под стену Ст2 (800х150 мм)

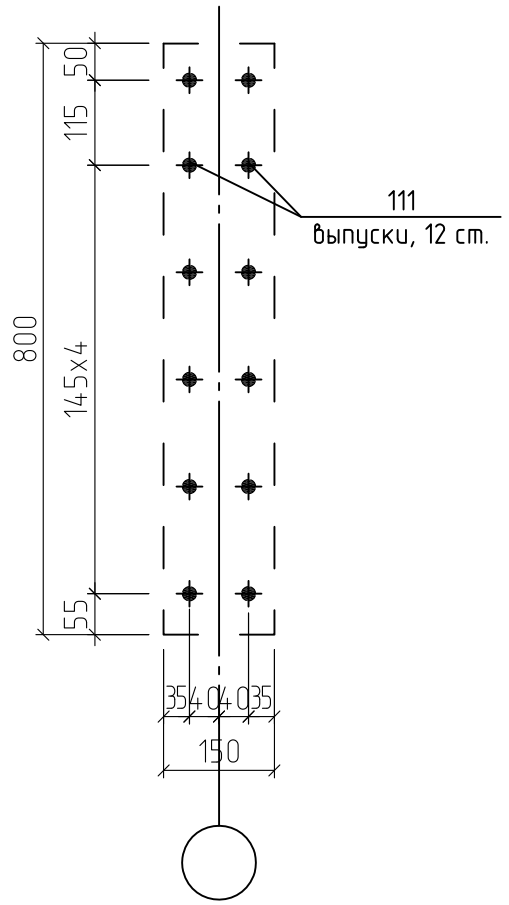


## Выпуски В3 под стену Ст3 (1000х150 мм)

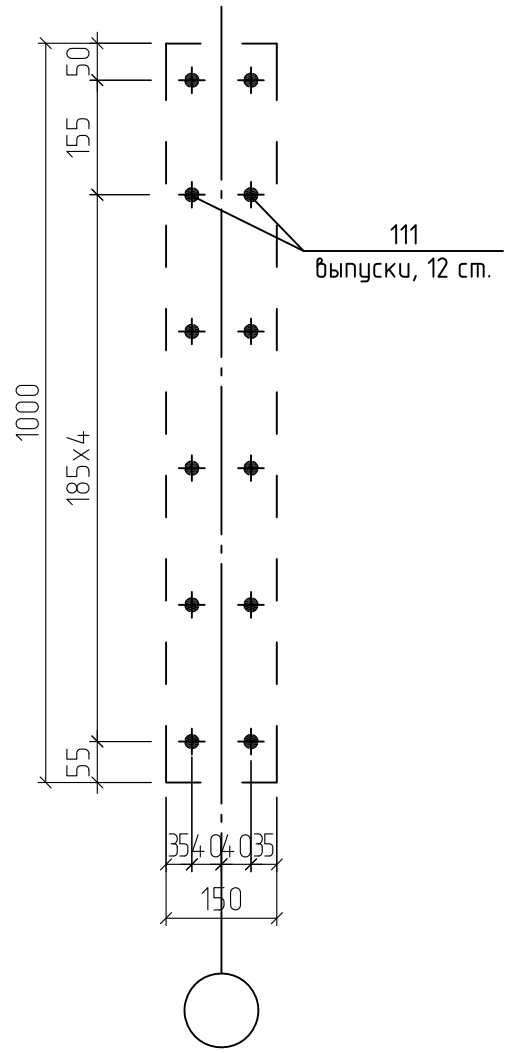


## Выпуски В4 под стену Ст4 (1200х200 мм)

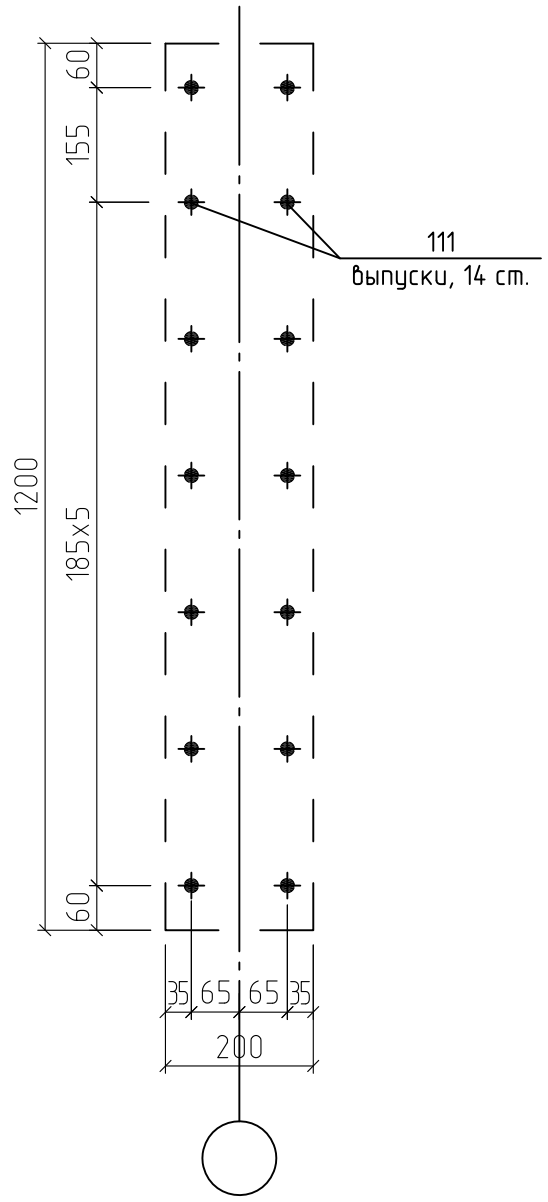


## Выпуски В5 под стену Ст5 (1500х200 мм)

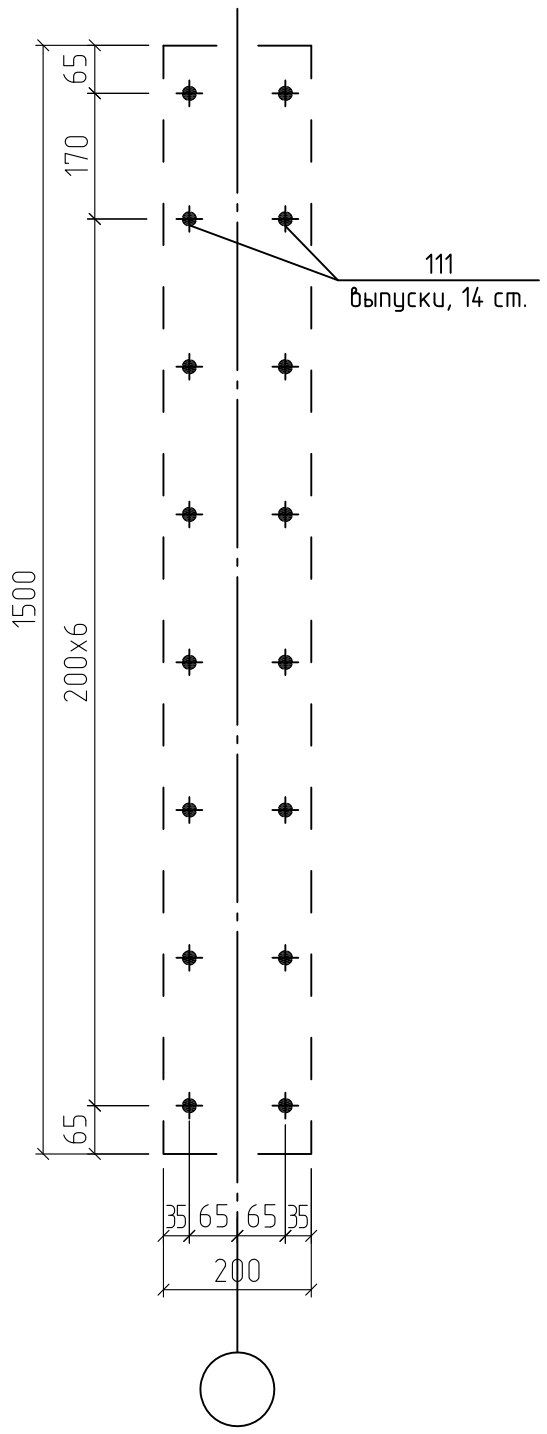


## Выпуски под стены длинной более 2000 мм

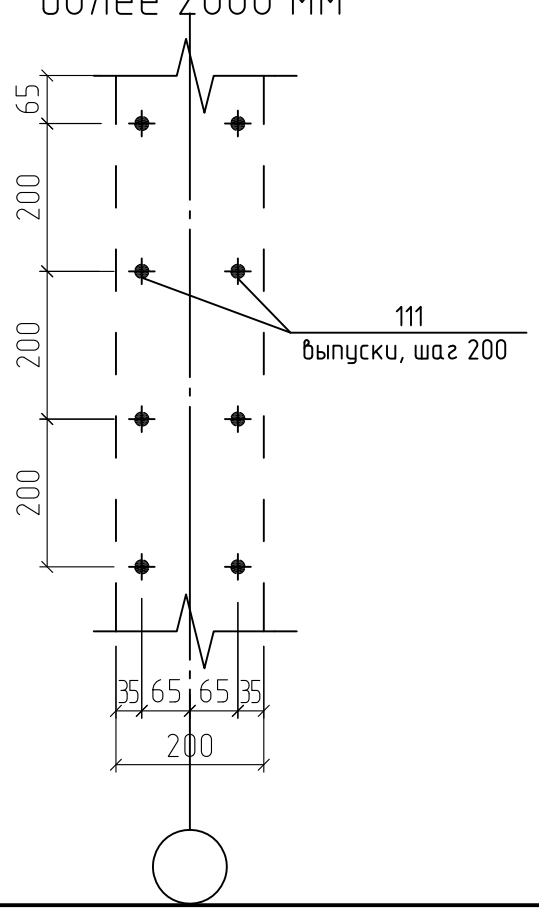


Привязку выпусков см. совместно с л. 9, 10.

| | | | | | | |
|---|---|---|---|---|---|---|
| Изм | Кол.уч. | Лист | N док. | Подпись | Дата | 1/14 – SD-08 – КЖ |
| ГИП | | Малинский | | | 09.04.14 | Ленинградская область, Всеволожский район, МО "Агалатовское сельское поселение", пос. Касимово. Малоэтажный жилой комплекс "Цветы" |
| Разраб. | | | | | | 3-х этажный многоквартирный жилой дом — Стадия: Р; Лист: 6; Листов: |
| Пров. | | | | | | Выпуски под стены В1 ... В5 — ООО"НАШ ПРОЕКТ" |
| Н. контр. | | Малинский | | | | |

Согласовано

Взам.инв. N

1-1
Армирование
Выпуски под стены
Сечение в зоне устройства стены

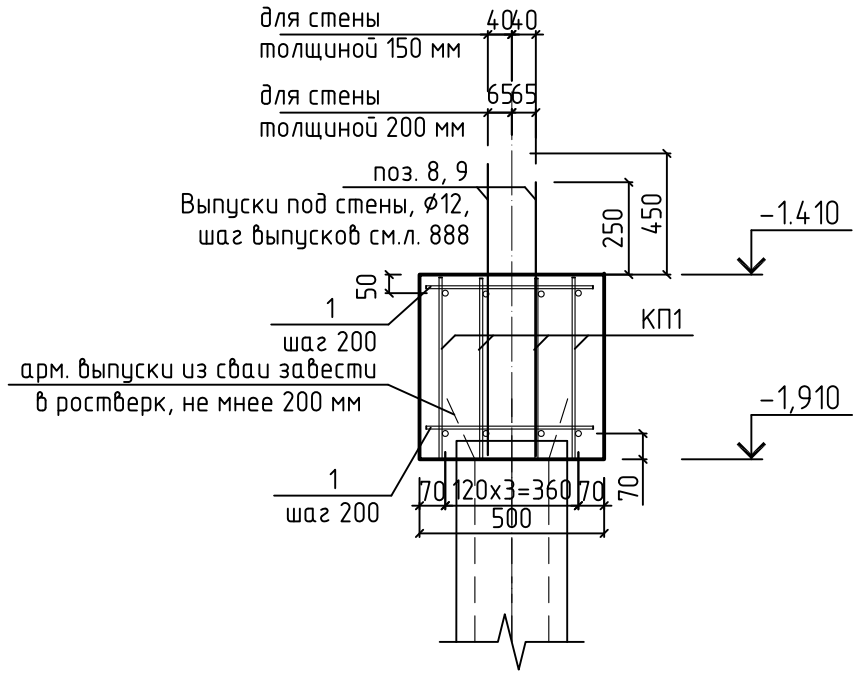


1-1
Армирование
Сечение в зоне отсутствия стен

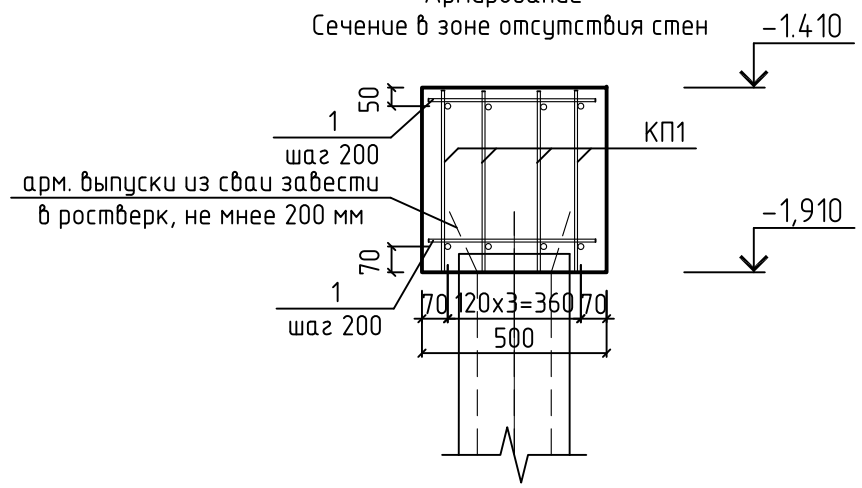


2-2
Армирование

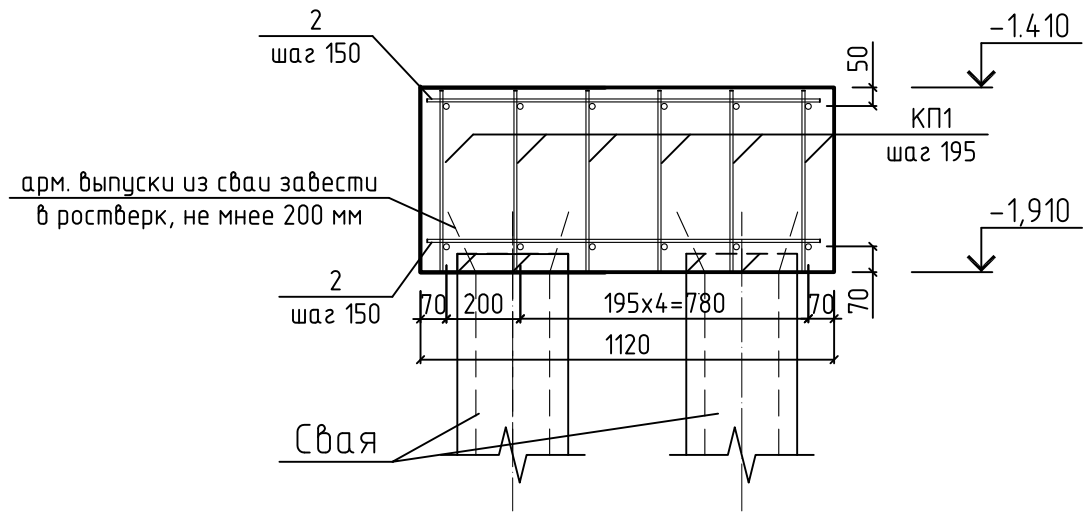


3-3
Армирование

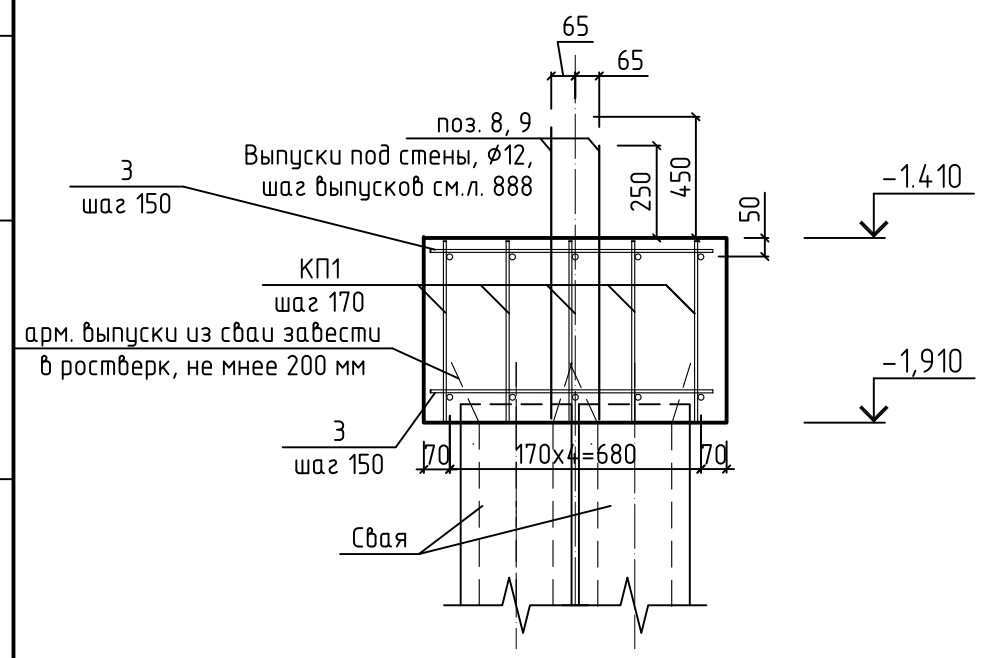


4-4
Армирование
Выпуски под стены
Сечение в зоне устройства стены

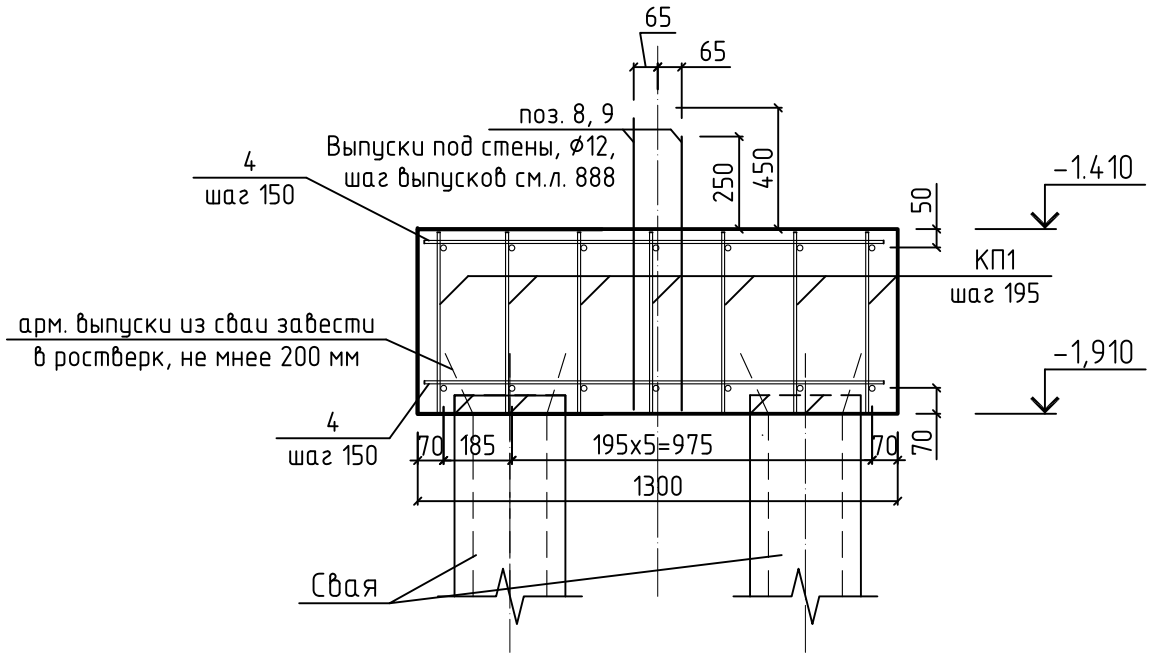


Сечения 1-1 ..... 4-4 замаркированы на л. 5

Согласовано

Взам.инв. N

| | | | | | | |
|---|---|---|---|---|---|---|
| Изм | Кол.уч. | Лист | N док. | Подпись | Дата | 1/14 - SD-08 - КЖ |
| | | | | | | Ленинградская область, Всеволожский район, МО "Агалатовское сельское поселение", пос. Касимово. Малоэтажный жилой комплекс "Цветы" |
| ГИП | | Малинский | | | 09.04.14 | 3-х этажный многоквартирный жилой дом — Стадия: Р; Лист: 7; Листов: |
| Разраб. | | | | | | |
| Пров. | | | | | | |
| Н. контр | | Малинский | | | | Сечение 1-1 .. 4-4 — ООО"НАШ ПРОЕКТ" |

5-5
Армирование
Выпуски под стены
Сечение в зоне устройства стены

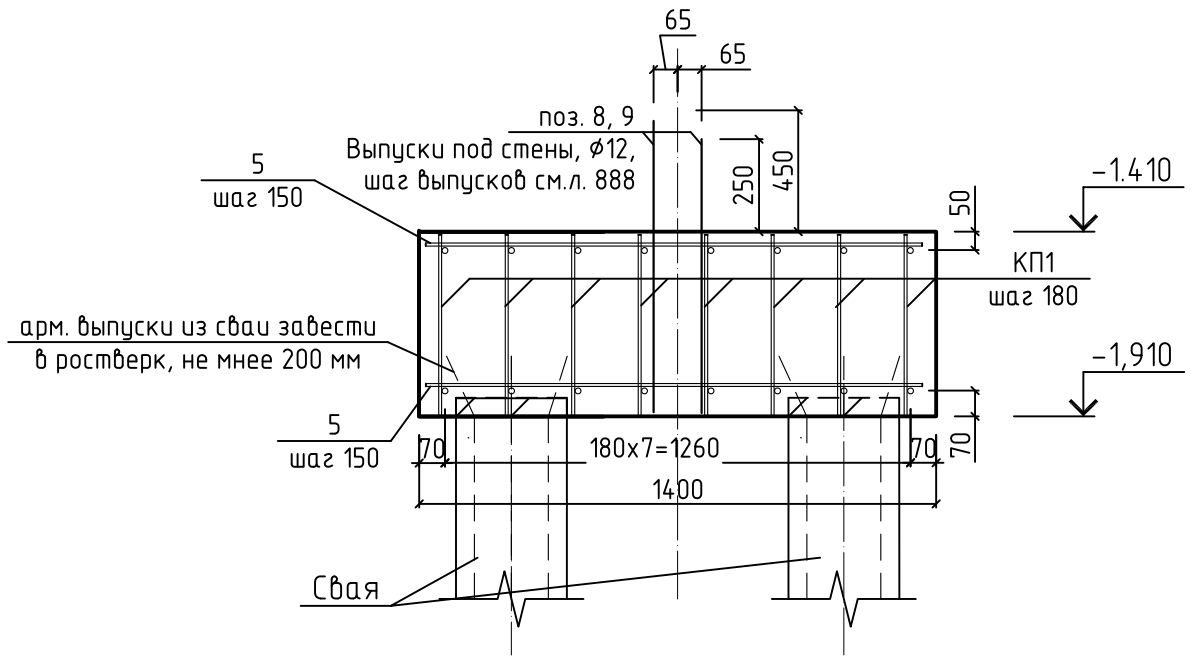


6-6
Армирование

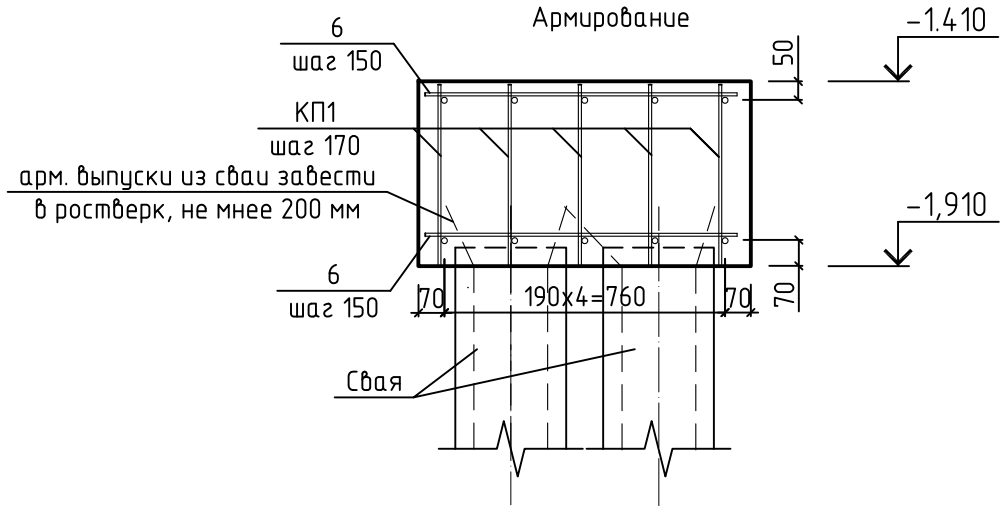


7-7
Армирование
Выпуски под стены
Сечение в зоне устройства стены

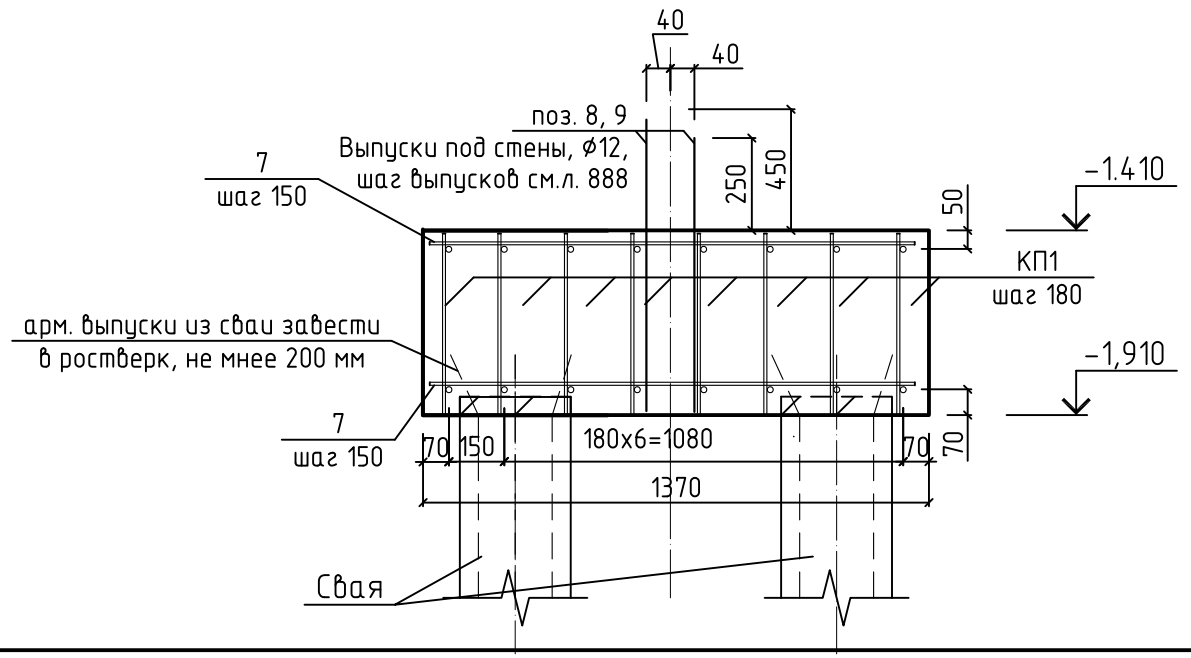


Спецификация материалов на ростверк

| Поз. | Обозначение | Наименование | Кол. шт | Масса ед.кг | Приме-чание |
|---|---|---|---|---|---|
| | | | | | |
| | | Ведомость элементов | | | |
| 1 | ГОСТ 5781-82 | ⌀ 10 AIII L=450 | 5800 | 0.28 | 1624.0 |
| 2 | | ⌀ 12 AIII L=1070 | 142 | 0.95 | 134.9 |
| 3 | | ⌀ 12 AIII L=770 | 92 | 0.69 | 63.48 |
| 4 | | ⌀ 12 AIII L=1250 | 68 | 1.11 | 75.48 |
| 5 | | ⌀ 12 AIII L=1350 | 44 | 1.20 | 52.8 |
| 6 | | ⌀ 12 AIII L=850 | 88 | 0.76 | 66.88 |
| 7 | | ⌀ 12 AIII L=1320 | 20 | 1.17 | 23.4 |
| 8 | | ⌀ 12 AIII L=750 | 595 | 0.67 | 398.65 |
| 9 | | ⌀ 12 AIII L=950 | 595 | 0.855 | 508.725 |
| КП-1 | | Каркас плоский КП-1 | 440 | 14.01 | 6164.4 |
| | | | | | |
| | | Детали | | | |
| | | Каркас КП1 | | | |
| а | ГОСТ 5781-82 | ⌀ 12 AIII L=5850 | 2 | 5.20 | 10.4 |
| б | | ⌀ 8 AI L=470 | 19 | 0.19 | 3.61 |
| | | | | | |
| | ГОСТ 26633-91 | Бетон кл. B22.5 W4 F50 | 151.0 | куб.м. | |

Каркас плоский КП1

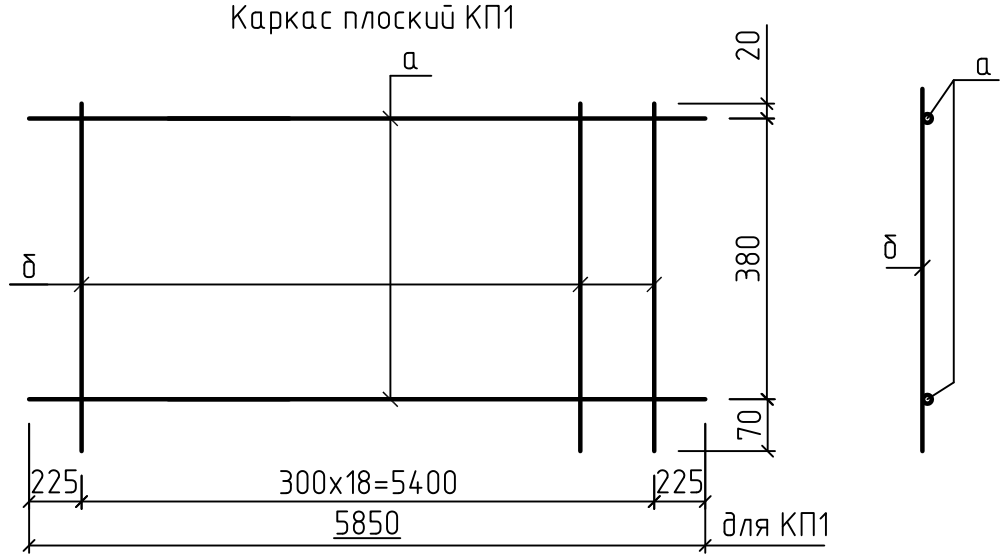


Сечения 1-1 ..... 4-4 замаркированы на л. 5

| Изм | Кол.уч. | Лист | N док. | Подпись | Дата |
|---|---|---|---|---|---|
| ГИП | | Малинский | | | 09.04.14 |
| Разраб. | | | | | |
| Пров. | | | | | |
| Н. контр | | Малинский | | | |

1/14 - SD-08 - КЖ

Ленинградская область, Всеволожский район,
МО "Агалатовское сельское поселение", пос. Касимово.
Малоэтажный жилой комплекс "Цветы"

3-х этажный многоквартирный жилой дом

| Стадия | Лист | Листов |
|---|---|---|
| Р | 8 | |

Сечения 5-5 ... 7-7.
Спецификация материалов на ростверк

ООО"НАШ ПРОЕКТ"

Согласовано

Взам.инв. N

Схема расположения стен в осях 1–13, на отм. –1.410, –0.150, +3.210, +6.150.

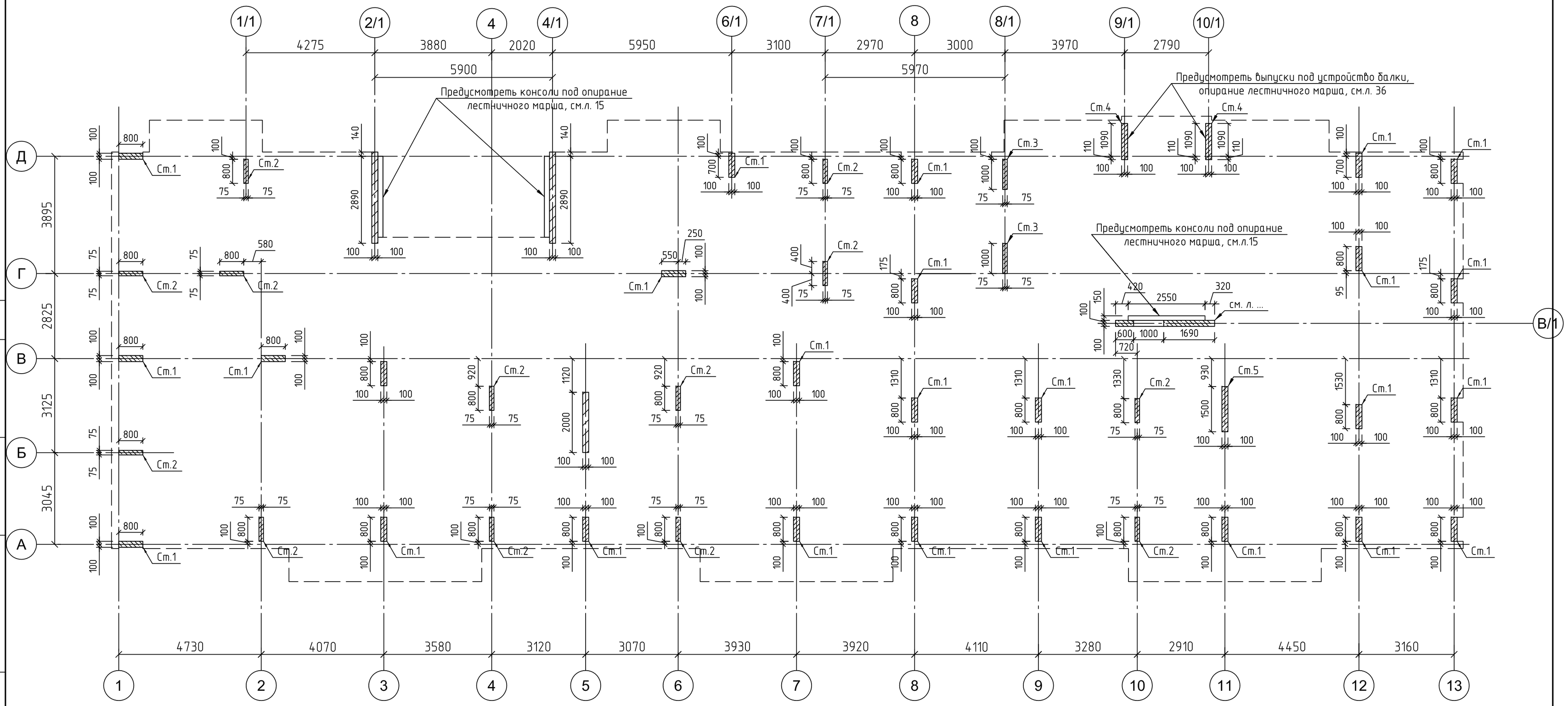


Согласовано

Взам.инв. N

| Изм | Кол.уч. | Лист | N док. | Подпись | Дата |
|---|---|---|---|---|---|
| ГИП | | Малинский | | | 09.04.14 |
| Разраб. | | | | | |
| Пров. | | | | | |
| Н. контр | | Малинский | | | |

1/14 – SD-08 – КЖ

Ленинградская область, Всеволожский район, МО "Агалатовское сельское поселение", пос. Касимово. Малоэтажный жилой комплекс "Цветы"

3-х этажный многоквартирный жилой дом

| Стадия | Лист | Листов |
|---|---|---|
| Р | 9 | |

Схема расположения стен в осях 1–13 на отм. –1.410, –0.150, +3.210, +6.150.

ООО"НАШ ПРОЕКТ"

Схема расположения стен в осях 14-23, на отм. -1.410, -0.150, +3.210, +6.150.

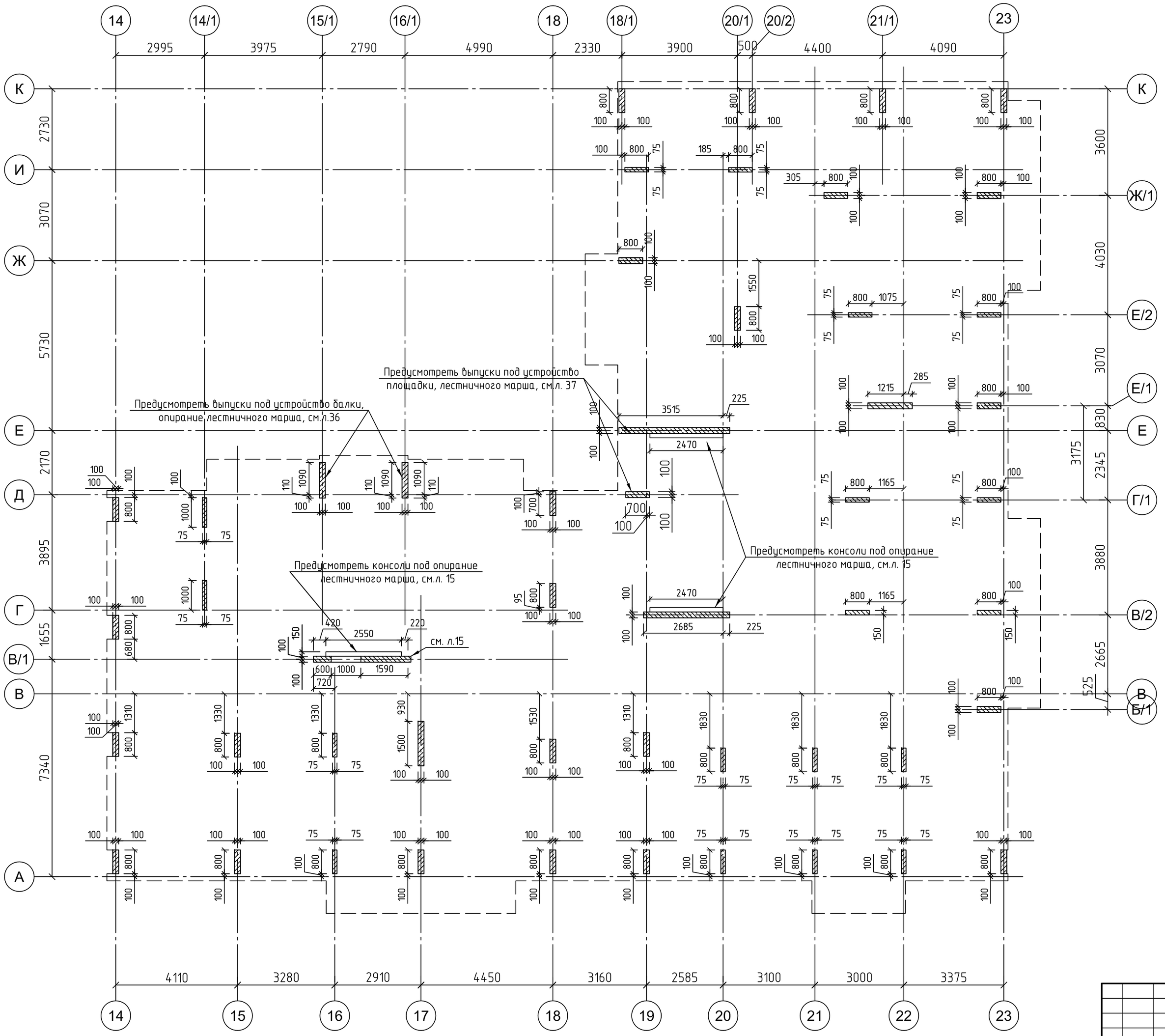


| | | | | | | |
|---|---|---|---|---|---|---|
| Изм. | Кол.уч. | Лист | N док. | Подпись | Дата | 1/14 - SD-08 - КЖ |
| ГИП | | Малинский | | | 09.04.14 | Ленинградская область, Всеволожский район, МО "Агалатовское сельское поселение", пос. Касимово. Малоэтажный жилой комплекс "Цветы" |
| Разраб. | | | | | | 3-х этажный многоквартирный жилой дом |
| Пров. | | | | | | Стадия: Р; Лист: 10; Листов: |
| Н. контр. | | Малинский | | | | Схема расположения стен в осях 14-23 на отм. -1.410, -0.150, +3.210, +6.150. |
| | | | | | | ООО"НАШ ПРОЕКТ" |

Согласовано

Взам.инв. N

Формат А2

## Высотные отметки стен Ст1...Ст5

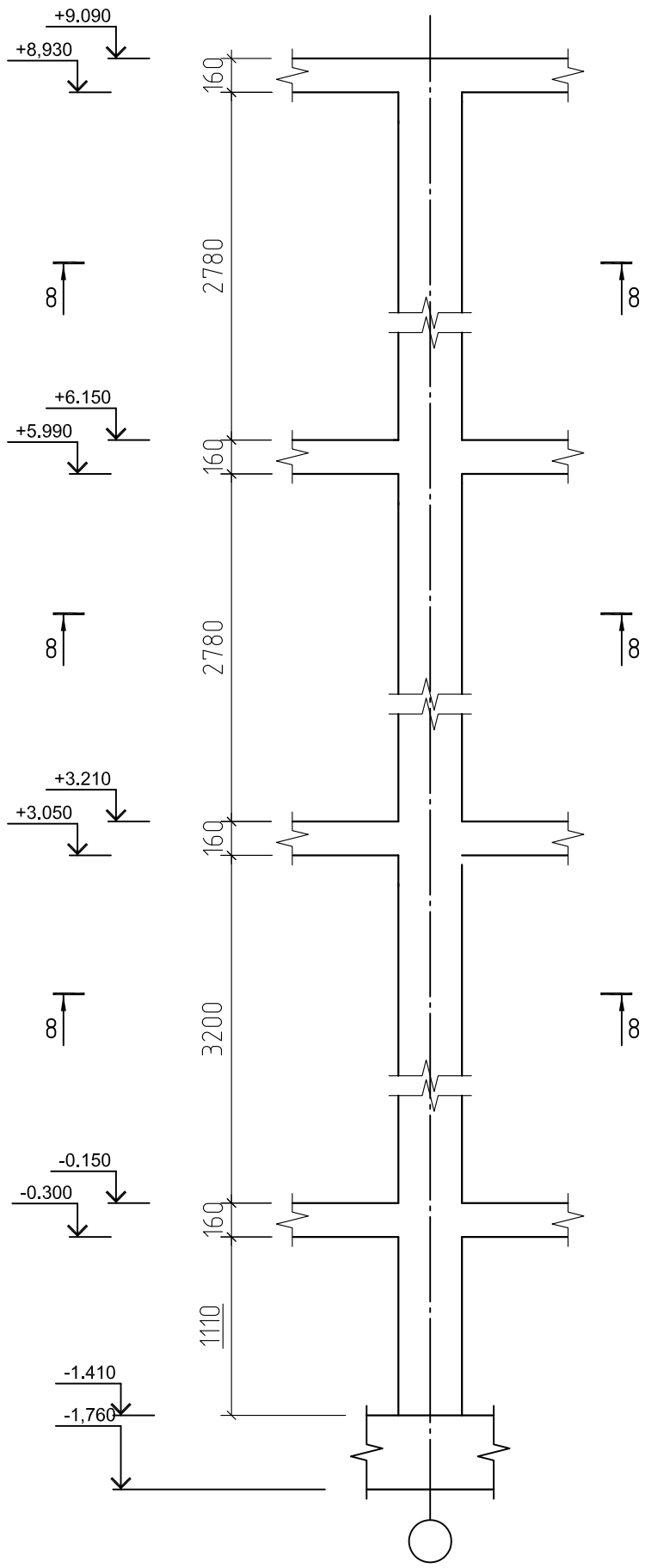


8-8
Стена Ст1 (800х200 мм)

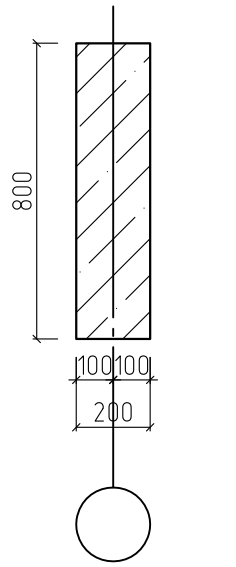


8-8
Стена Ст2 (800х150 мм)

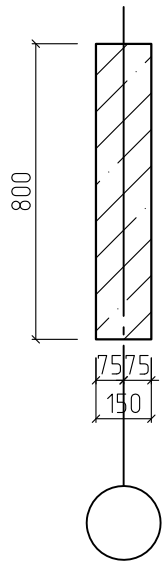


8-8
Стена Ст3 (1000х150 мм)

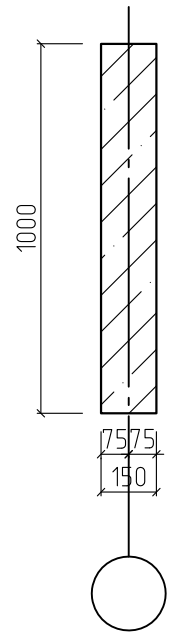


8-8
Стена Ст4 (1200х200 мм)

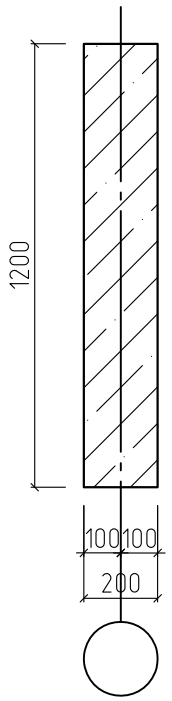


8-8
Стена Ст5 (1500х200 мм)

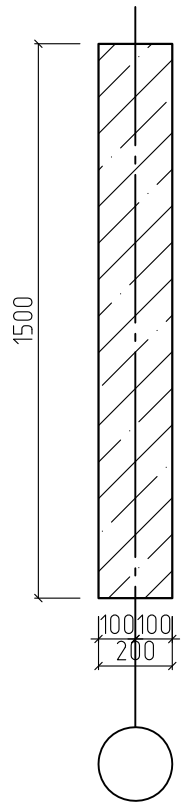


Согласовано

Взам.инв. N

| Изм | Кол.уч. | Лист | N док. | Подпись | Дата |
|---|---|---|---|---|---|
| ГИП | | Малинский | | | 09.04.14 |
| Разраб. | | | | | |
| Пров. | | | | | |
| Н. контр | | Малинский | | | |

1/14 - SD-08 - КЖ

Ленинградская область, Всеволожский район,
МО "Агалатовское сельское поселение", пос. Касимово.
Малоэтажный жилой комплекс "Цветы"

3-х этажный многоквартирный жилой дом

| Стадия | Лист | Листов |
|---|---|---|
| Р | 11 | |

Высотные отметки стен Ст1...Ст5.
Опалубка

ООО"НАШ ПРОЕКТ"

## Стена Ст1 (800х200 мм)

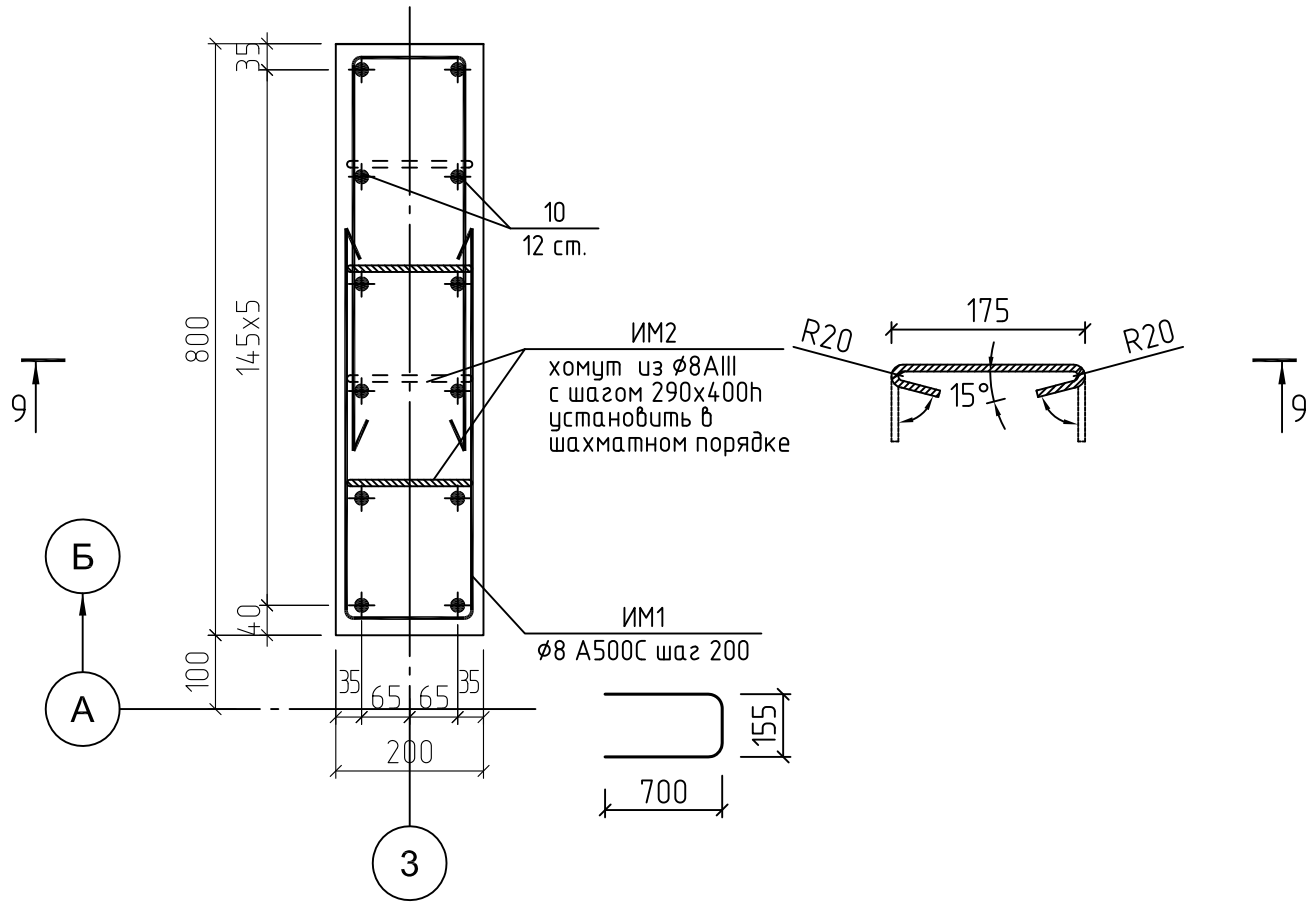


## Стена Ст2 (800х150 мм)

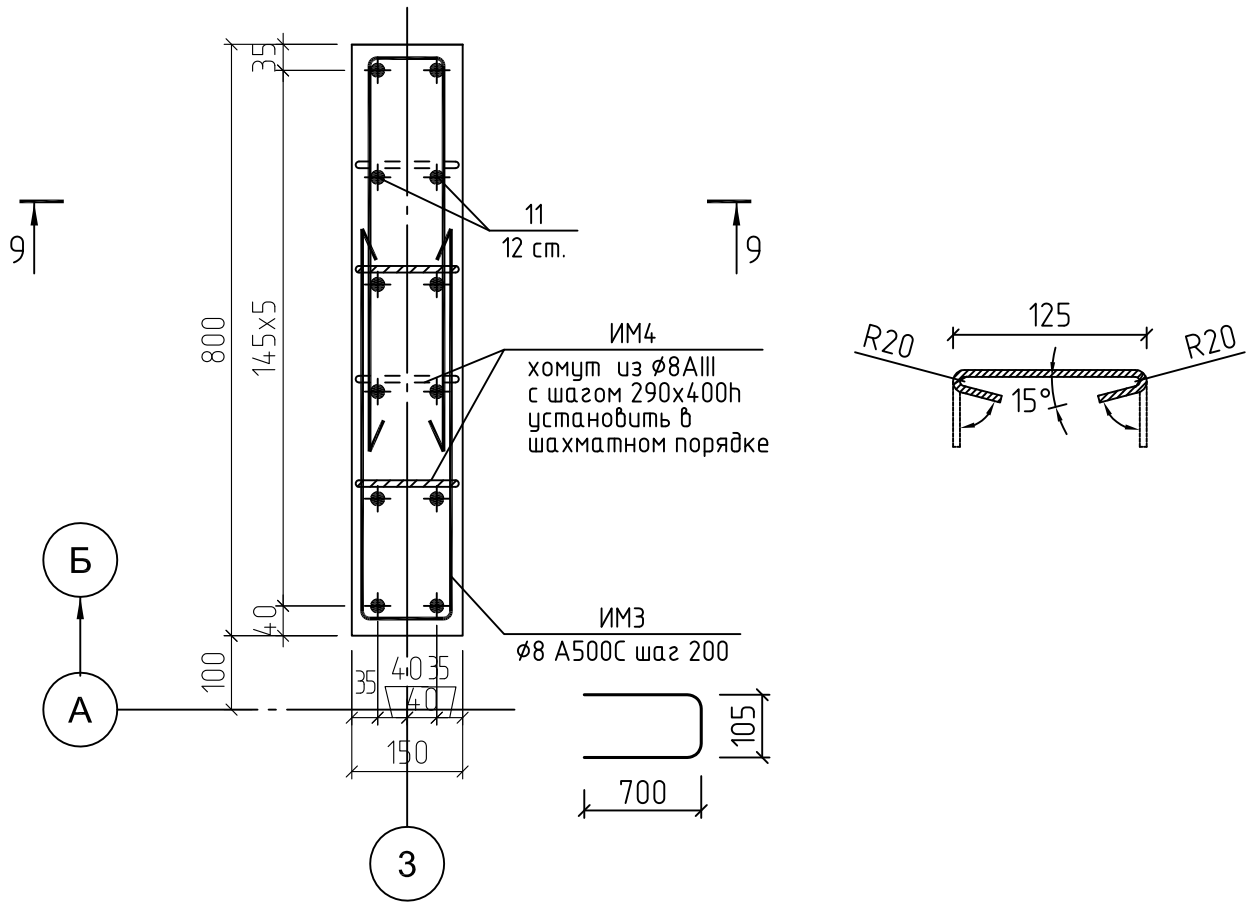


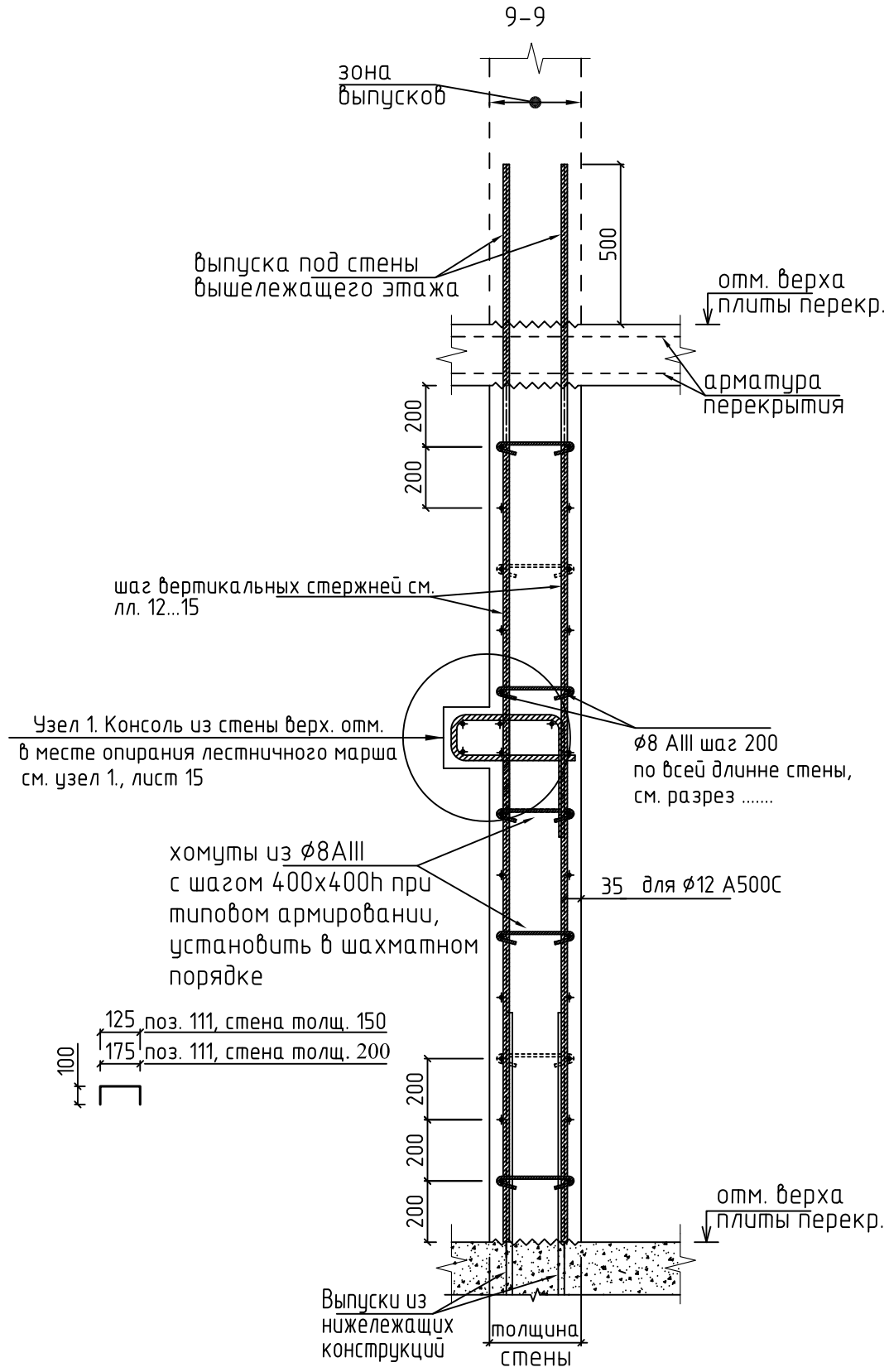


| Изм | Кол.уч. | Лист | N док. | Подпись | Дата |
|---|---|---|---|---|---|
| ГИП | | Малинский | | | 09.04.14 |
| Разраб. | | | | | |
| Пров. | | | | | |
| Н. контр | | Малинский | | | |

1/14 – SD-08 – КЖ

Ленинградская область, Всеволожский район,
МО "Агалатовское сельское поселение", пос. Касимово.
Малоэтажный жилой комплекс "Цветы"

3-х этажный
многоквартирный жилой дом

| Стадия | Лист | Листов |
|---|---|---|
| Р | 12 | |

Высотные отметки стен Ст1...Ст5.
Опалубка. Стена Ст1., Ст2

ООО"НАШ ПРОЕКТ"

Согласовано

Взам.инв. N

## Стена Ст3 (1000х150 мм)

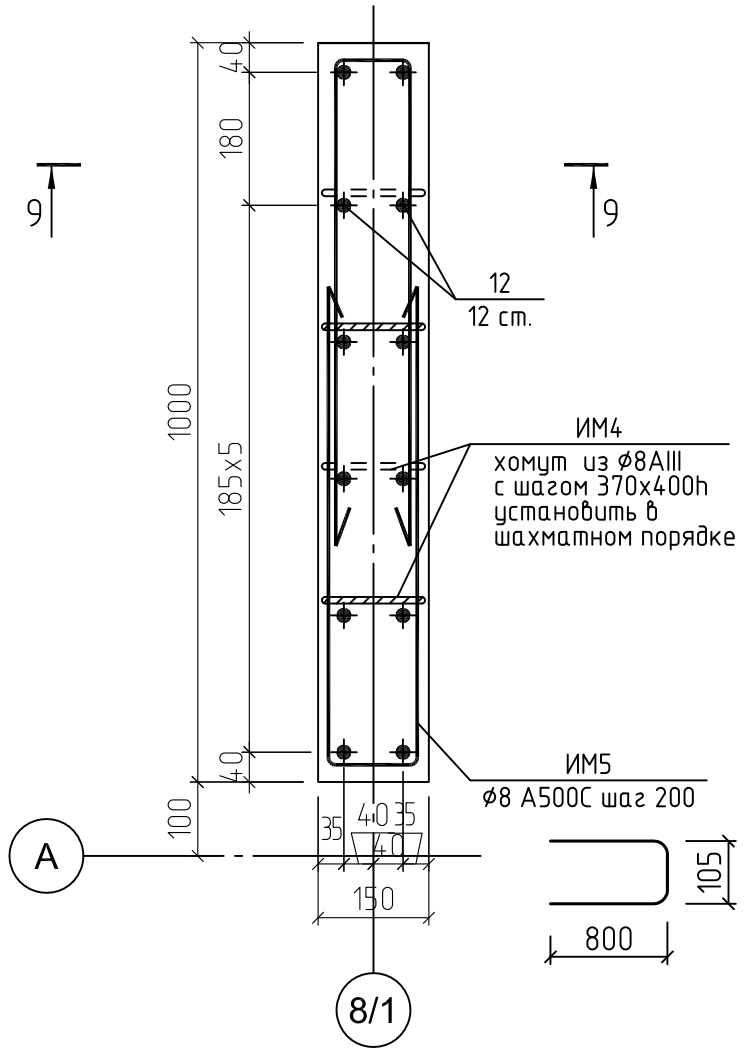


## Стена Ст4 (1200х200 мм)

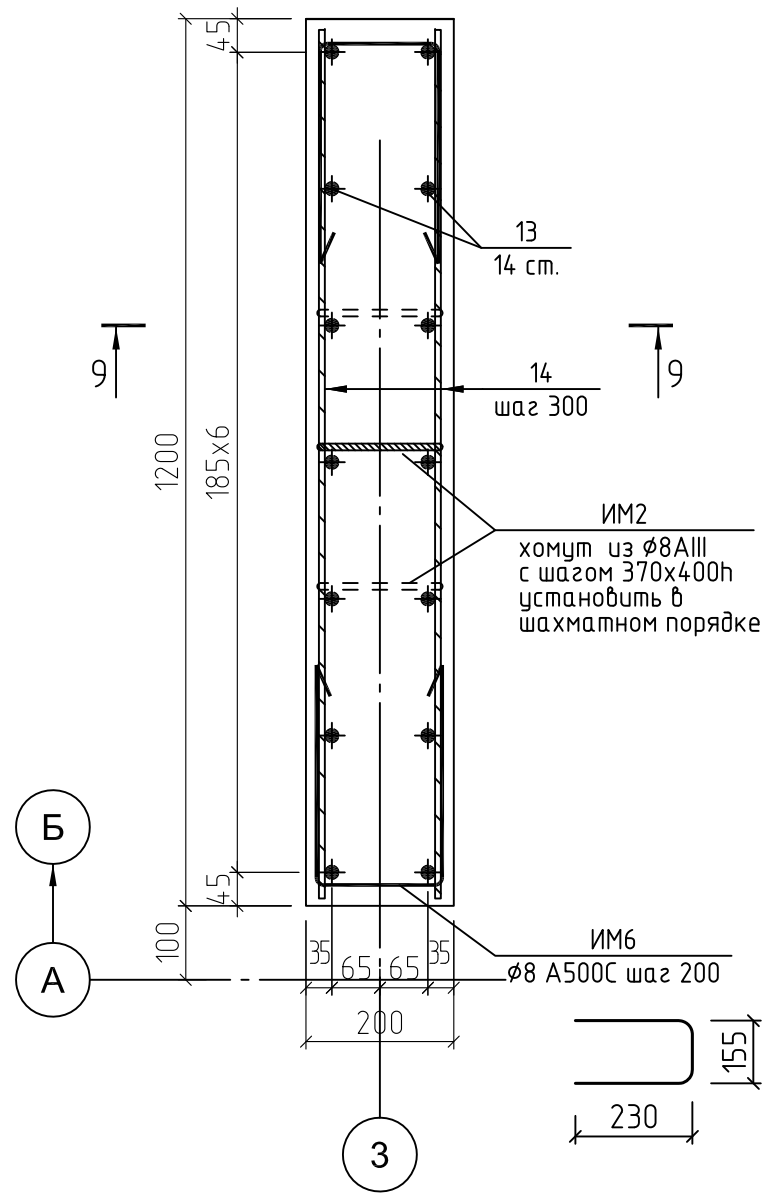


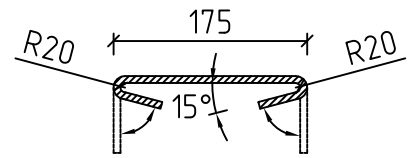


Согласовано

Взам.инв. N

| Изм | Кол.уч. | Лист | N док. | Подпись | Дата |
|---|---|---|---|---|---|
| ГИП | | Малинский | | | 09.04.14 |
| Разраб. | | | | | |
| Пров. | | | | | |
| Н. контр | | Малинский | | | |

1/14 – SD-08 – КЖ

Ленинградская область, Всеволожский район,
МО "Агалатовское сельское поселение", пос. Касимово.
Малоэтажный жилой комплекс "Цветы"

3-х этажный многоквартирный жилой дом

| Стадия | Лист | Листов |
|---|---|---|
| Р | 13 | |

Стена Ст3, Ст4.

ООО"НАШ ПРОЕКТ"

## Стена Ст5 (1500х200 мм)

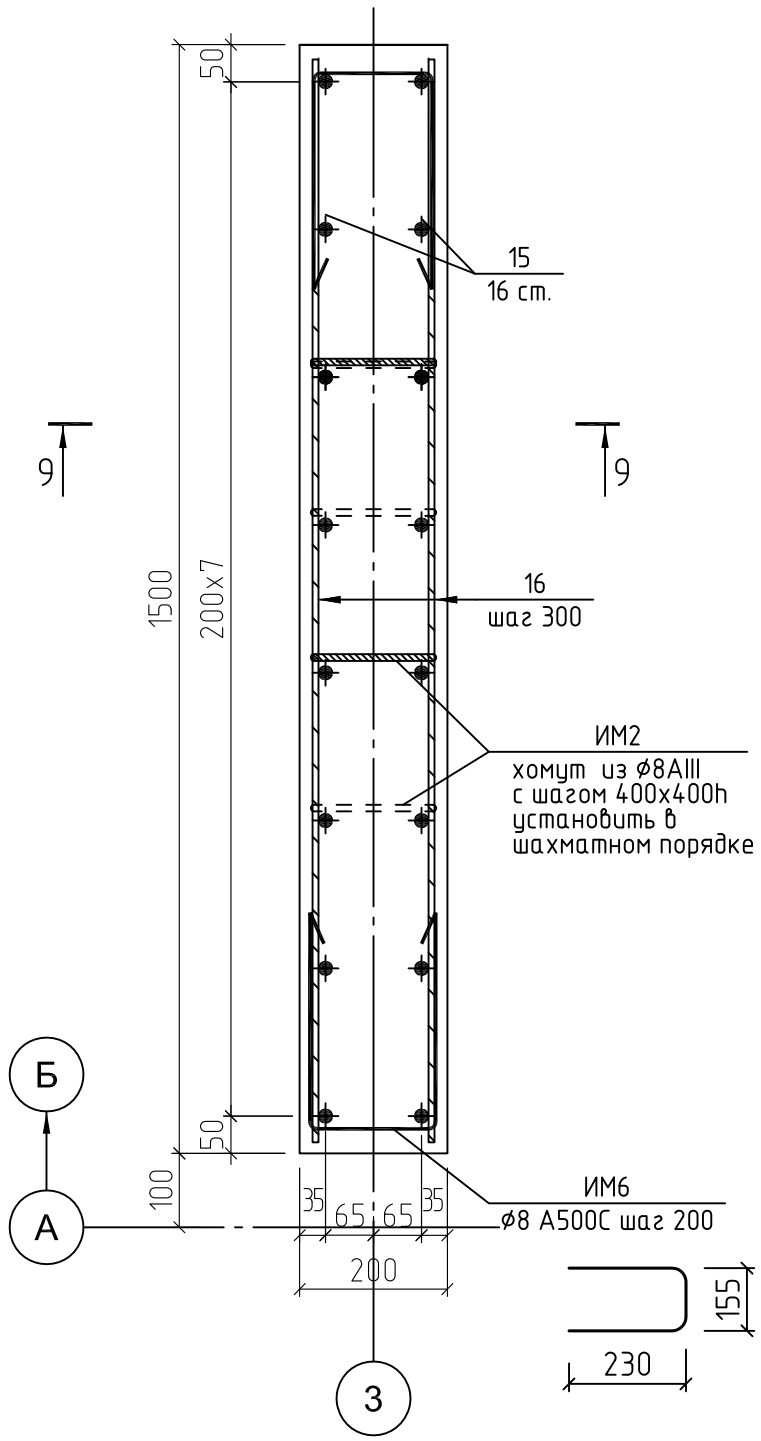


1

## Для стен длиной более 2000 мм, кроме оговоренных

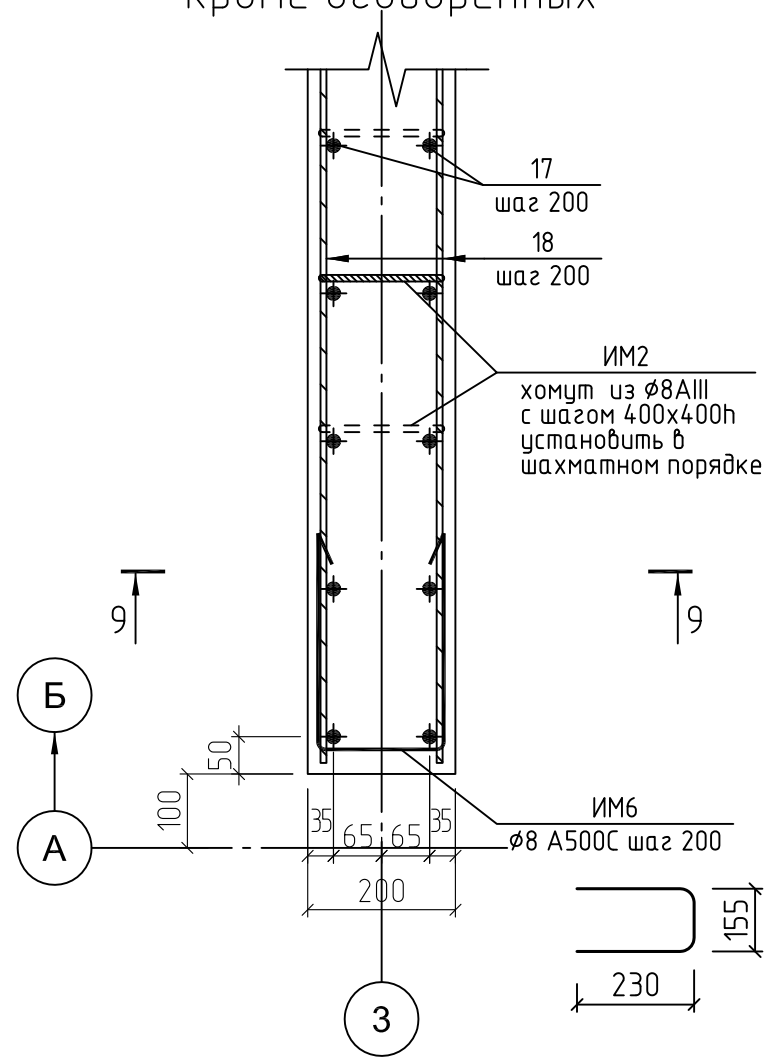


Узел 1 замаркирован на л. 9, 10.

Согласовано

Взам.инв. N

| Изм | Кол.уч. | Лист | N док. | Подпись | Дата |
|---|---|---|---|---|---|
| ГИП | | Малинский | | | 09.04.14 |
| Разраб. | | | | | |
| Пров. | | | | | |
| Н. контр | | Малинский | | | |

1/14 – SD-08 – КЖ

Ленинградская область, Всеволожский район,
МО "Агалатовское сельское поселение", пос. Касимово.
Малоэтажный жилой комплекс "Цветы"

3-х этажный многоквартирный жилой дом

| Стадия | Лист | Листов |
|---|---|---|
| Р | 14 | |

Стена Ст5. Узел 1

ООО"НАШ ПРОЕКТ"

Опалубка

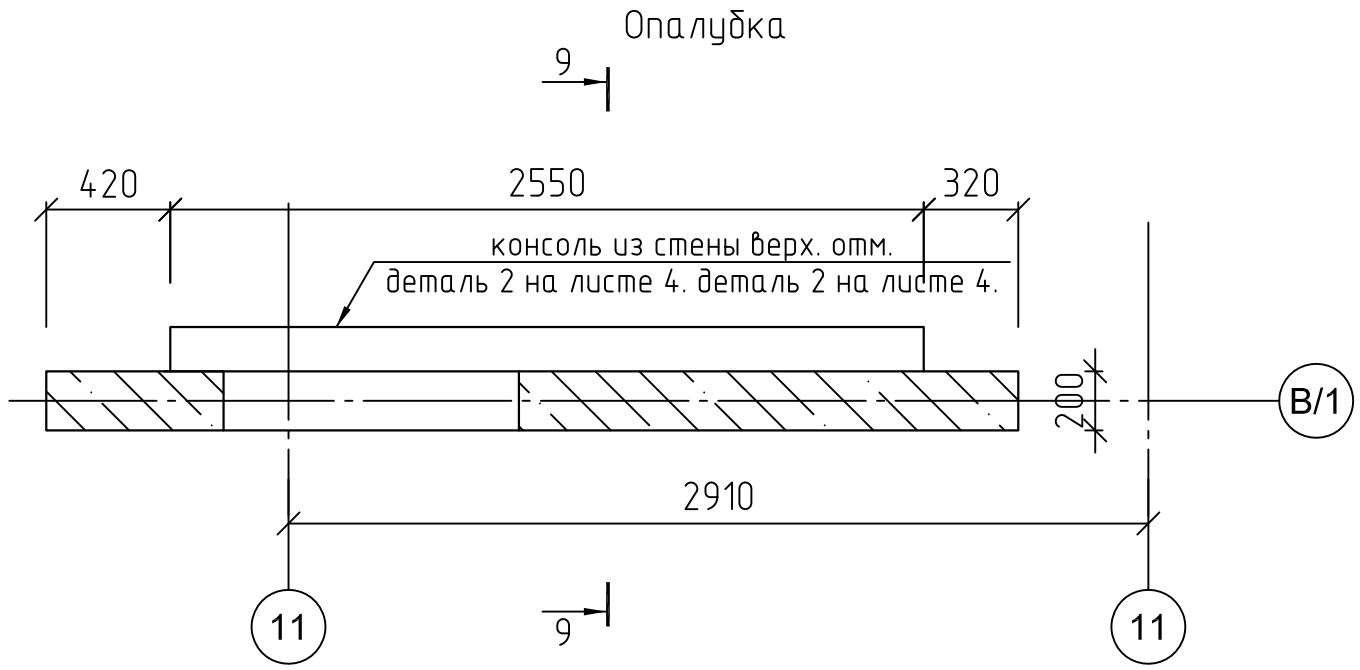


1

устройство консоли в стне

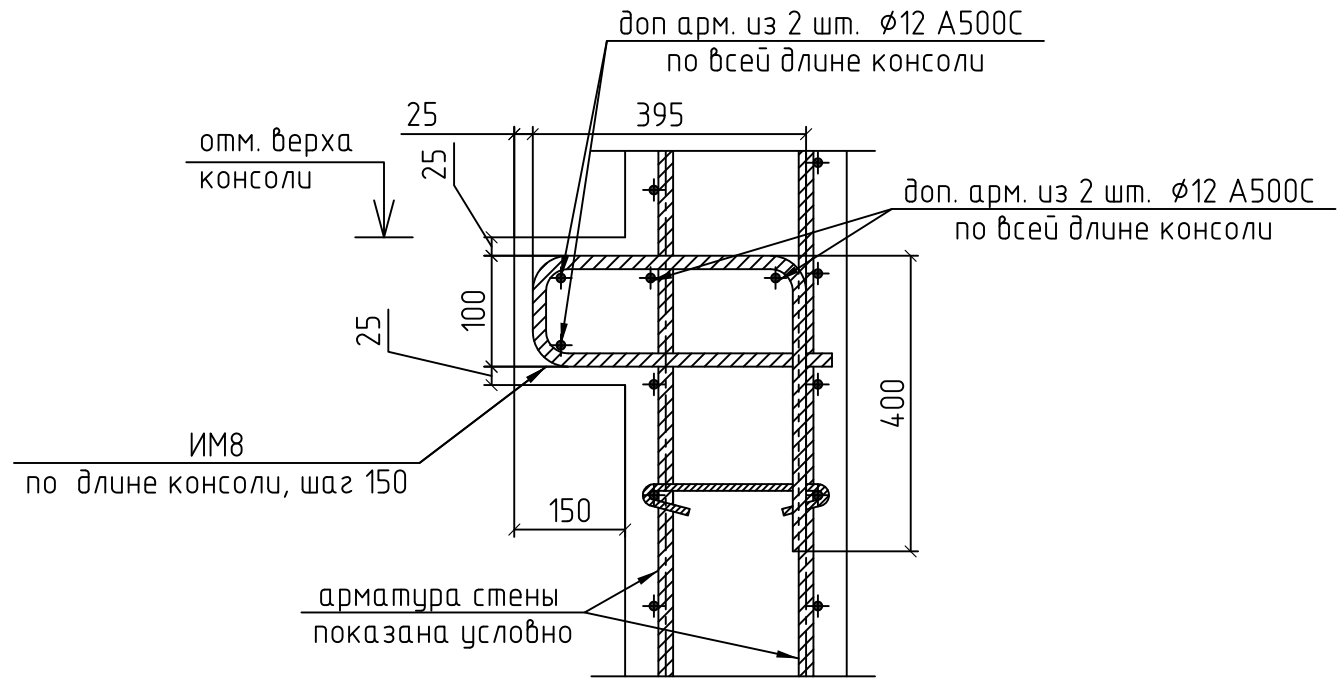


Армирование

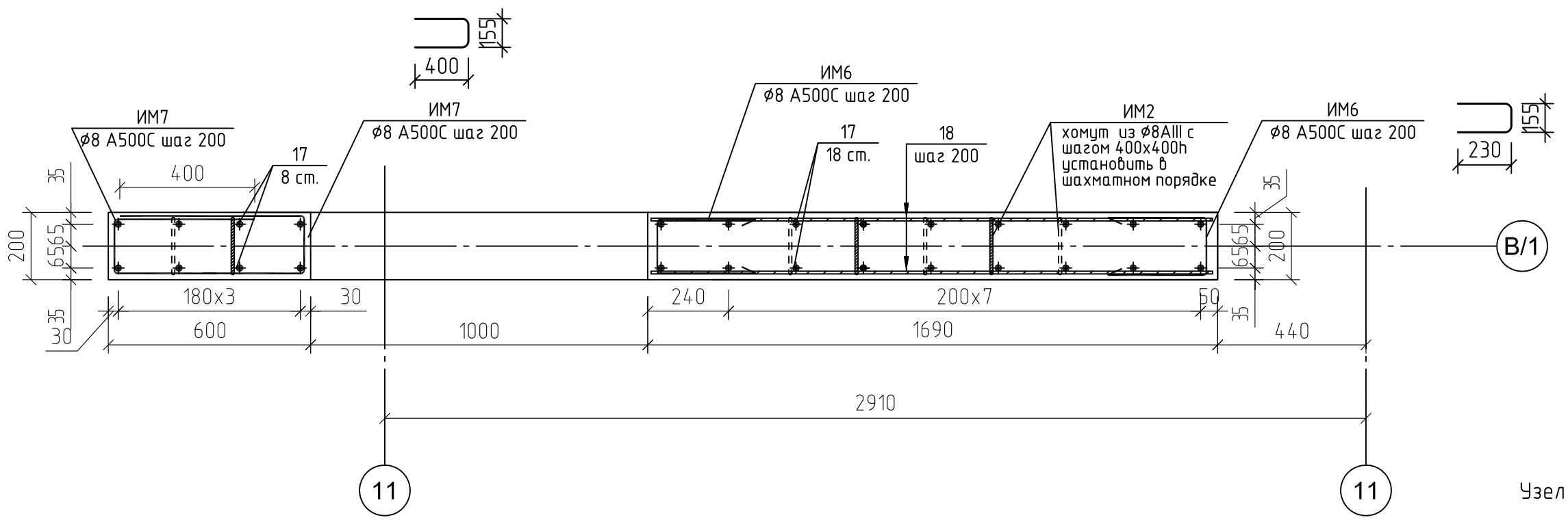


Узел 1 замаркирован на л. 11

Согласовано

Взам.инв. N

| Изм | Кол.уч. | Лист | N док. | Подпись | Дата |
|---|---|---|---|---|---|
| ГИП | | Малинский | | | 09.04.14 |
| Разраб. | | | | | |
| Пров. | | | | | |
| Н. контр | | Малинский | | | |

1/14 – SD-08 – КЖ

Ленинградская область, Всеволожский район,
МО "Агалатовское сельское поселение", пос. Касимово.
Малоэтажный жилой комплекс "Цветы"

3-х этажный многоквартирный жилой дом

| Стадия | Лист | Листов |
|---|---|---|
| Р | 15 | |

Стена Ст5. Узел 1

ООО"НАШ ПРОЕКТ"

Спецификация материалов на стены.

| Поз. | Обозначение | Наименование | Кол. шт | Масса ед.кг | Приме-чание |
|---|---|---|---|---|---|
| | | Стена Ст1 (800х200 мм) | | | |
| 10 | ГОСТ 5781-82 | ⌀ 12 AIII L, пог.м. | 140.0 | 0.888 | 124.32 |
| ИМ1 | | ⌀ 8 AIII L=1555 | 110 | 0.62 | 68.2 |
| ИМ2 | | ⌀ 8 AIII L=295 | 40 | 0.12 | 4.8 |
| | | | | | |
| | ГОСТ 26633-91 | Бетон кл. B25 W4 F50 | 1.60 | куб.м. | |
| | | | | | |
| | | Стена Ст2 (800х150 мм) | | | |
| 11 | ГОСТ 5781-82 | ⌀ 12 AIII L, пог.м. | 140.0 | 0.888 | 124.32 |
| ИМ3 | | ⌀ 8 AIII L=1505 | 110 | 0.60 | 66.0 |
| ИМ4 | | ⌀ 8 AIII L=245 | 40 | 0.1 | 4.0 |
| | | | | | |
| | ГОСТ 26633-91 | Бетон кл. B25 W4 F50 | 1.20 | куб.м. | |
| | | | | | |
| | | Стена Ст3 (1000х150 мм) | | | |
| 12 | ГОСТ 5781-82 | ⌀ 12 AIII L, пог.м. | 165.0 | 0.888 | 146.52 |
| ИМ3 | | ⌀ 8 AIII L=1705 | 110 | 0.67 | 73.7 |
| ИМ4 | | ⌀ 8 AIII L=245 | 40 | 0.1 | 4.0 |
| | | | | | |
| | ГОСТ 26633-91 | Бетон кл. B25 W4 F50 | 1.50 | куб.м. | |
| | | | | | |
| | | Стена Ст4 (1200х200 мм) | | | |
| 13 | ГОСТ 5781-82 | ⌀ 12 AIII L, пог.м. | 200.0 | 0.888 | 177.6 |
| 14 | | ⌀ 8 AIII L=1160 | 110 | 0.46 | 50.6 |
| ИМ2 | | ⌀ 8 AIII L=295 | 30 | 0.12 | 3.6 |
| ИМ6 | | ⌀ 8 AIII L=615 | 110 | 0.24 | 26.4 |
| | | | | | |
| | ГОСТ 26633-91 | Бетон кл. B25 W4 F50 | 2.40 | куб.м. | |
| | | | | | |
| | | Стена Ст5 (1500х200 мм) | | | |
| 15 | ГОСТ 5781-82 | ⌀ 12 AIII L, пог.м. | 225.0 | 0.888 | 177.6 |
| 16 | | ⌀ 8 AIII L=1460 | 110 | 0.58 | 63.8 |
| ИМ2 | | ⌀ 8 AIII L=295 | 40 | 0.12 | 4.8 |
| ИМ6 | | ⌀ 8 AIII L=615 | 110 | 0.24 | 26.4 |
| | | | | | |
| | ГОСТ 26633-91 | Бетон кл. B25 W4 F50 | 3.0 | куб.м. | |

Спецификация материалов на стены.

| Поз. | Обозначение | Наименование | Кол. шт | Масса ед.кг | Приме-чание |
|---|---|---|---|---|---|
| | | | | | |
| | | Стены длинной более 2 м | | | |
| 17 | ГОСТ 5781-82 | ⌀ 12 AIII L, пог.м. | 2200.0 | 0.888 | 1953.6 |
| 18 | | ⌀ 8 AIII L, пог.м. | 1980.0 | 0.395 | 782.1 |
| ИМ2 | | ⌀ 8 AIII L=295 | 900 | 0.12 | 108.0 |
| ИМ6 | | ⌀ 8 AIII L=615 | 620 | 0.24 | 148.8 |
| ИМ7 | | ⌀ 8 AIII L=955 | 66 | 0.38 | 25.08 |
| ИМ8 | | ⌀ 8 AIII L=1120 | 156 | 1.00 | 156.0 |
| | | | | | |
| | ГОСТ 26633-91 | Бетон кл. B25 W4 F50 | 37.5 | куб.м. | |

Ведомость деталей.

| Поз. | Эскиз |
|---|---|
| ИМ1 | 155, 700 |
| ИМ2 | 175, 60, R20 |
| ИМ3 | 105, 700 |
| ИМ4 | 125, 60, R20 |
| ИМ5 | 105, 800 |
| ИМ6 | 155, 230 |
| ИМ7 | 155, 400 |
| ИМ8 | 300, 100, 320, 400 |

Согласовано

Взам.инв. N

| Изм | Кол.уч. | Лист | N док. | Подпись | Дата |
|---|---|---|---|---|---|
| ГИП | | Малинский | | | 09.04.14 |
| Разраб. | | | | | |
| Пров. | | | | | |
| Н. контр | | Малинский | | | |

1/14 - SD-08 - КЖ

Ленинградская область, Всеволожский район,
МО "Агалатовское сельское поселение", пос. Касимово.
Малоэтажный жилой комплекс "Цветы"

3-х этажный многоквартирный жилой дом

| Стадия | Лист | Листов |
|---|---|---|
| Р | 16 | |

ООО"НАШ ПРОЕКТ"

Монолитная плита перекрытия в осях 2/1-4/1 / Г-Д.
Низ на отм. -0.930 . Толщина плиты 160 мм
Опалубка

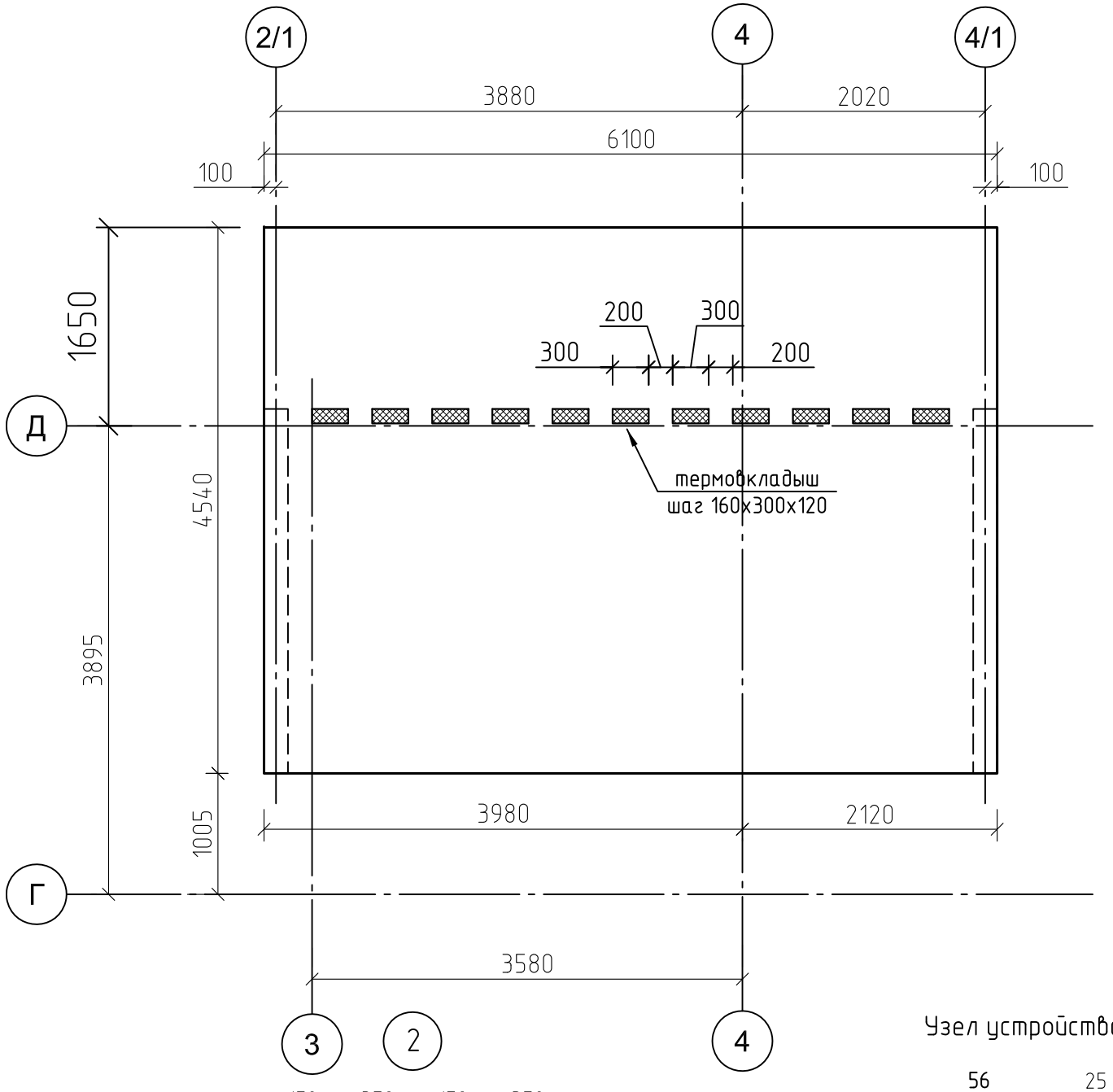


Монолитная плита перекрытия в осях 2/1-4/1 / Г-Д.
Низ на отм. -0.930. Нижнее армирование.

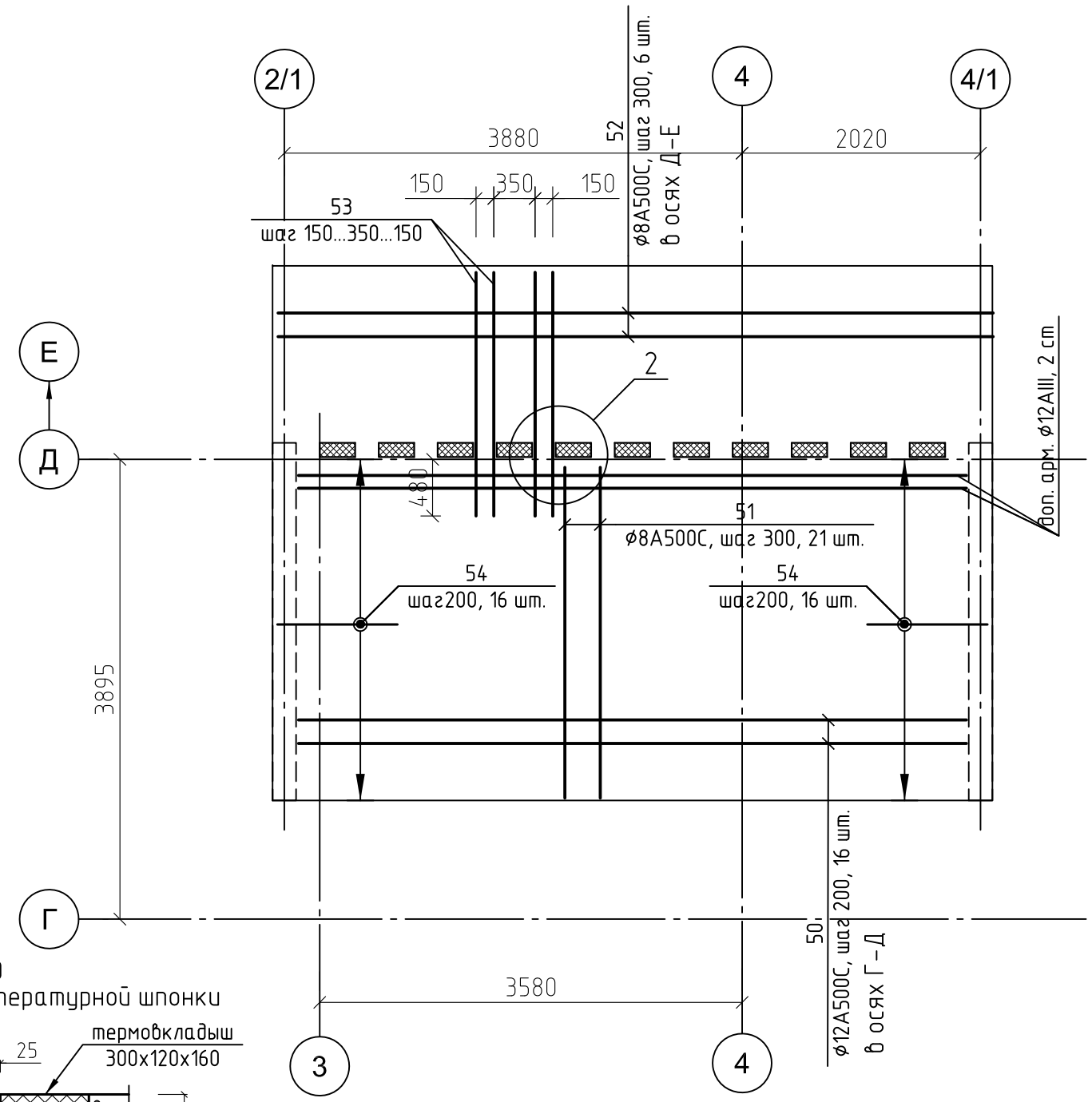


10-10
Узел устройства температурной шпонки

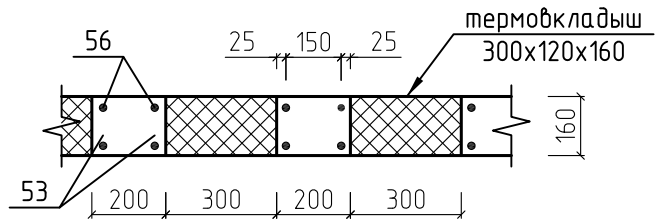


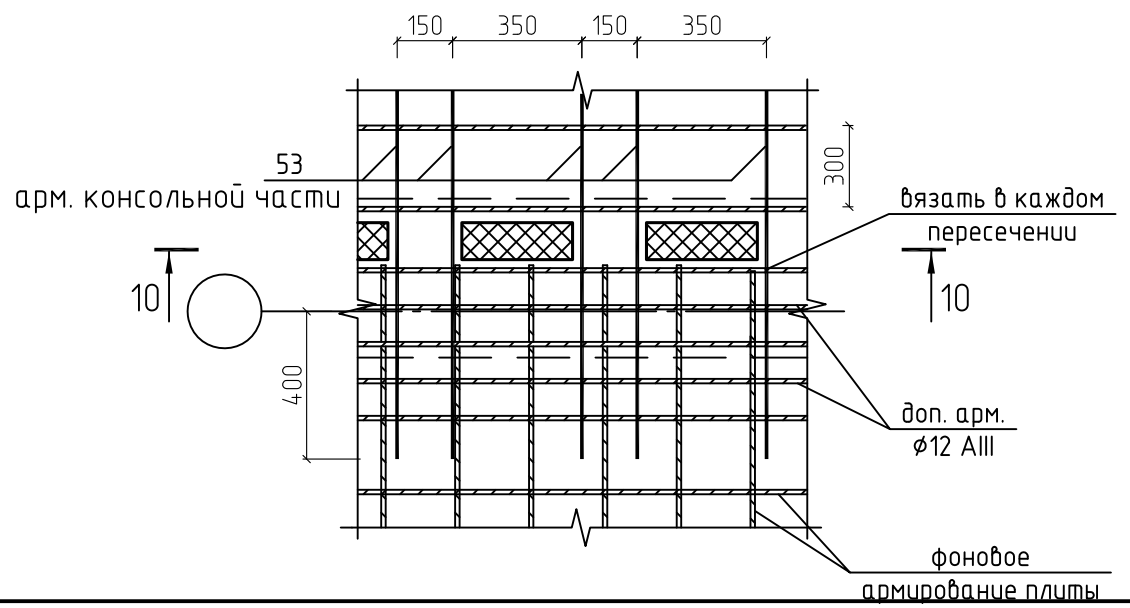


Согласовано

Взам.инв. N

| Изм | Кол.уч. | Лист | N док. | Подпись | Дата |
|---|---|---|---|---|---|
| ГИП | | Малинский | | | 09.04.14 |
| Разраб. | | | | | |
| Пров. | | | | | |
| Н. контр | | Малинский | | | |

1/14 - SD-08 - КЖ

Ленинградская область, Всеволожский район,
МО "Агалатовское сельское поселение", пос. Касимово.
Малоэтажный жилой комплекс "Цветы"

3-х этажный многоквартирный жилой дом

| Стадия | Лист | Листов |
|---|---|---|
| Р | 17 | |

Монолитная плита перекрытия в осях 2/1-4/1 / Г-Д. Низ на отм. -0.930. Нижнее армирование.

ООО"НАШ ПРОЕКТ"

# Монолитная плита перекрытия в осях 2/1–4/1 / Г–Д.
## Низ на отм. –0.930. Верхнее армирование.

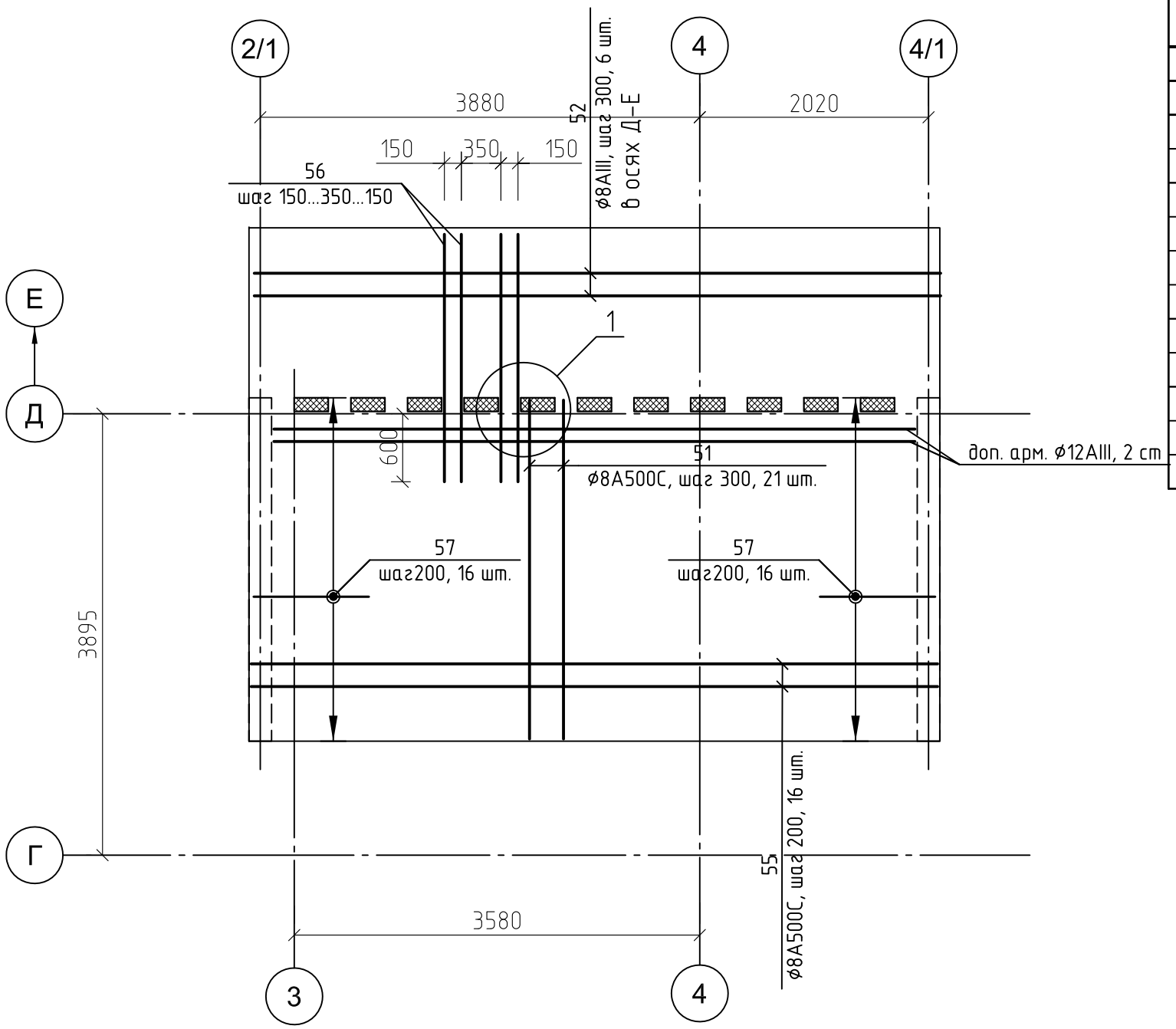


Спецификация материалов. Монолитная перекрытия в осях 2/1–4/1 / Г–Д.

| Поз. | Обозначение | Наименование | | Кол. шт | Масса ед.кг | Приме-чание |
|---|---|---|---|---|---|---|
| | | | | | | |
| | | Детали | | | | |
| 50 | ГОСТ 5781-82 | ø 12 AIII | L=5650 | 20 | 5.02 | 100.4 |
| 51 | | ø 8 AIII | L=2800 | 21 | 1.11 | 23.31 |
| 52 | | ø 8 AIII | L=6060 | 12 | 2.40 | 28.8 |
| 53 | | ø 10 AIII | L=2060 | 24 | 1.27 | 30.48 |
| 54 | см. ведомость деталей | ø 10 AIII | L=900 | 32 | 0.56 | 17.92 |
| 55 | | ø 8 AIII | L=5650 | 16 | 2.23 | 35.68 |
| 56 | | ø 16 AIII | L=2200 | 24 | 3.47 | 83.28 |
| 57 | | ø 12 AIII | L=1900 | 32 | 1.69 | 54.08 |
| ИМ1 | | ø8 AI | L=1060 | 90 | 0.42 | 37.8 |
| | | | | | | |
| | ГОСТ 26633-91 | Бетон кл. B25 W2 F50 | | 4.50 | куб.м. | |

Ведомость деталей.

| Поз. | Эскиз |
|---|---|
| ИМ1 | 80 300 300 300 |
| 54 | 500 400 R20 |
| 57 | 1500 400 R20 |

Узел 1 см.л. 17

Согласовано

Взам.инв. N

| Изм | Кол.уч. | Лист | N док. | Подпись | Дата |
|---|---|---|---|---|---|
| ГИП | | Малинский | | | 09.04.14 |
| Разраб. | | | | | |
| Пров. | | | | | |
| Н. контр | | Малинский | | | |

1/14 – SD-08 – КЖ

Ленинградская область, Всеволожский район,
МО "Агалатовское сельское поселение", пос. Касимово.
Малоэтажный жилой комплекс "Цветы"

3-х этажный многоквартирный жилой дом

| Стадия | Лист | Листов |
|---|---|---|
| Р | 18 | |

Монолитная плита перекрытия в осях 2/1–4/1 / Г–Д. Низ на отм. –0.930. Верхнее армирование. Спецификация.

ООО"НАШ ПРОЕКТ"

Монолитная плита перекрытия в осях
9/1–10/1 / Г–Д и 15/1–16/1 / Г–Д.
Низ на отм. –0.930 Опалубка

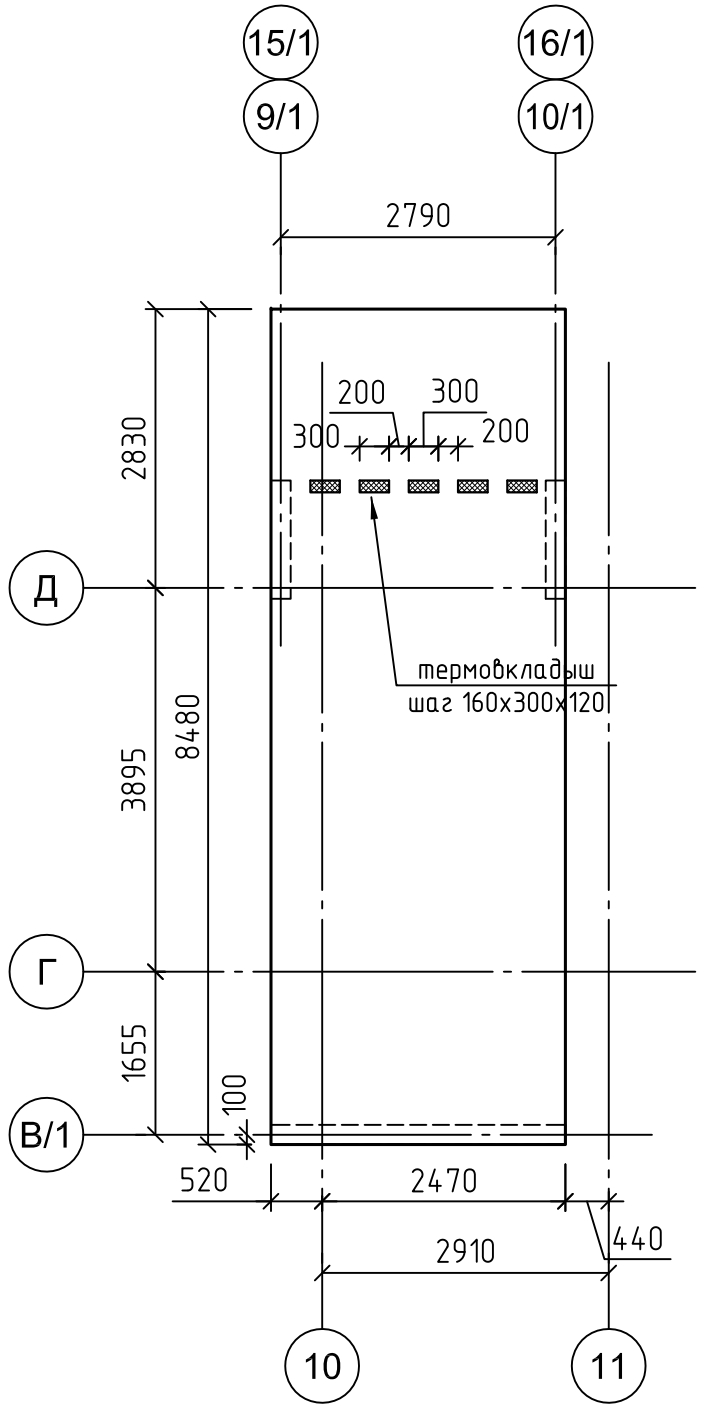


Монолитная плита перекрытия в осях 9/1–10/1 / Г–Д.
Низ на отм. –0.930. Нижнее армирование.

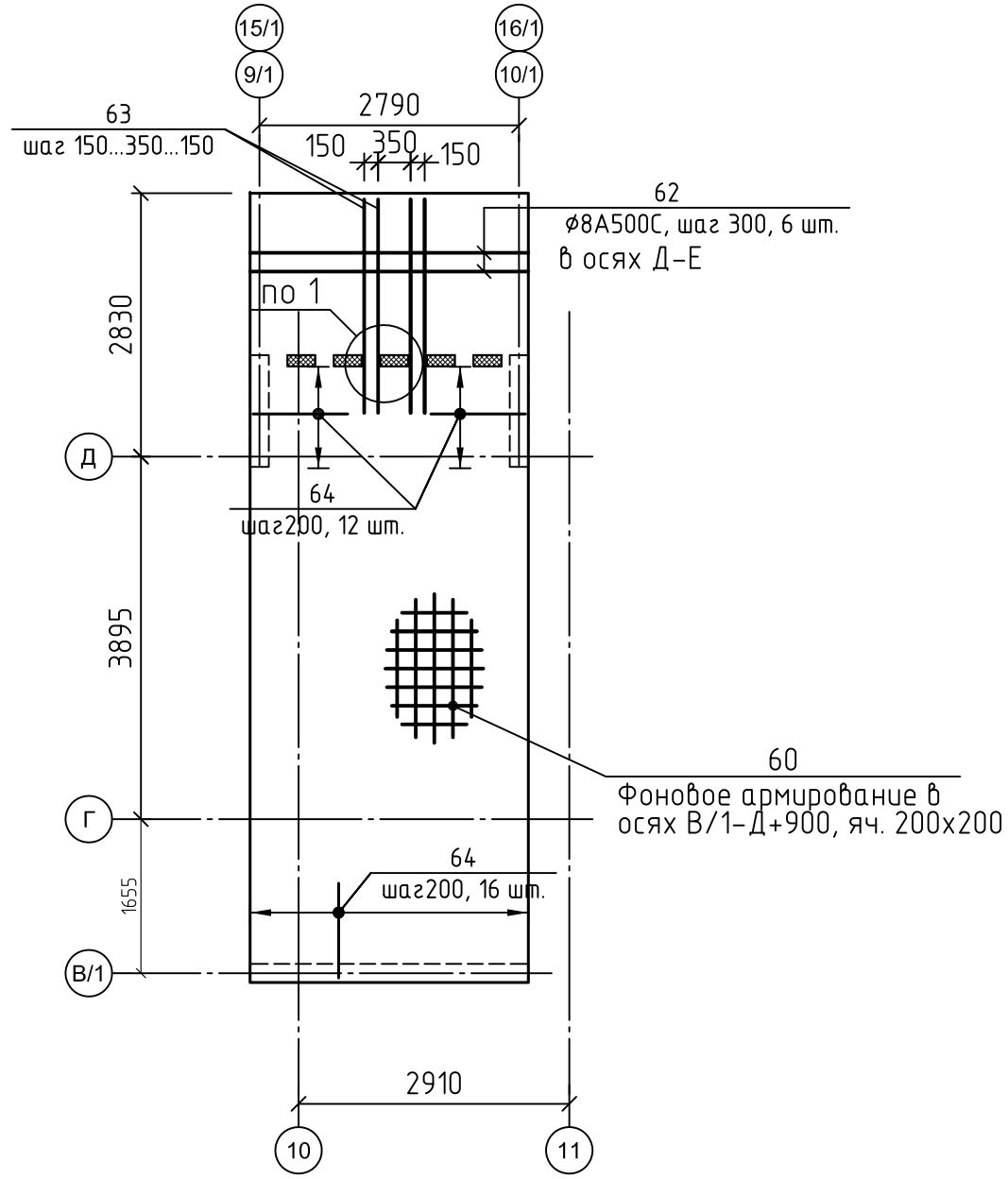


Узел 1 см.л. 17

| | | | | | | |
|---|---|---|---|---|---|---|
| | | | | | | 1/14 – SD-08 – КЖ |
| | | | | | | Ленинградская область, Всеволожский район, МО "Агалатовское сельское поселение", пос. Касимово. Малоэтажный жилой комплекс "Цветы" |
| Изм. | Кол.уч. | Лист | N док. | Подпись | Дата | |
| ГИП | | Малинский | | | 09.04.14 | 3-х этажный многоквартирный жилой дом — Стадия: Р; Лист: 19; Листов: |
| Разраб. | | | | | | |
| Пров. | | | | | | |
| | | | | | | Монолитная плита перекрытия в осях 9/1–10/1 / Г–Д. Низ на отм. –0.930. Опалубка. Нижнее армирование. — ООО"НАШ ПРОЕКТ" |
| Н. контр. | | Малинский | | | | |

Согласовано

Взам.инв. N

Монолитная плита перекрытия в осях 9/1–10/1 / Г–Д.
Низ на отм. –0.930. Верхнее армирование.

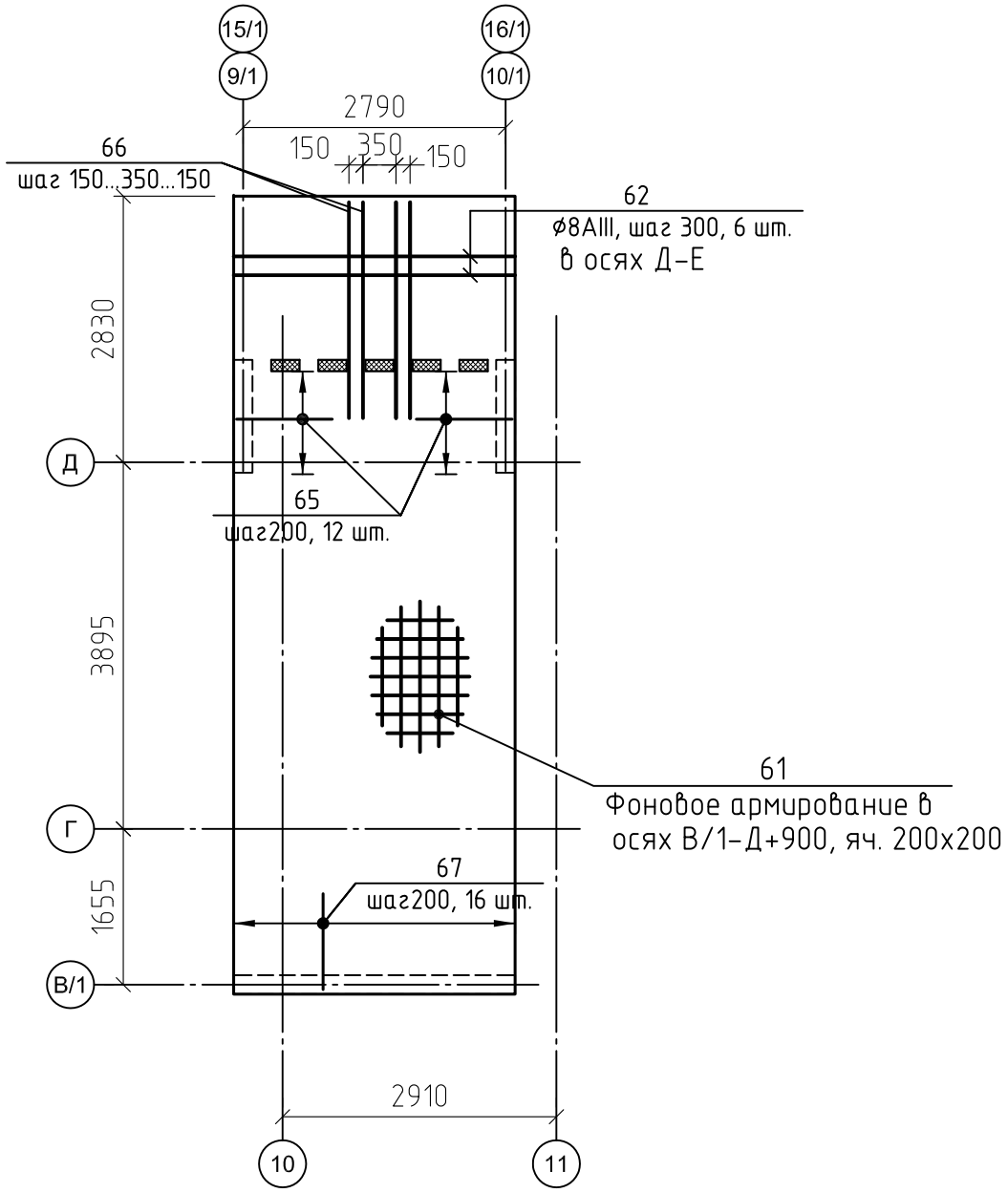


Спецификация материалов. Монолитная перекрытия в осях 9/1–10/1 / Г–Д и 15/1–16/1 / Г–Д.

| Поз. | Обозначение | Наименование | | Кол. шт | Масса ед.кг | Приме-чание |
|---|---|---|---|---|---|---|
| | | | | | | |
| | | Детали | | | | |
| 60 | ГОСТ 5781-82 | ø 12 AIII | L, пог.м. | 220.0 | 0.888 | 195.36 |
| 61 | | ø 8 AIII | L, пог.м. | 220.0 | 0.395 | 86.9 |
| 62 | | ø 8 AIII | L=2950 | 12 | 1.16 | 13.92 |
| 63 | | ø 10 AIII | L=2300 | 12 | 1.42 | 17.04 |
| 64 | см. ведомость деталей | ø 10 AIII | L=900 | 28 | 0.56 | 15.68 |
| 65 | см. ведомость деталей | ø 10 AIII | L=1150 | 12 | 0.71 | 8.52 |
| 66 | | ø 16 AIII | L=2300 | 12 | 3.63 | 40.32 |
| 67 | см. ведомость деталей | ø 12 AIII | L=1900 | 16 | 1.69 | 27.04 |
| ИМ1 | | ø8 AI | L=1060 | 75 | 0.42 | 31.5 |
| | | | | | | |
| | ГОСТ 26633-91 | Бетон кл. B25 W2 F50 | | 4.00 | куб.м. | |

Ведомость деталей.

| Поз. | Эскиз |
|---|---|
| ИМ1 | 80; 300; 300; 300 |
| 64 | 400; 500; R20 |
| 65 | 400; 750; R20 |
| 67 | 400; 1500; R20 |

Согласовано

Взам.инв. N

| Изм | Кол.уч. | Лист | N док. | Подпись | Дата |
|---|---|---|---|---|---|
| ГИП | | Малинский | | | 09.04.14 |
| Разраб. | | | | | |
| Пров. | | | | | |
| Н. контр | | Малинский | | | |

1/14 – SD-08 – КЖ

Ленинградская область, Всеволожский район,
МО "Агалатовское сельское поселение", пос. Касимово.
Малоэтажный жилой комплекс "Цветы"

3-х этажный многоквартирный жилой дом

| Стадия | Лист | Листов |
|---|---|---|
| Р | 20 | |

Монолитная плита перекрытия в осях 9/1–10/1 / Г–Д. Низ на отм. –0.930. Верхнее армирование. Спецификация

ООО"НАШ ПРОЕКТ"

## Монолитная плита перекрытия в осях 18-20/ Г-Е.
## Низ на отм. -0.930 Опалубка

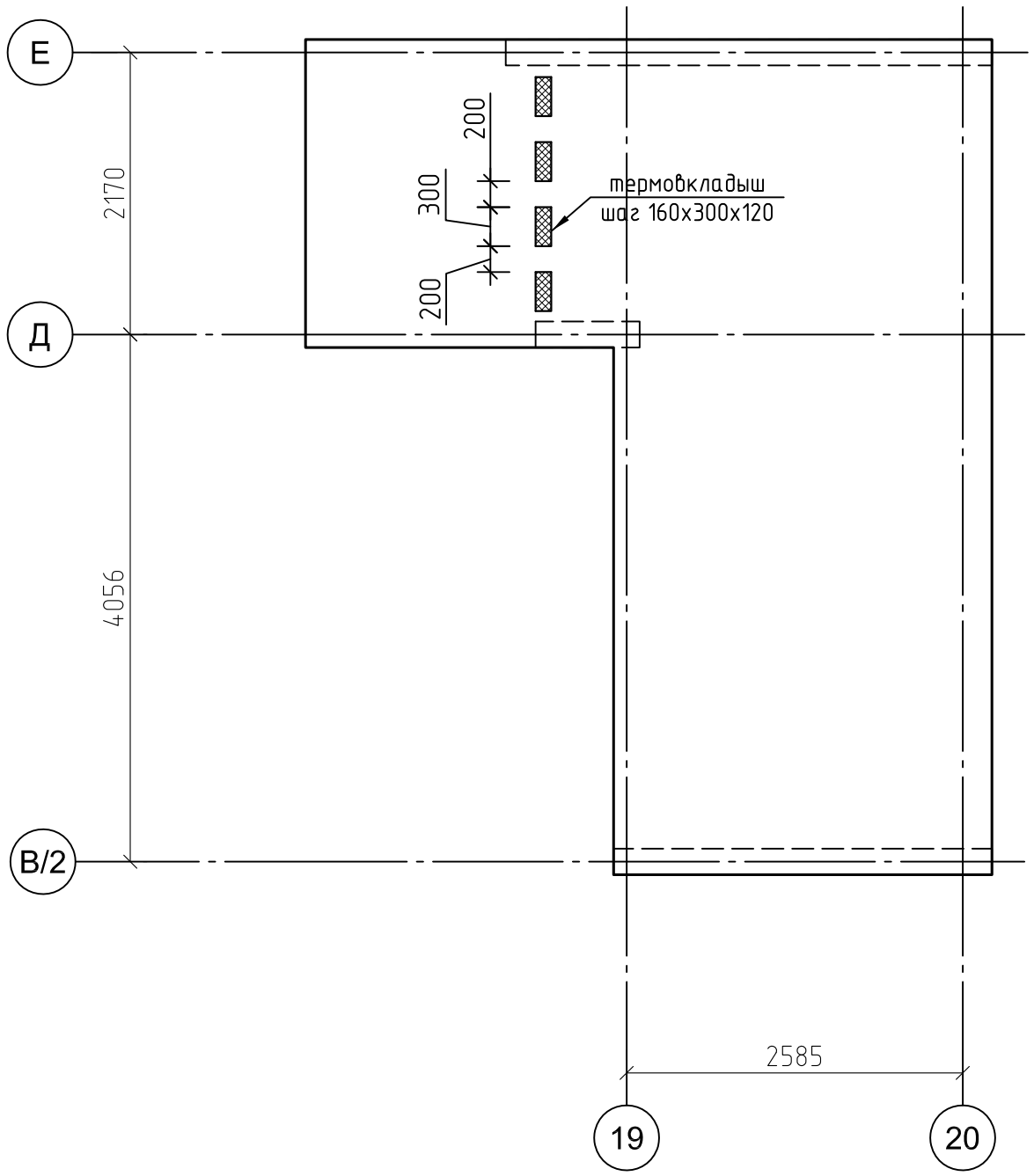


## Монолитная плита перекрытия в осях 9/1-10/1 / Г-Д.
## Низ на отм. -0.930 Нижнее армирование.

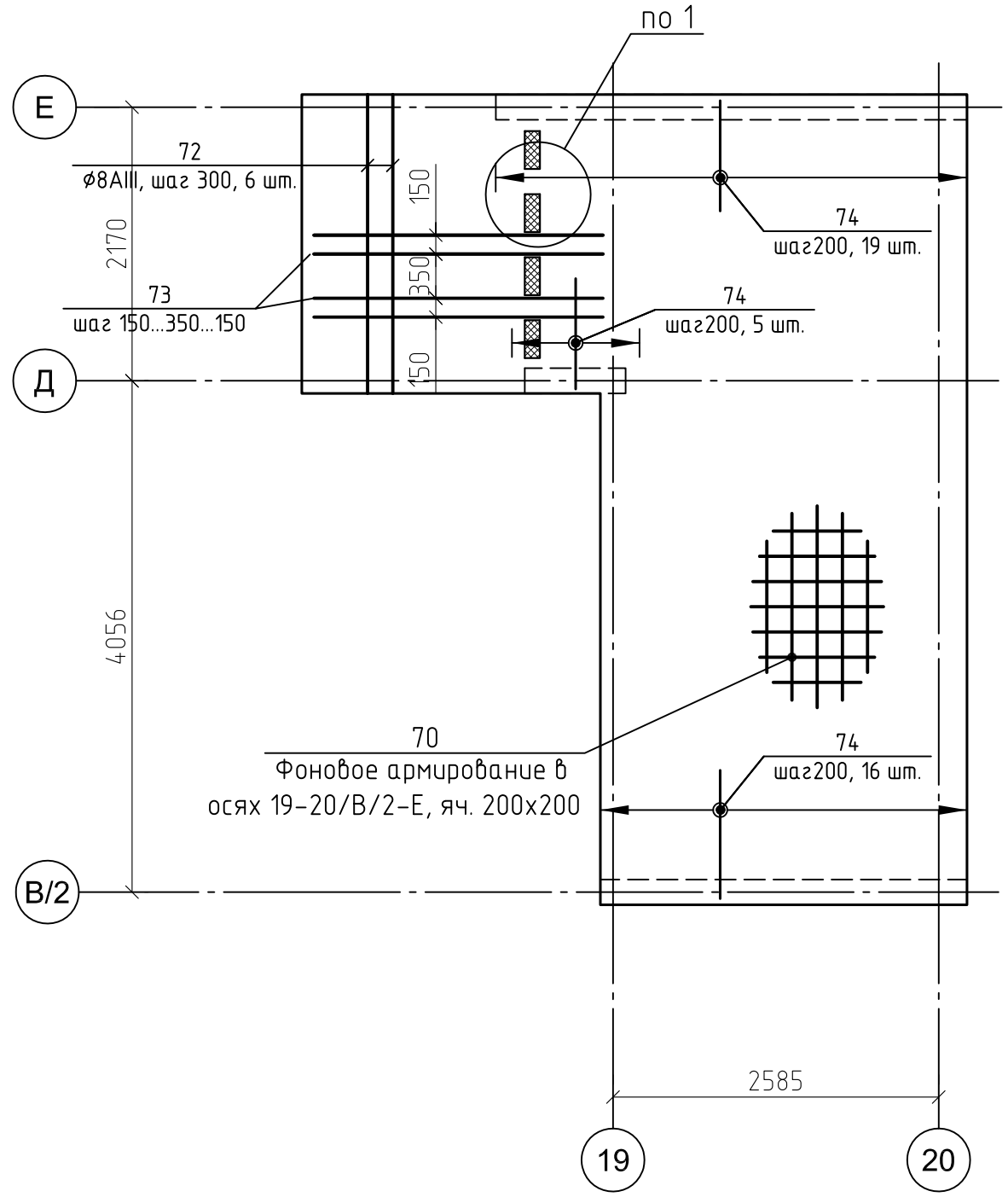


Узел 1 см.л. 17

Согласовано

Взам.инв. N

| Изм | Кол.уч. | Лист | N док. | Подпись | Дата |
|---|---|---|---|---|---|
| ГИП | | Малинский | | | 09.04.14 |
| Разраб. | | | | | |
| Пров. | | | | | |
| Н. контр | | Малинский | | | |

1/14 - SD-08 - КЖ

Ленинградская область, Всеволожский район,
МО "Агалатовское сельское поселение", пос. Касимово.
Малоэтажный жилой комплекс "Цветы"

3-х этажный многоквартирный жилой дом

| Стадия | Лист | Листов |
|---|---|---|
| Р | 21 | |

Монолитная плита перекрытия в осях 9/1-10/1 / Г-Д. Низ на отм. -0.930 Опалубка. Нижнее армирование.

ООО"НАШ ПРОЕКТ"

Монолитная плита перекрытия в осях 9/1-10/1 / Г-Д.
Низ на отм. -0.930 Верхнее армирование.

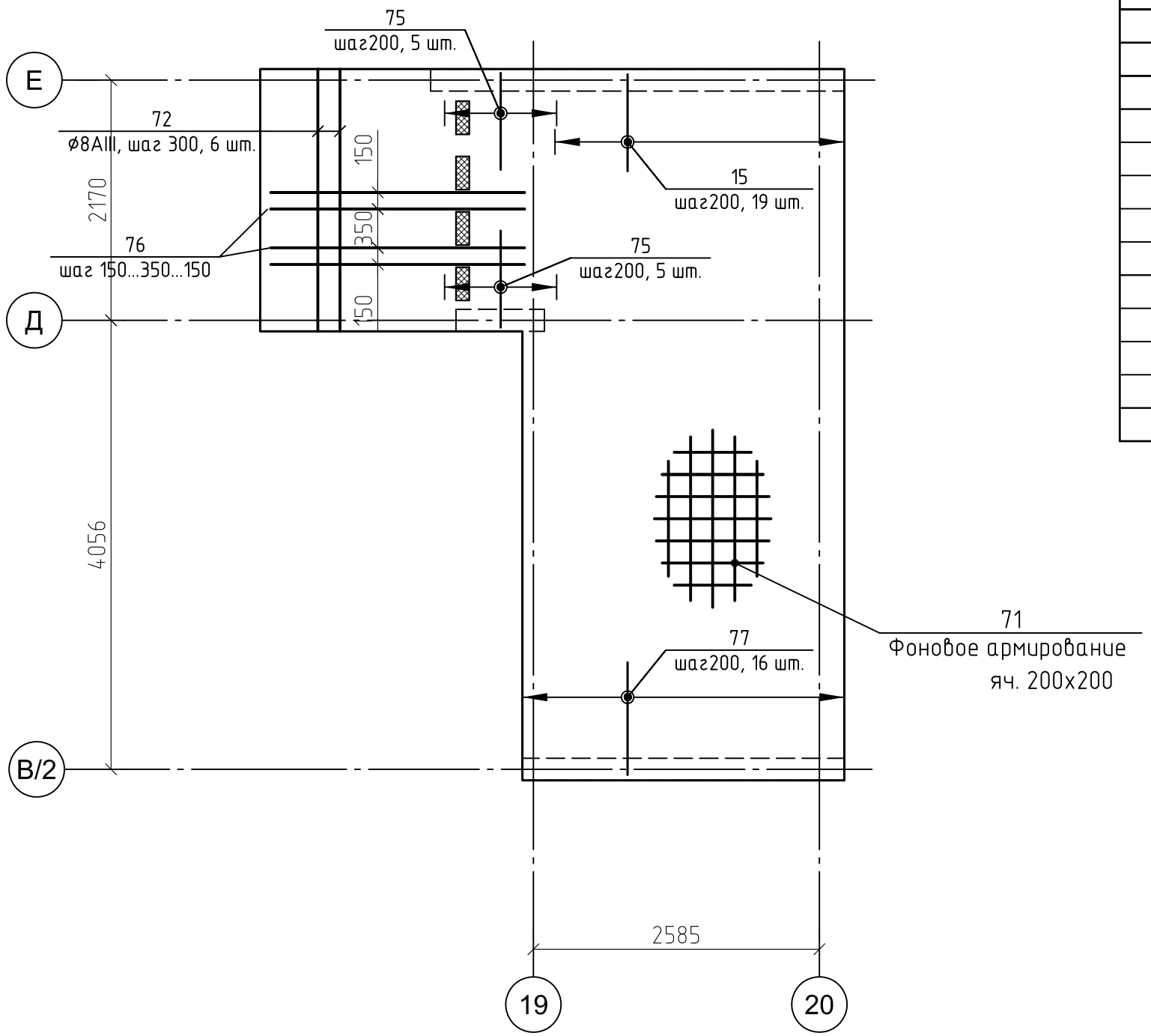


Спецификация материалов. Монолитная перекрытия в осях 18-20/ Г-Е

| Поз. | Обозначение | Наименование | | Кол. шт | Масса ед.кг | Приме-чание |
|---|---|---|---|---|---|---|
| | | | | | | |
| | | Детали | | | | |
| 70 | ГОСТ 5781-82 | ø 12 AIII | L, пог.м. | 220.0 | 0.888 | 195.36 |
| 71 | | ø 8 AIII | L, пог.м. | 220.0 | 0.395 | 86.9 |
| 72 | | ø 8 AIII | L=2350 | 12 | 0.93 | 11.16 |
| 73 | | ø 10 AIII | L=2300 | 10 | 1.42 | 14.2 |
| 74 | см. ведомость деталей | ø 10 AIII | L=900 | 40 | 0.56 | 22.4 |
| 75 | см. ведомость деталей | ø 10 AIII | L=1150 | 10 | 0.71 | 7.10 |
| 76 | | ø 16 AIII | L=2300 | 10 | 3.63 | 36.3 |
| 77 | см. ведомость деталей | ø 12 AIII | L=1900 | 35 | 1.69 | 59.15 |
| ИМ1 | | ø8 AI | L=1060 | 75 | 0.42 | 31.5 |
| | | | | | | |
| | ГОСТ 26633-91 | Бетон кл. B25 W2 F50 | | 3.90 | куб.м. | |

Ведомость деталей.

| Поз. | Эскиз |
|---|---|
| ИМ1 | 80 300 300 300 |
| 74 | 500 400 R20 |
| 75 | 750 400 R20 |
| 77 | 1500 400 R20 |

Согласовано

Взам.инв. N

| Изм | Кол.уч. | Лист | N док. | Подпись | Дата |
|---|---|---|---|---|---|
| ГИП | | Малинский | | | 09.04.14 |
| Разраб. | | | | | |
| Пров. | | | | | |
| Н. контр | | Малинский | | | |

1/14 - SD-08 - КЖ

Ленинградская область, Всеволожский район,
МО "Агалатовское сельское поселение", пос. Касимово.
Малоэтажный жилой комплекс "Цветы"

3-х этажный многоквартирный жилой дом

| Стадия | Лист | Листов |
|---|---|---|
| Р | 22 | |

Монолитная плита перекрытия в осях 9/1-10/1 / Г-Д. Низ на отм. -0.930 Верхнее армирование. Спецификация материалов

ООО"НАШ ПРОЕКТ"

Монолитная плита перекрытия в осях 1-13/А-Д. Низ на отм. -0.310 Опалубка

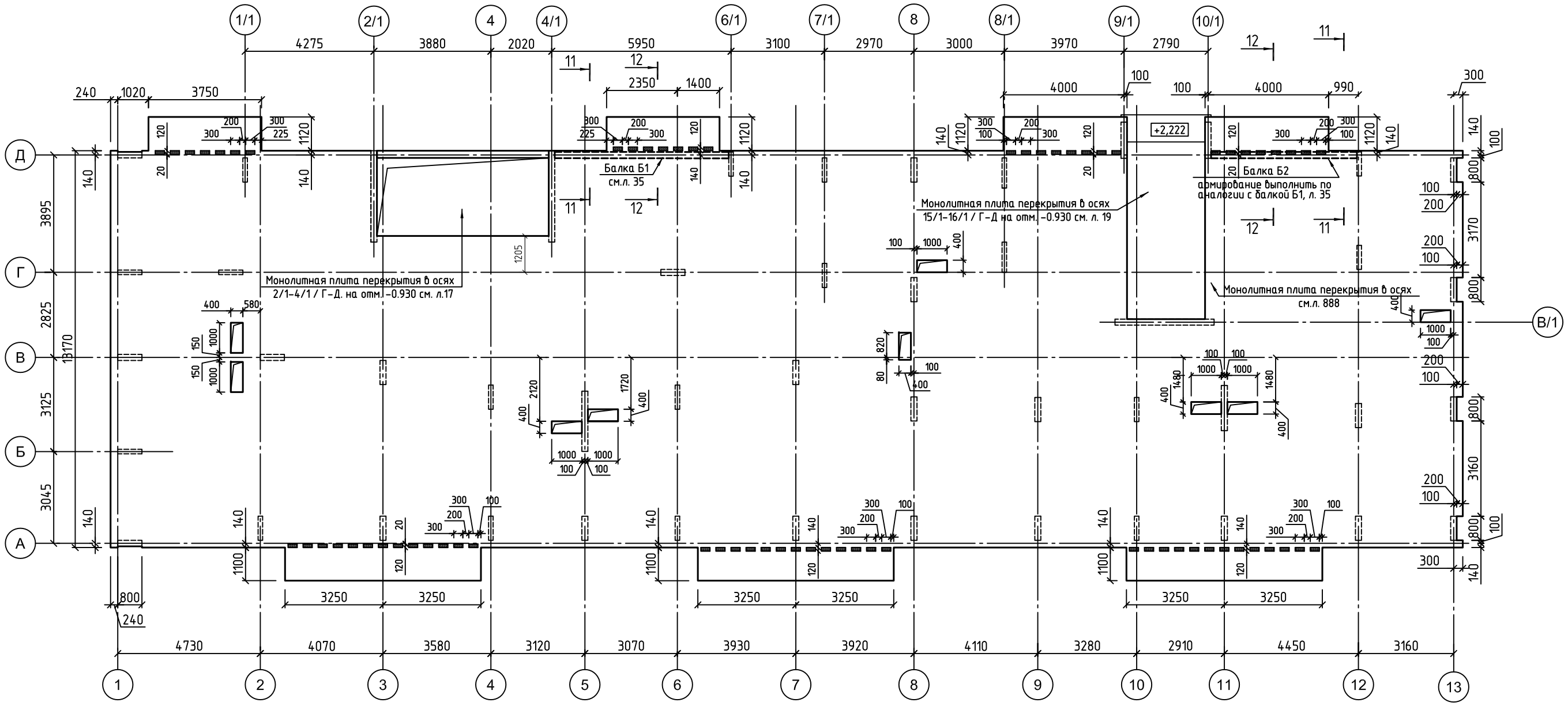


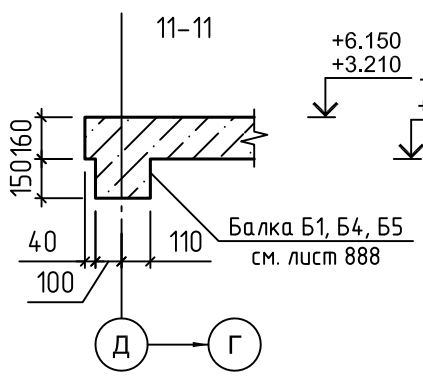


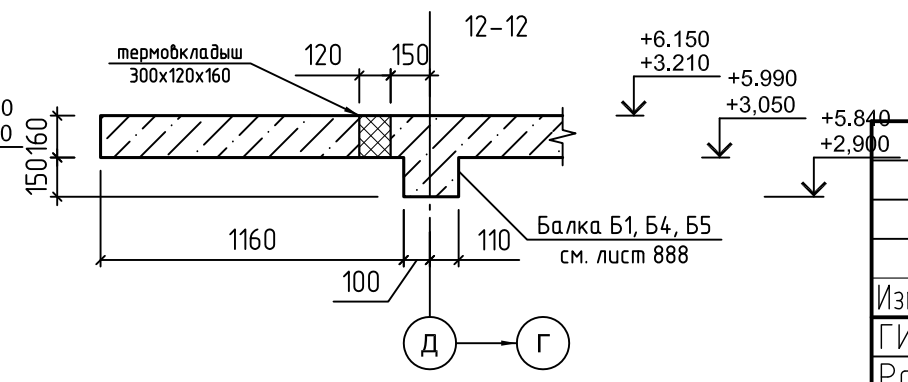


| Изм | Кол.уч. | Лист | N док. | Подпись | Дата |
|---|---|---|---|---|---|
| ГИП | | Малинский | | | 09.04.14 |
| Разраб. | | | | | |
| Пров. | | | | | |
| Н. контр | | Малинский | | | |

1/14 - SD-08 - КЖ

Ленинградская область, Всеволожский район,
МО "Агалатовское сельское поселение", пос. Касимово.
Малоэтажный жилой комплекс "Цветы"

3-х этажный многоквартирный жилой дом

| Стадия | Лист | Листов |
|---|---|---|
| Р | 23 | |

Монолитная плита перекрытия в осях 1-13/А-Д. Низ на отм. -0.310 Опалубка

ООО"НАШ ПРОЕКТ"

Согласовано

Взам.инв. N

Формат А2

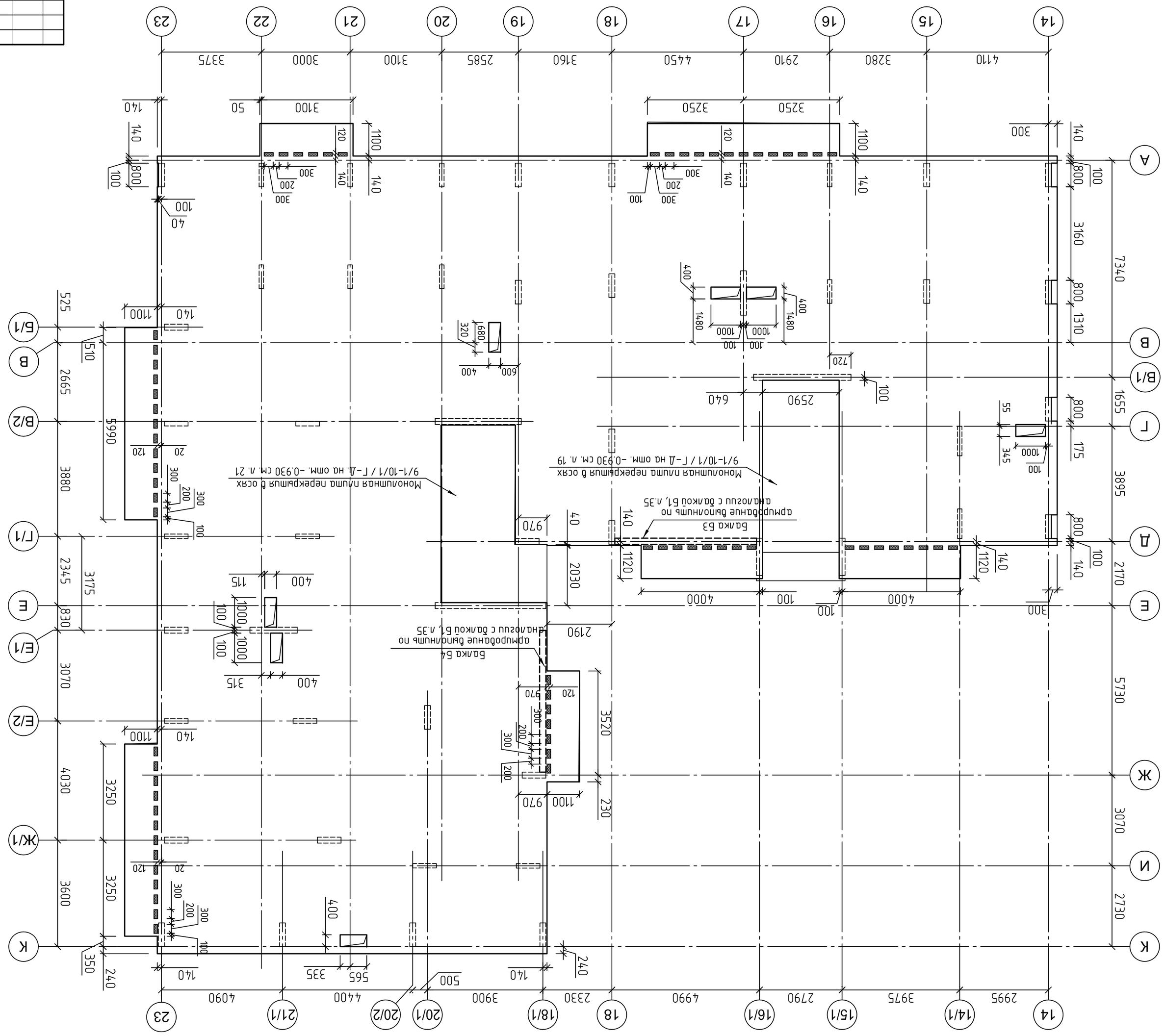


| Изм | Кол.уч. | Лист | N док. | Подпись | Дата |
|---|---|---|---|---|---|
| ГИП | | Малинский | | | 09.04.14 |
| Разраб. | | | | | |
| Пров. | | | | | |
| Н. контр | | Малинский | | | |

1/14 - SD-08 - КЖ

Ленинградская область, Всеволожский район, МО "Агалатовское сельское поселение", пос. Касимово. Малоэтажный жилой комплекс "Цветы"

3-х этажный многоквартирный жилой дом

| Стадия | Лист | Листов |
|---|---|---|
| Р | 24 | |

Монолитная плита перекрытия в осях 14-23/А-К. Низ на отм. -0.310 Опалубка

ООО"НАШ ПРОЕКТ"

Взам.инв. N

Согласовано

формат А2

# Монолитная плита перекрытия в осях 1–13. Низ на отм. –0.310 Нижнее армирование

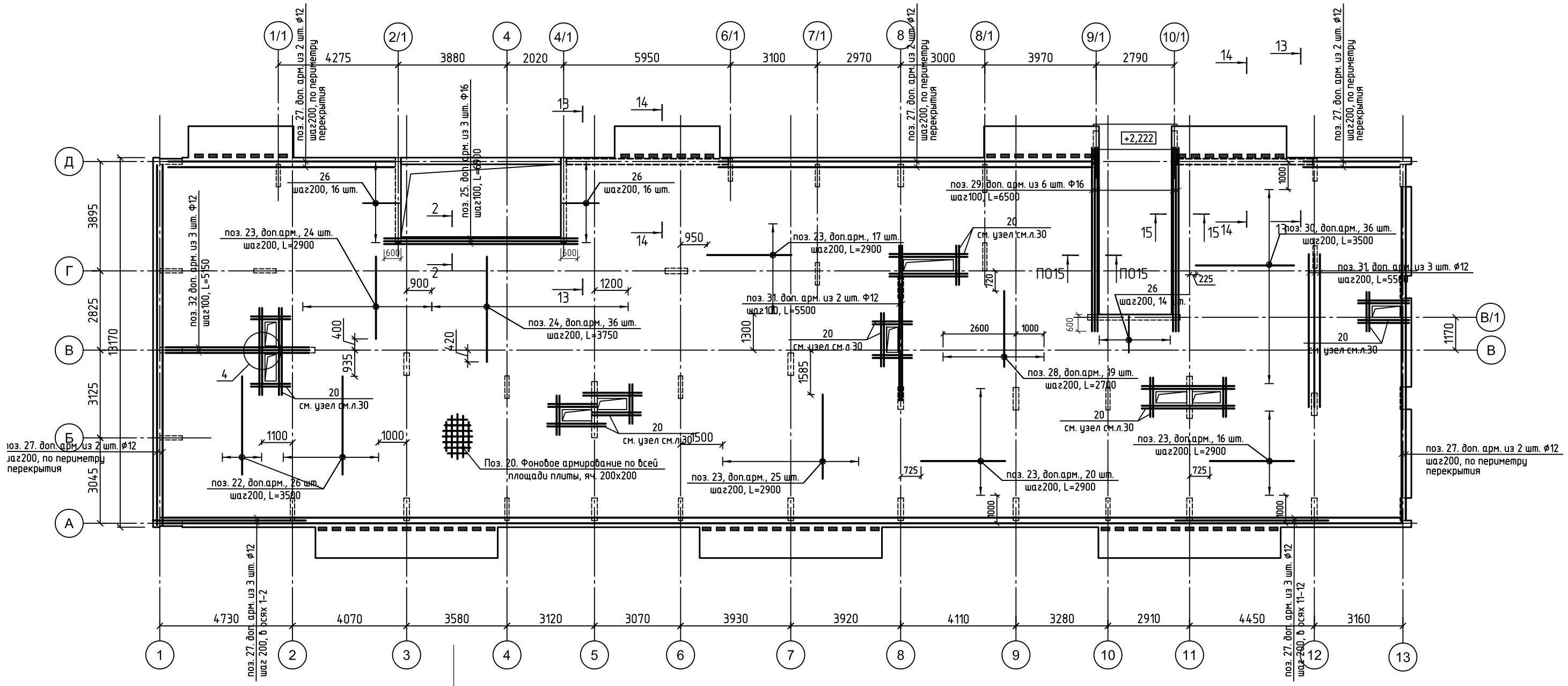


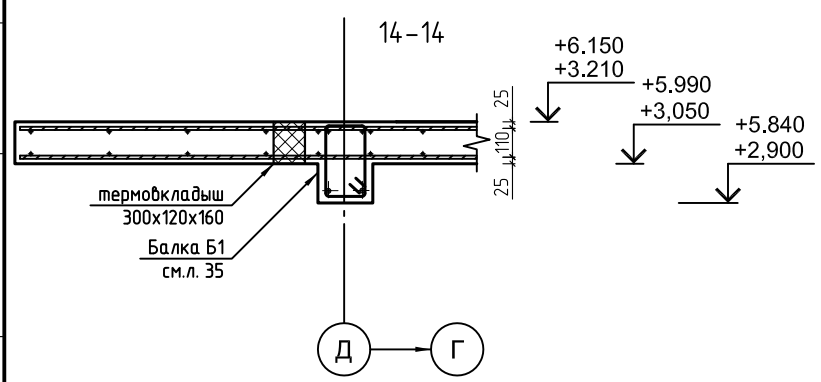


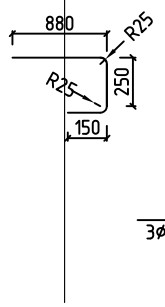


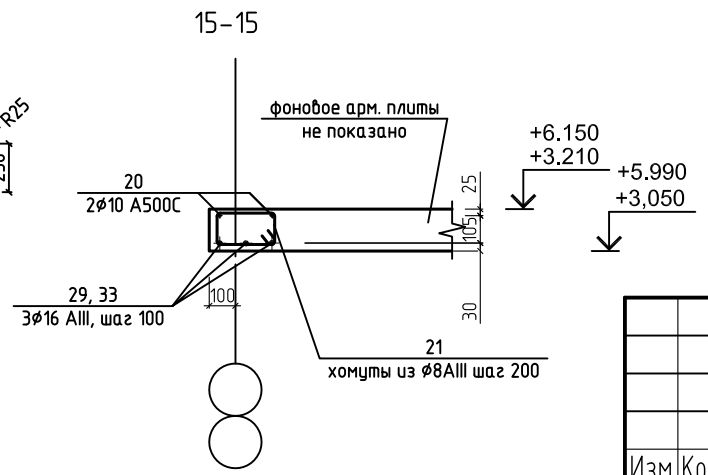


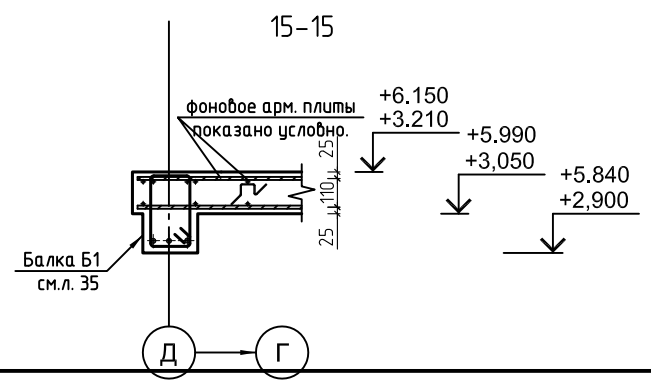


Узел 4 см.л. 33
Узел армирования балконной консоли см. л. 33

| Изм | Кол.уч. | Лист | N док. | Подпись | Дата |
|---|---|---|---|---|---|
| ГИП | | Малинский | | | 09.04.14 |
| Разраб. | | | | | |
| Пров. | | | | | |
| Н. контр | | Малинский | | | |

1/14 – SD-08 – КЖ

Ленинградская область, Всеволожский район, МО "Агалатовское сельское поселение", пос. Касимово. Малоэтажный жилой комплекс "Цветы"

3-х этажный многоквартирный жилой дом

| Стадия | Лист | Листов |
|---|---|---|
| Р | 25 | |

Монолитная плита перекрытия в осях 1–13. Низ на отм. –0.310 Нижнее армирование

ООО"НАШ ПРОЕКТ"

Согласовано

Взам.инв. N

Формат А2

Монолитная плита перекрытия в осях 14-23. Низ на отм. -0.310. Нижнее армирование

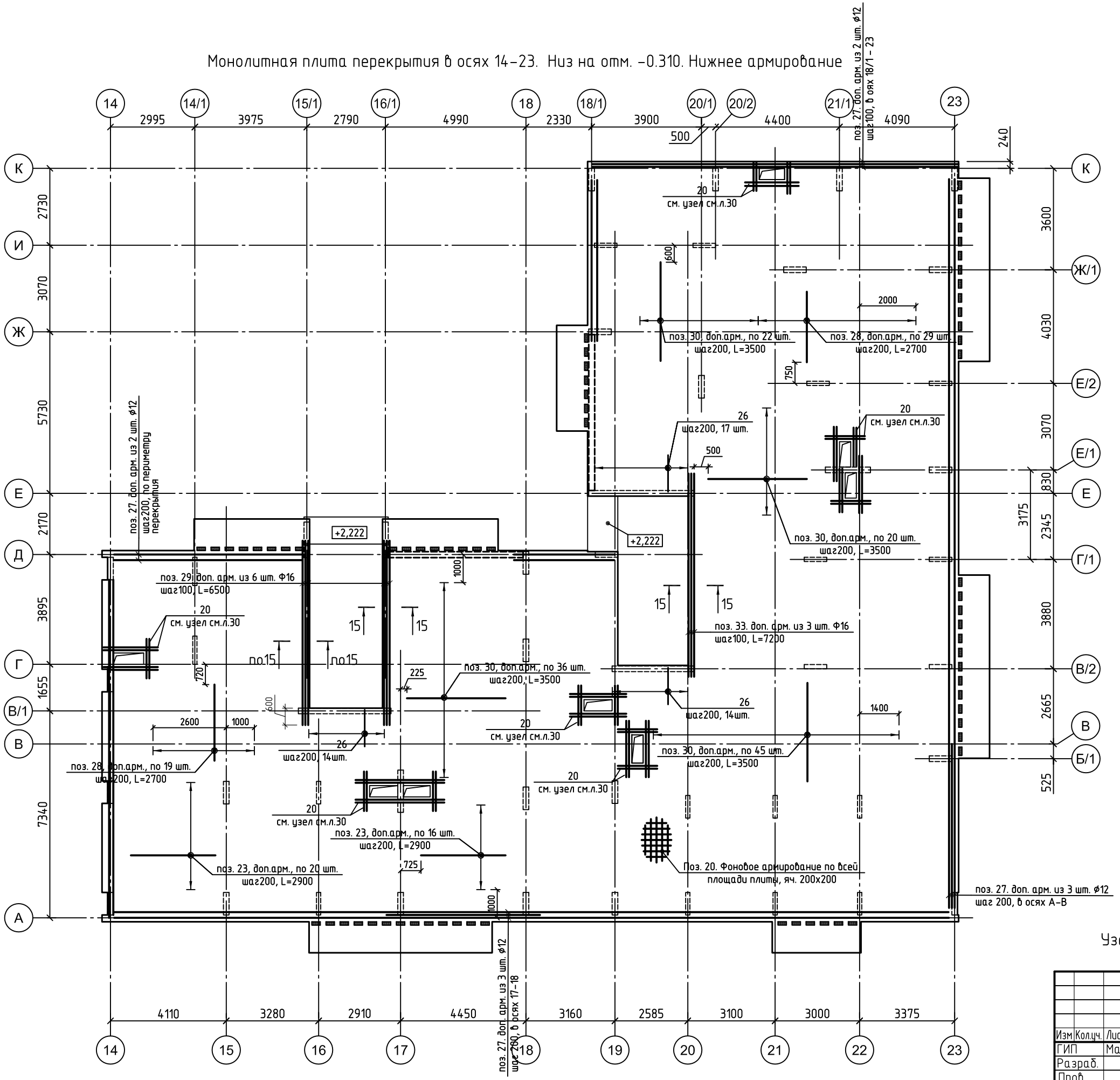


Узел армирования балконной консоли см. л. 33

| | | | | | | |
|---|---|---|---|---|---|---|
| | | | | | | 1/14 - SD-08 - КЖ |
| | | | | | | Ленинградская область, Всеволожский район, МО "Агалатовское сельское поселение", пос. Касимово. Малоэтажный жилой комплекс "Цветы" |
| Изм | Кол.уч. | Лист | N док. | Подпись | Дата | |
| ГИП | | Малинский | | | 09.04.14 | 3-х этажный многоквартирный жилой дом — Стадия: Р; Лист: 26; Листов: |
| Разраб. | | | | | | |
| Пров. | | | | | | Монолитная плита перекрытия в осях 14-23. Низ на отм. -0.310 Нижнее армирование — ООО"НАШ ПРОЕКТ" |
| Н. контр | | Малинский | | | | |

Согласовано

Взам.инв. N

Формат А2

Монолитная плита перекрытия в осях 1–13. Низ на отм. –0.310. Верхнее армирование

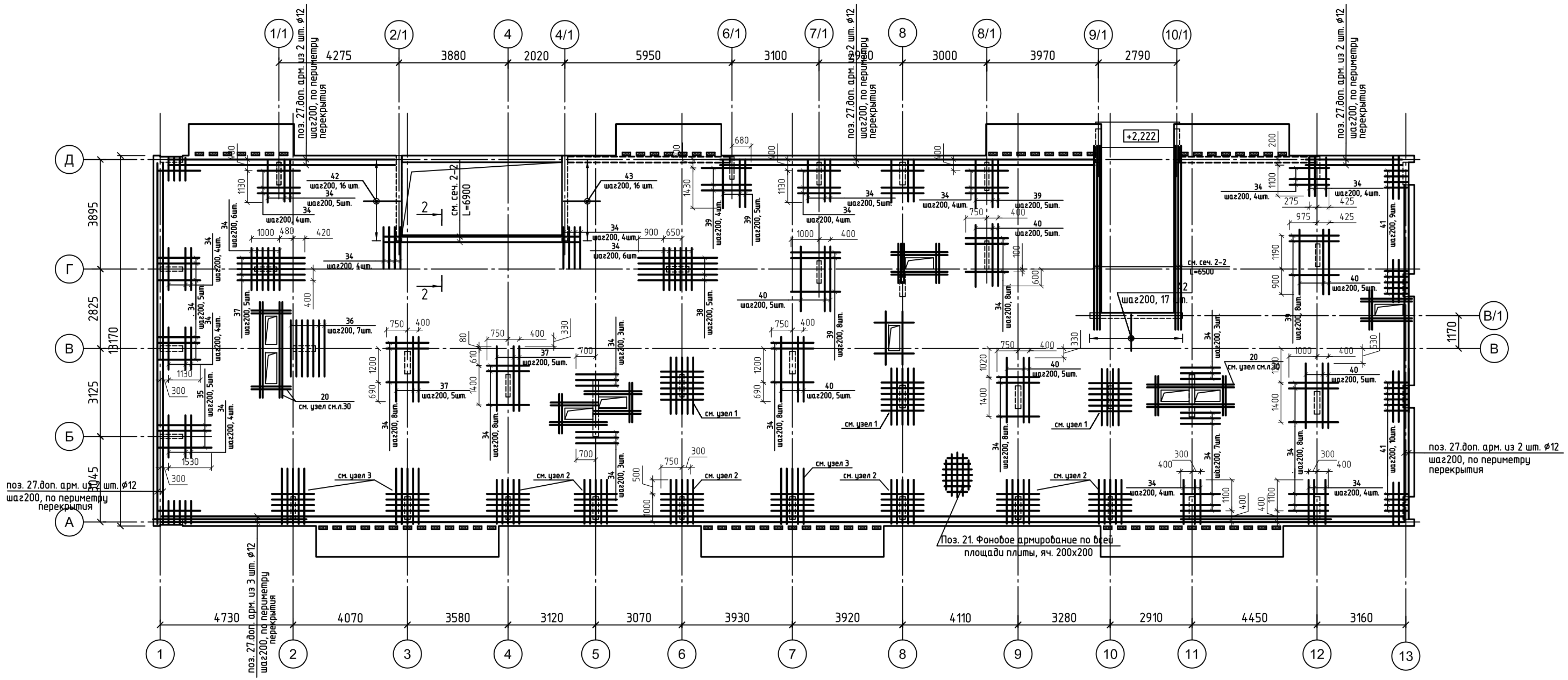


Узел 2 см.л. 33
Узел армирования балконной консоли см. л. 33
Узлы 1, 2, 3 см.л. 30...32

| | | | | | | |
|---|---|---|---|---|---|---|
| | | | | | | 1/14 – SD-08 – КЖ |
| | | | | | | Ленинградская область, Всеволожский район, МО "Агалатовское сельское поселение", пос. Касимово. Малоэтажный жилой комплекс "Цветы" |
| Изм | Кол.уч. | Лист | N док. | Подпись | Дата | |
| ГИП | | Малинский | | | 09.04.14 | 3-х этажный многоквартирный жилой дом |
| Разраб. | | | | | | |
| Пров. | | | | | | |
| | | | | | | Монолитная плита перекрытия в осях 1–13. Низ на отм. –0.310 Верхнее армирование |
| Н. контр | | Малинский | | | | |

| Стадия | Лист | Листов |
|---|---|---|
| Р | 27 | |

ООО"НАШ ПРОЕКТ"

Согласовано

Взам.инв. N

Формат А2

Монолитная плита перекрытия в осях 14-23. Низ на отм. -0.310. Верхнее армирование

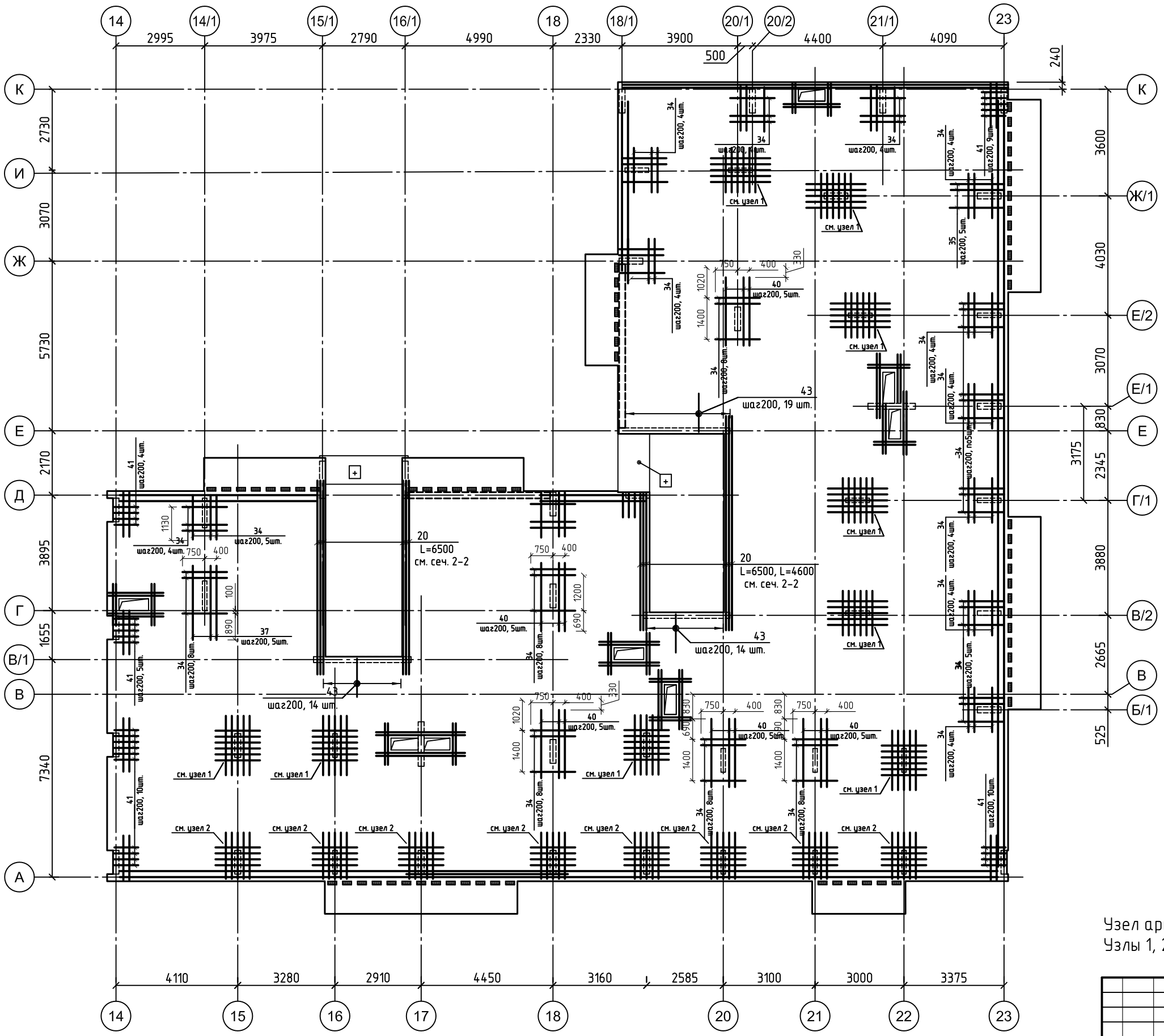


Узел армирования балконной консоли см. л. 33
Узлы 1, 2, 3 см.л. 30...32

| | | | | | | |
|---|---|---|---|---|---|---|
| Изм | Кол.уч. | Лист | N док. | Подпись | Дата | 1/14 - SD-08 - КЖ |
| | | | | | | Ленинградская область, Всеволожский район, МО "Агалатовское сельское поселение", пос. Касимово. Малоэтажный жилой комплекс "Цветы" |
| ГИП | | Малинский | | | 09.04.14 | 3-х этажный многоквартирный жилой дом — Стадия: Р; Лист: 28; Листов: |
| Разраб. | | | | | | |
| Пров. | | | | | | Монолитная плита перекрытия в осях 14-23. Низ на отм. -0.310 Верхнее армирование |
| Н. контр | | Малинский | | | | ООО"НАШ ПРОЕКТ" |

Согласовано

Взам.инв. N

Формат А2

Ведомость деталей.

| Поз. | Эскиз |
|---|---|
| ИМ1 | 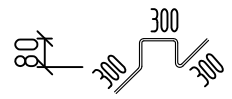  |
| 26 | 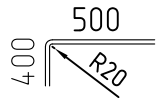  |
| 42 | 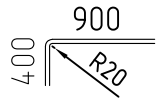  |
| 43 | 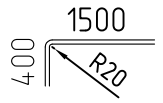  |

Спецификация материалов. Монолитная перекрытия на отм. -0.310

| Поз. | Обозначение | Наименование | | Кол. шт | Масса ед.кг | Приме-чание |
|---|---|---|---|---|---|---|
| | | | | | | |
| | | Детали | | | | |
| 20 | ГОСТ 5781-82 | ⌀ 10 AIII | L, пог.м. | 13450.0 | 0.617 | 8298.65 |
| 21 | | ⌀ 8 AIII | L, пог.м. | 13000.0 | 0.395 | 5135.0 |
| 22 | | ⌀ 12 AIII | L=3500 | 26 | 3.11 | 80.86 |
| 23 | | ⌀ 10 AIII | L=2900 | 138 | 1.79 | 247.02 |
| 24 | | ⌀ 12 AIII | L=3750 | 36 | 3.33 | 119.88 |
| 25 | | ⌀ 16 AIII | L=6900 | 3 | 10.89 | 32.67 |
| 26 | см. ведомость деталей | ⌀ 10 AIII | L=900 | 77 | 0.56 | 43.12 |
| 27 | | ⌀ 12 AIII | L, пог.м. | 1060.0 | 0.888 | 941.28 |
| 28 | | ⌀ 10 AIII | L=2700 | 67 | 1.67 | 111.89 |
| 29 | | ⌀ 16 AIII | L=6500 | 12 | 10.26 | 123.12 |
| 30 | | ⌀ 10 AIII | L=3500 | 169 | 2.16 | 365.04 |
| 31 | | ⌀ 12 AIII | L=5500 | 5 | 4.89 | 24.45 |
| 32 | | ⌀ 12 AIII | L=5150 | 3 | 4.57 | 13.71 |
| 33 | | ⌀ 16 AIII | L=7200 | 3 | 11.36 | 34.08 |
| 34 | | ⌀ 12 AIII | L=1500 | 669 | 1.33 | 889.77 |
| 35 | | ⌀ 12 AIII | L=1900 | 10 | 1.69 | 16.90 |
| 36 | | ⌀ 12 AIII | L=2000 | 82 | 1.78 | 145.96 |
| 37 | | ⌀ 12 AIII | L=2400 | 30 | 2.13 | 63.9 |
| 38 | | ⌀ 12 AIII | L=2800 | 5 | 2.49 | 12.45 |
| 39 | | ⌀ 12 AIII | L=1700 | 102 | 1.51 | 154.02 |
| 40 | | ⌀ 12 AIII | L=2300 | 55 | 2.04 | 112.2 |
| 41 | | ⌀ 12 AIII | L=900 | 55 | 0.80 | 44.0 |
| 42 | см. ведомость деталей | ⌀ 12 AIII | L=1300 | 54 | 1.15 | 62.1 |
| 43 | см. ведомость деталей | ⌀ 12 AIII | L=1900 | 59 | 1.69 | 99.71 |
| ИМ1 | см. ведомость деталей | ⌀8 AI | L=1060 | 3600 | 0.42 | 1512.0 |
| | | | | | | |
| | ГОСТ 26633-91 | Бетон кл. B25 W2 F50 | | 189.0 | куб.м. | |

Согласовано

Взам.инв. N

| Изм | Кол.уч. | Лист | N док. | Подпись | Дата |
|---|---|---|---|---|---|
| ГИП | | Малинский | | | 09.04.14 |
| Разраб. | | | | | |
| Пров. | | | | | |
| Н. контр | | Малинский | | | |

1/14 - SD-08 - КЖ

Ленинградская область, Всеволожский район,
МО "Агалатовское сельское поселение", пос. Касимово.
Малоэтажный жилой комплекс "Цветы"

3-х этажный многоквартирный жилой дом

| Стадия | Лист | Листов |
|---|---|---|
| Р | 29 | |

Спецификация материалов . Монолитная плита перекрытия, низ на отм. -0.310

ООО"НАШ ПРОЕКТ"

1

Схема расположения дополнительной арматуры в верхней зоне

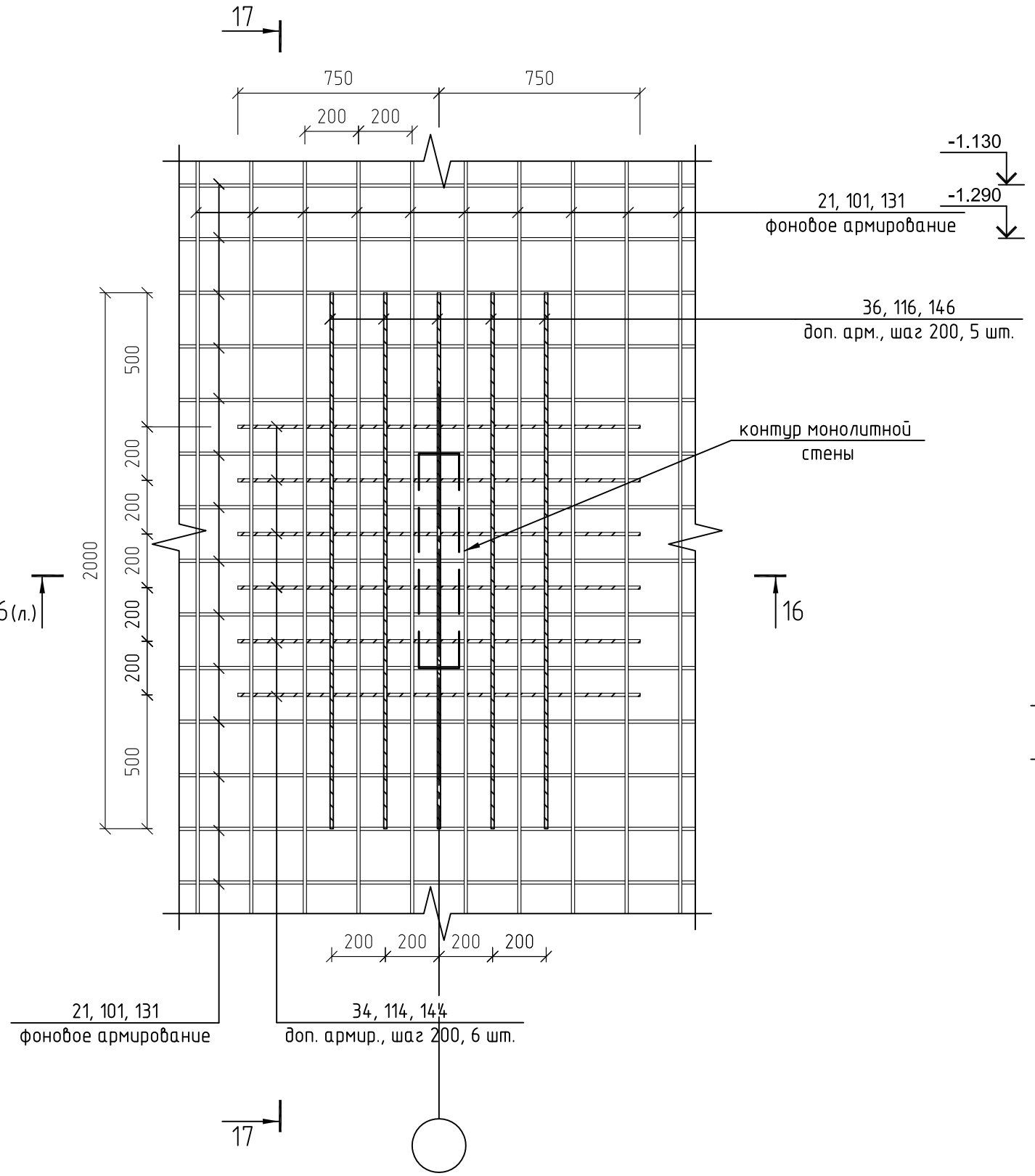


17 – 17

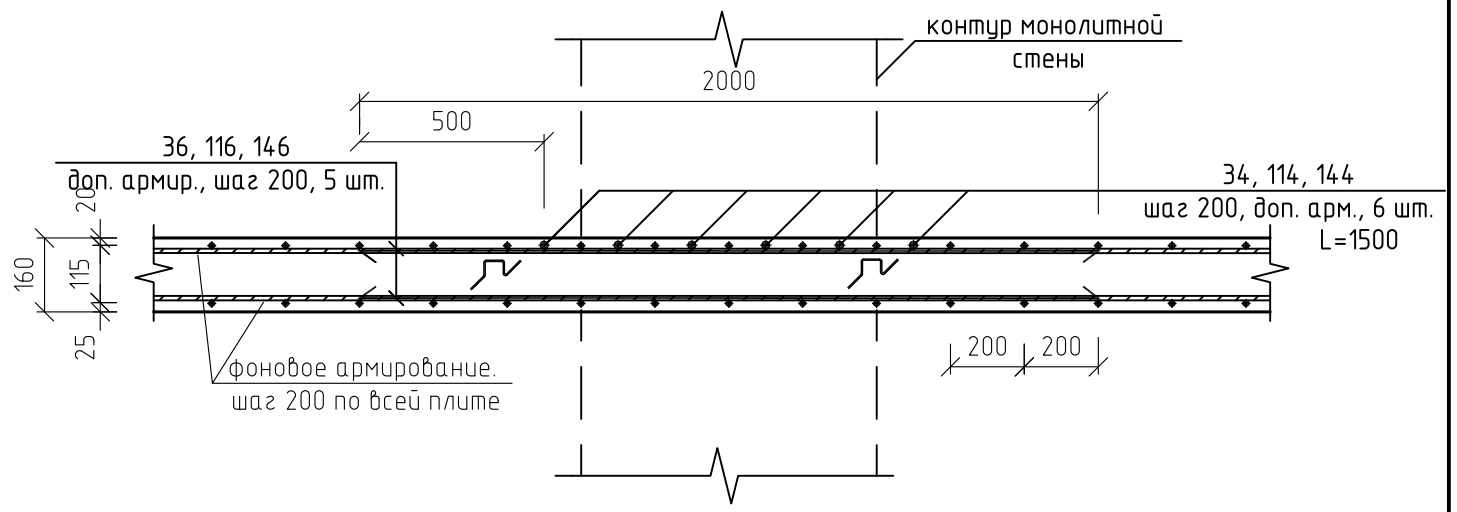


16 – 16

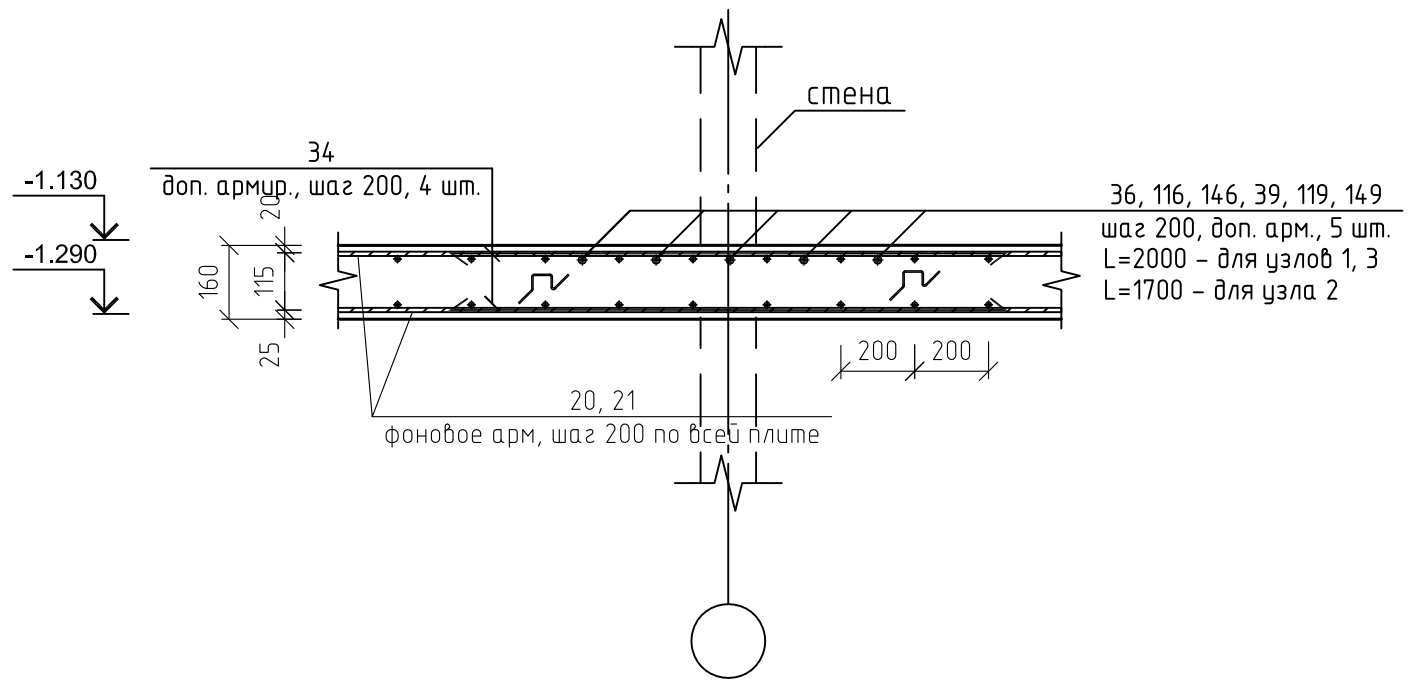


Согласовано

Взам.инв. N

| | | | | | | |
|---|---|---|---|---|---|---|
| Изм | Кол.уч. | Лист | N док. | Подпись | Дата | 1/14 – SD-08 – КЖ |
| ГИП | | Малинский | | | 09.04.14 | Ленинградская область, Всеволожский район, МО "Агалатовское сельское поселение", пос. Касимово. Малоэтажный жилой комплекс "Цветы" |
| Разраб. | | | | | | 3-х этажный многоквартирный жилой дом |
| Пров. | | | | | | Стадия: Р; Лист: 30; Листов: |
| Н. контр | | Малинский | | | | Плита перекрытия на отм. –1.150 . Армированиие |
| | | | | | | ООО"НАШ ПРОЕКТ" |

## 2

Схема расположения дополнительной арматуры в верхней зоне

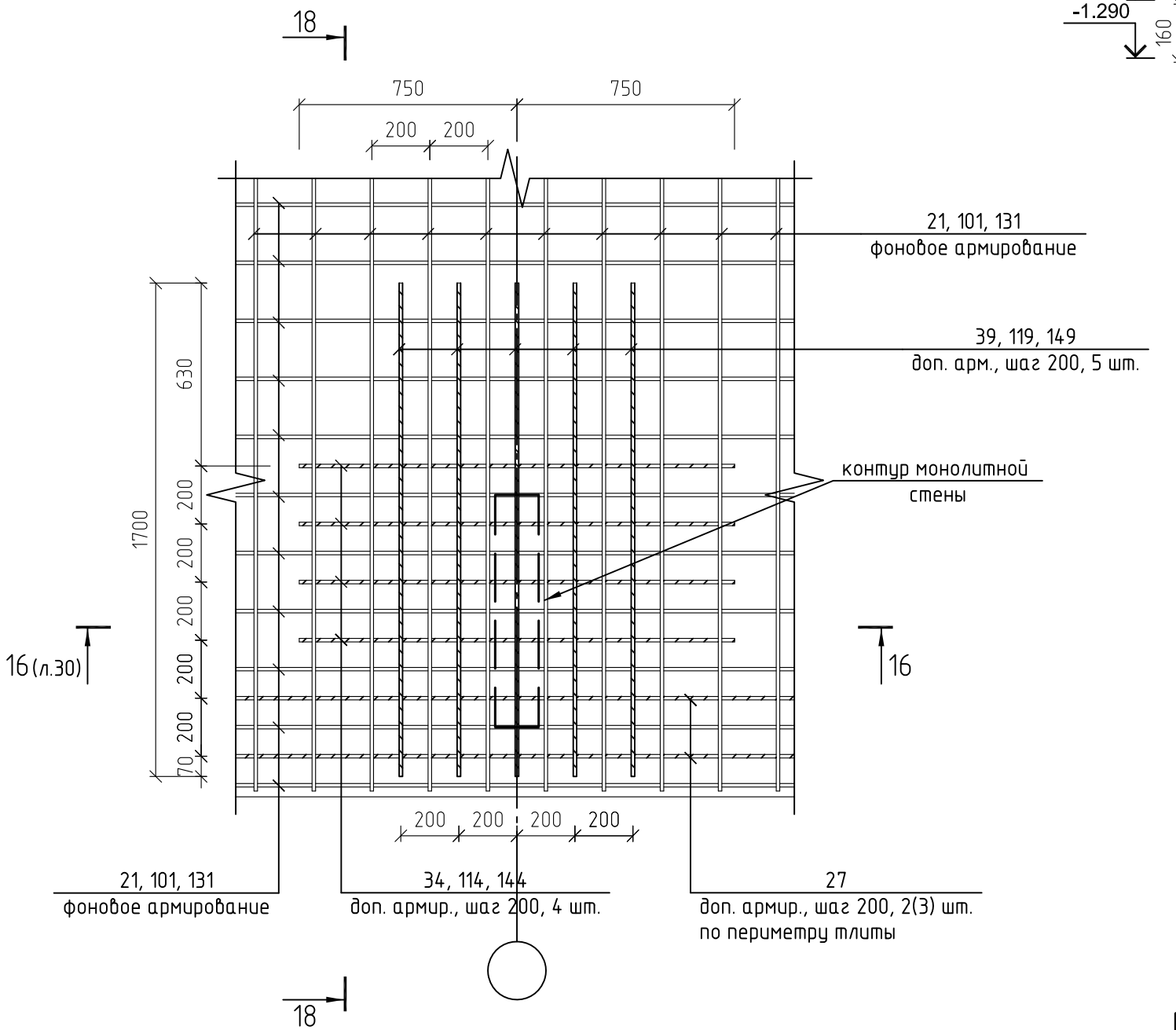


## 18–18

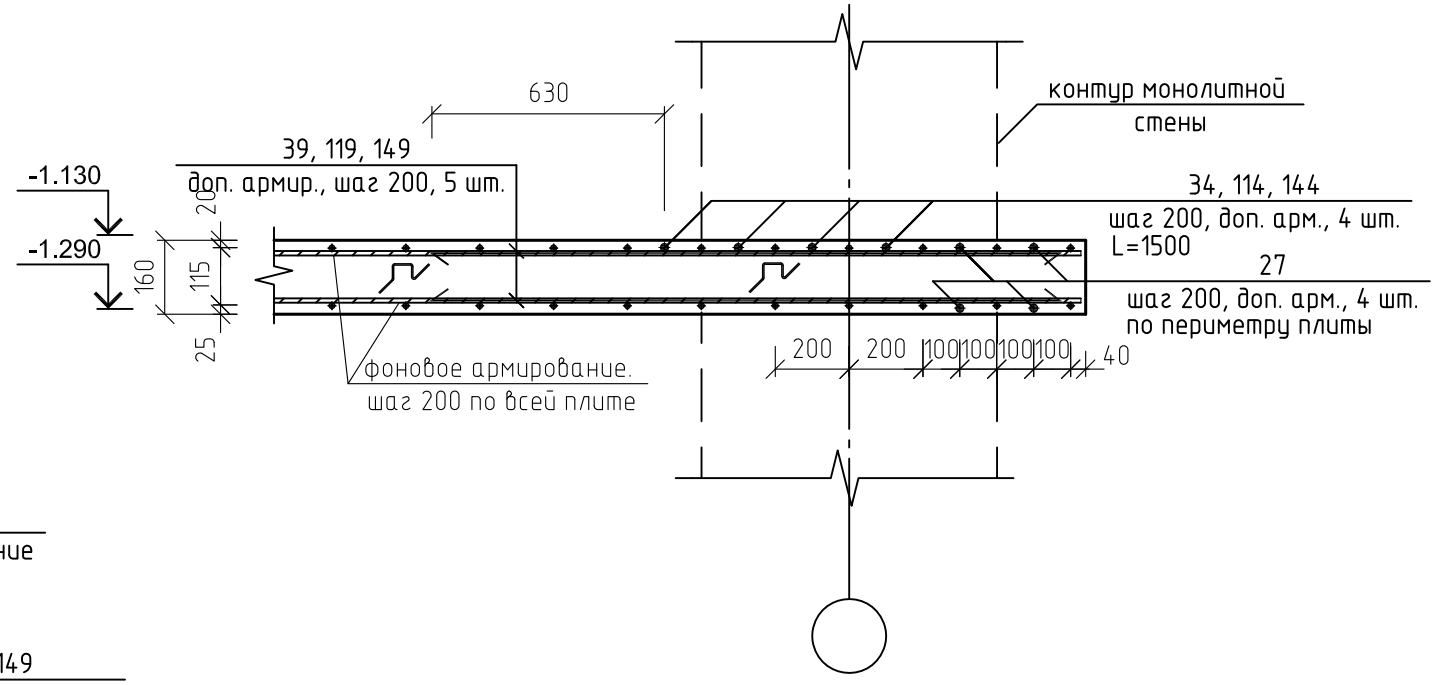


Разрез 16–16 см .л.30

Согласовано

Взам.инв. N

| | | | | | | | | |
|---|---|---|---|---|---|---|---|---|
| | | | | | | 1/14 – SD-08 – КЖ | | |
| | | | | | | Ленинградская область, Всеволожский район, МО "Агалатовское сельское поселение", пос. Касимово. Малоэтажный жилой комплекс "Цветы" | | |
| Изм | Кол.уч. | Лист | N док. | Подпись | Дата | | | |
| ГИП | | Малинский | | | 09.04.14 | 3-х этажный многоквартирный жилой дом | Стадия | Лист | Листов |
| Разраб. | | | | | | | Р | 31 | |
| Пров. | | | | | | | | | |
| | | | | | | Плита перекрытия на отм. -1.150 . Армированиие | ООО"НАШ ПРОЕКТ" | | |
| Н. контр | | Малинский | | | | | | | |

## 3

Схема расположения дополнительной арматуры в верхней зоне

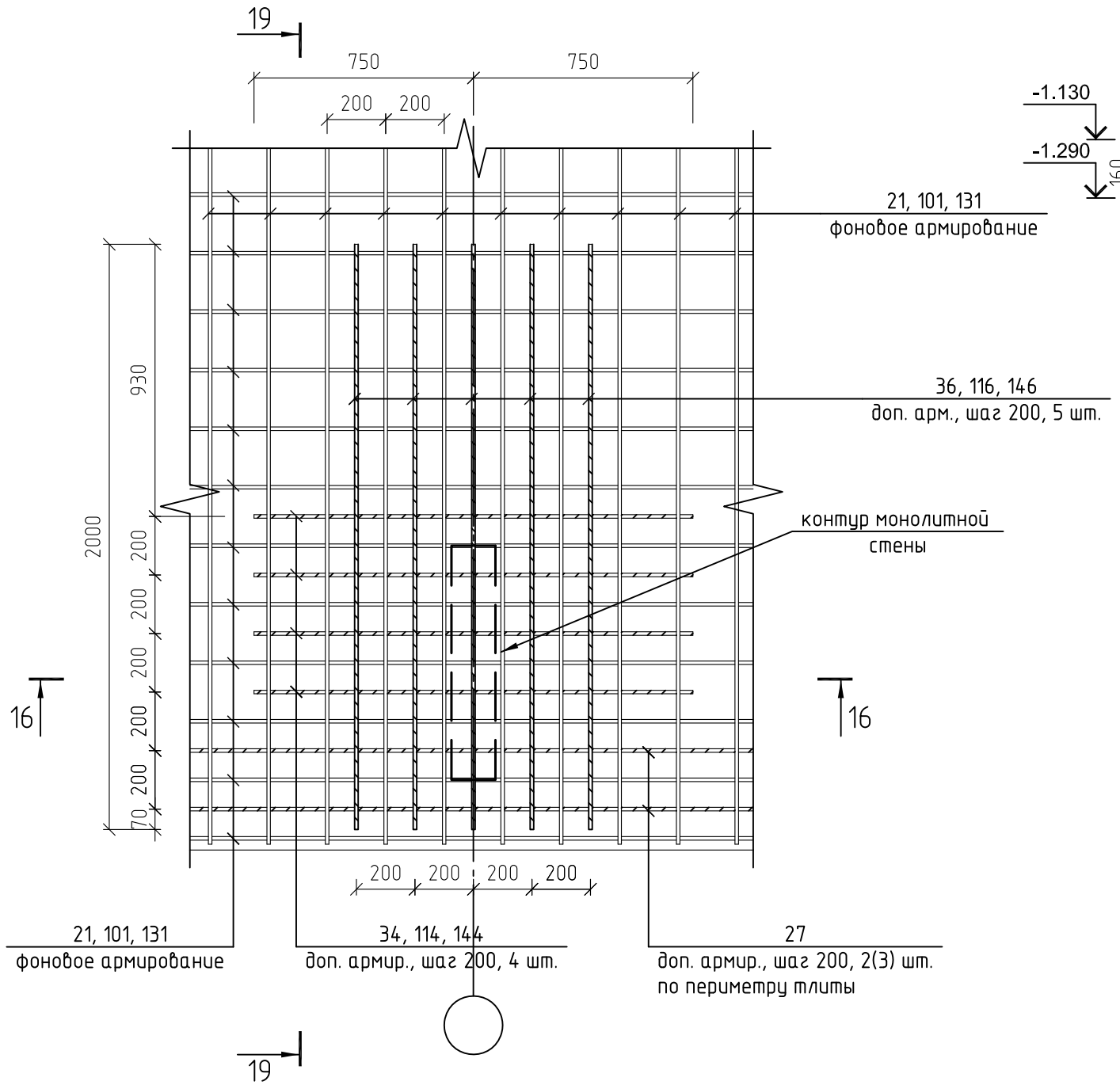


## 19–19

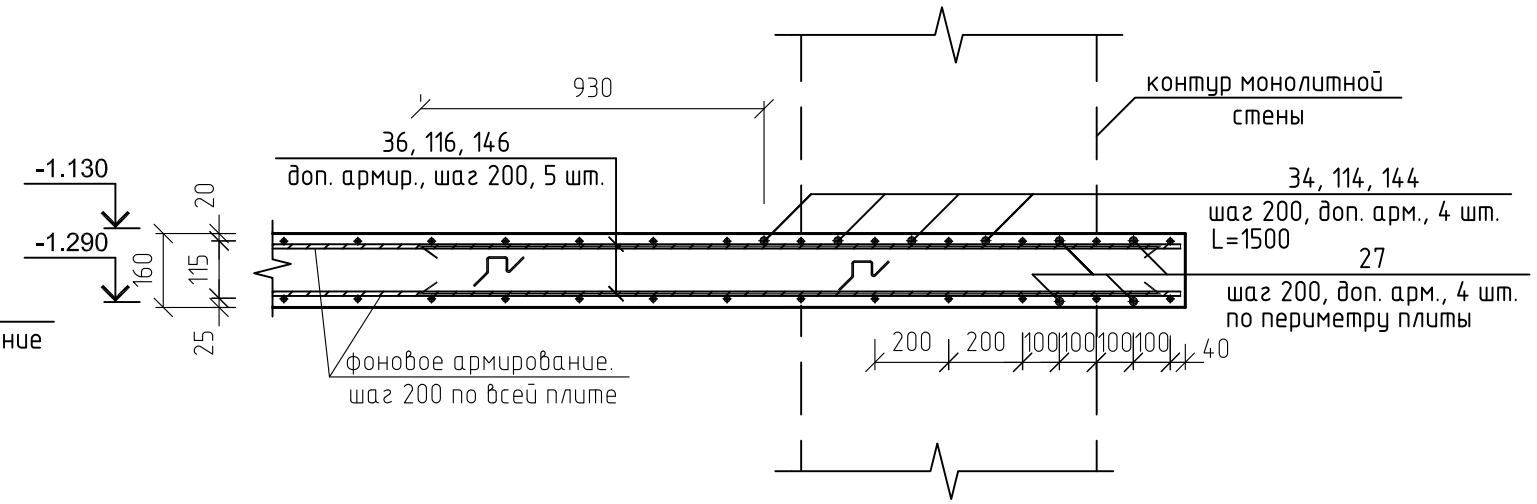


Разрез 16–16 см .л.30

Согласовано

Взам.инв. N

| | | | | | | |
|---|---|---|---|---|---|---|
| Изм | Кол.уч. | Лист | N док. | Подпись | Дата | 1/14 – SD-08 – КЖ |
| | | | | | | Ленинградская область, Всеволожский район, МО "Агалатовское сельское поселение", пос. Касимово. Малоэтажный жилой комплекс "Цветы" |
| ГИП | | Малинский | | | 09.04.14 | 3-х этажный многоквартирный жилой дом — Стадия: Р; Лист: 32; Листов: |
| Разраб. | | | | | | |
| Пров. | | | | | | |
| Н. контр | | Малинский | | | | Плита перекрытия на отм. -1.150 . Армированиие — ООО"НАШ ПРОЕКТ" |

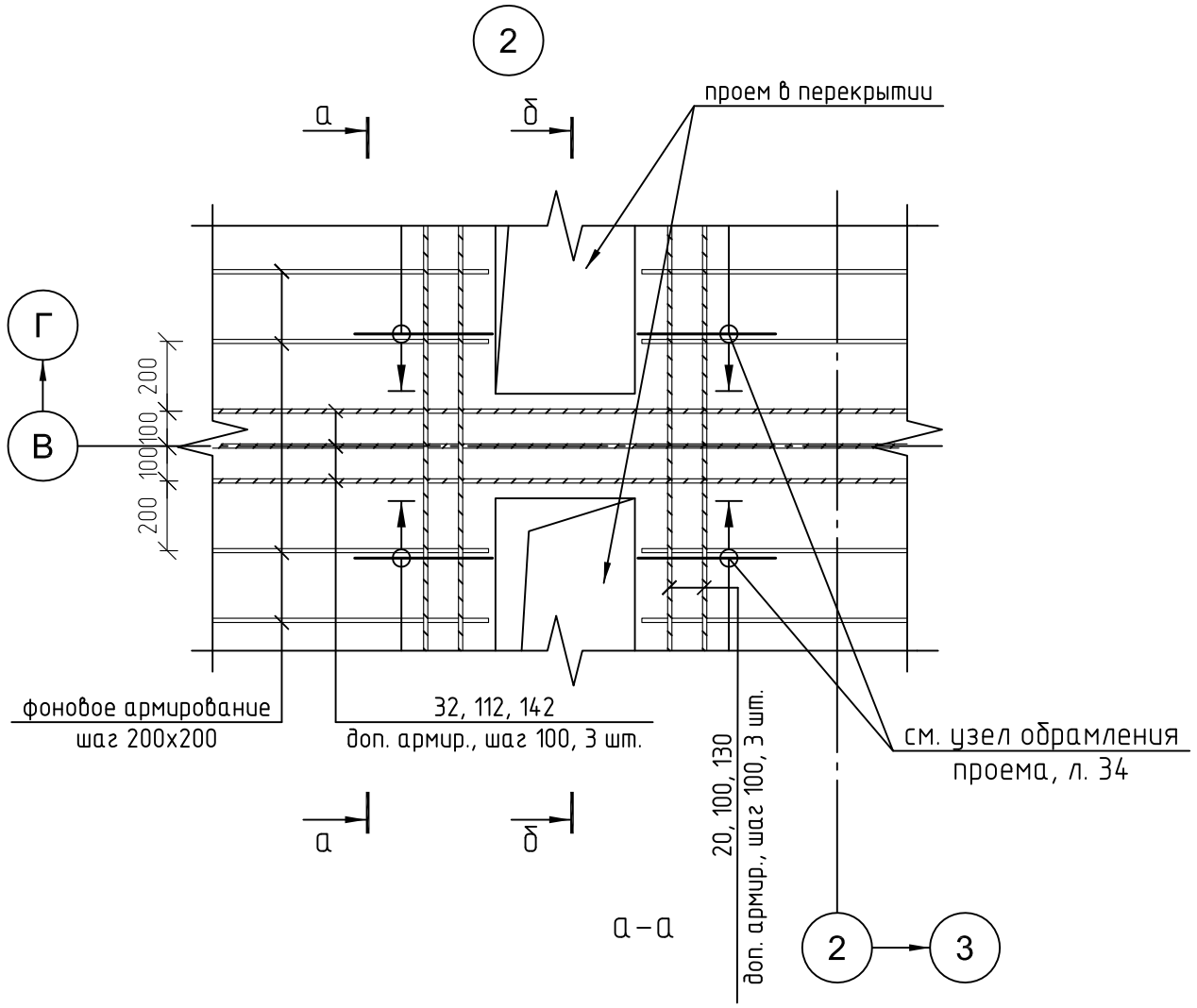


а–а

Армирование консоли балкона

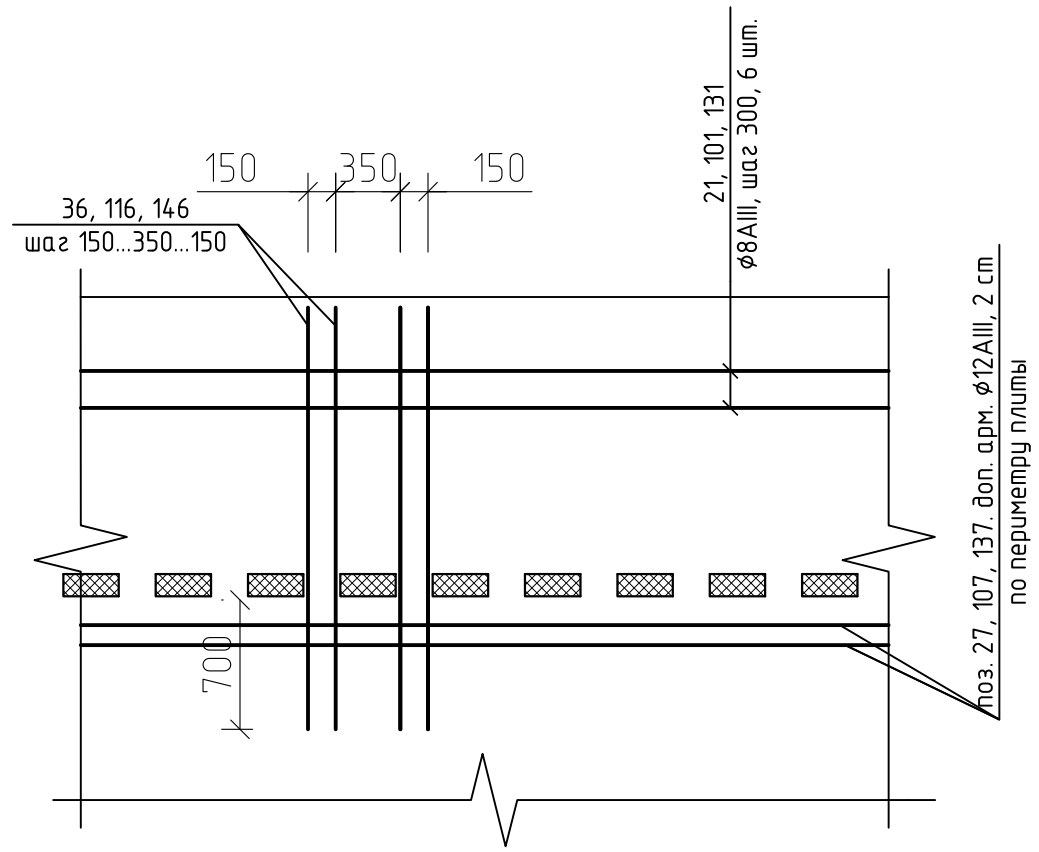


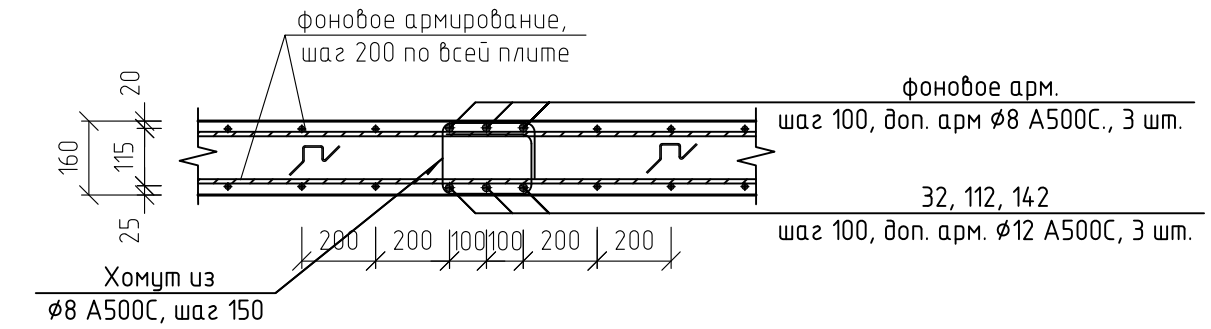


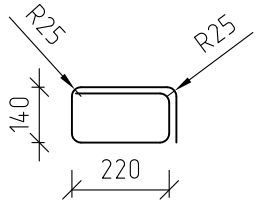


б–б

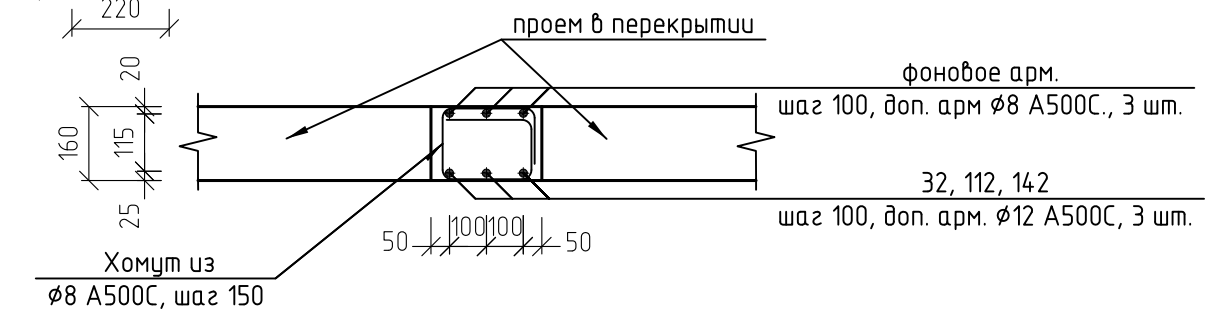


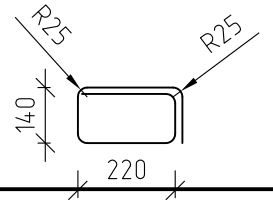


Узел 2 замаркирован на л. 25

Согласовано

Взам.инв. N

| Изм | Кол.уч. | Лист | N док. | Подпись | Дата |
|---|---|---|---|---|---|
| ГИП | | Малинский | | | 09.04.14 |
| Разраб. | | | | | |
| Пров. | | | | | |
| Н. контр | | Малинский | | | |

1/14 – SD-08 – КЖ

Ленинградская область, Всеволожский район,
МО "Агалатовское сельское поселение", пос. Касимово.
Малоэтажный жилой комплекс "Цветы"

3-х этажный многоквартирный жилой дом

| Стадия | Лист | Листов |
|---|---|---|
| Р | 33 | |

Плита перекрытия на отм. -1.150 . Армированиие

ООО"НАШ ПРОЕКТ"

Узел обрамления отверстий в перекрытии
Проем до 500 мм

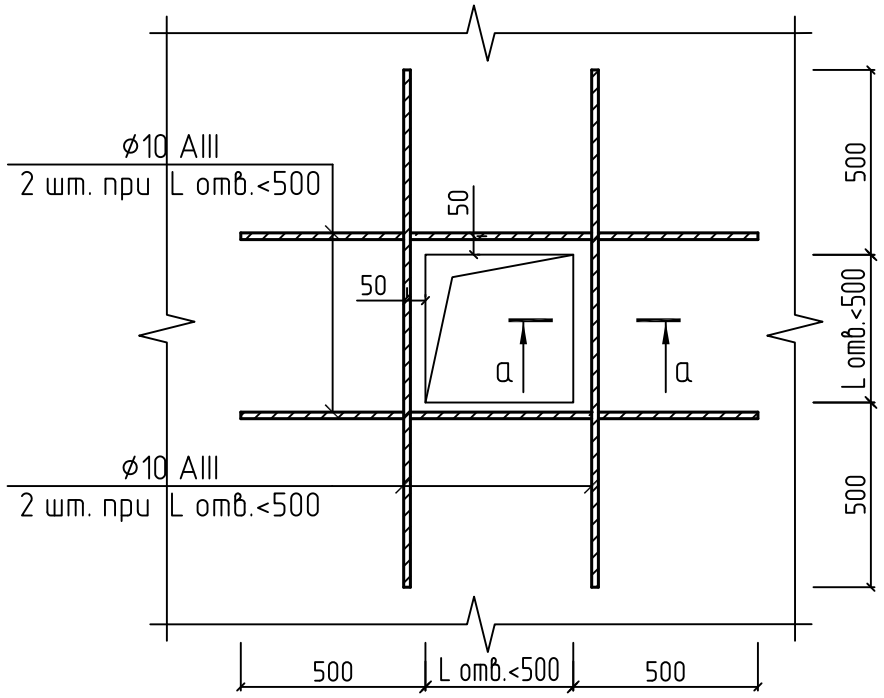


Узел обрамления отверстий в перекрытии
Проем L отв.>500 мм

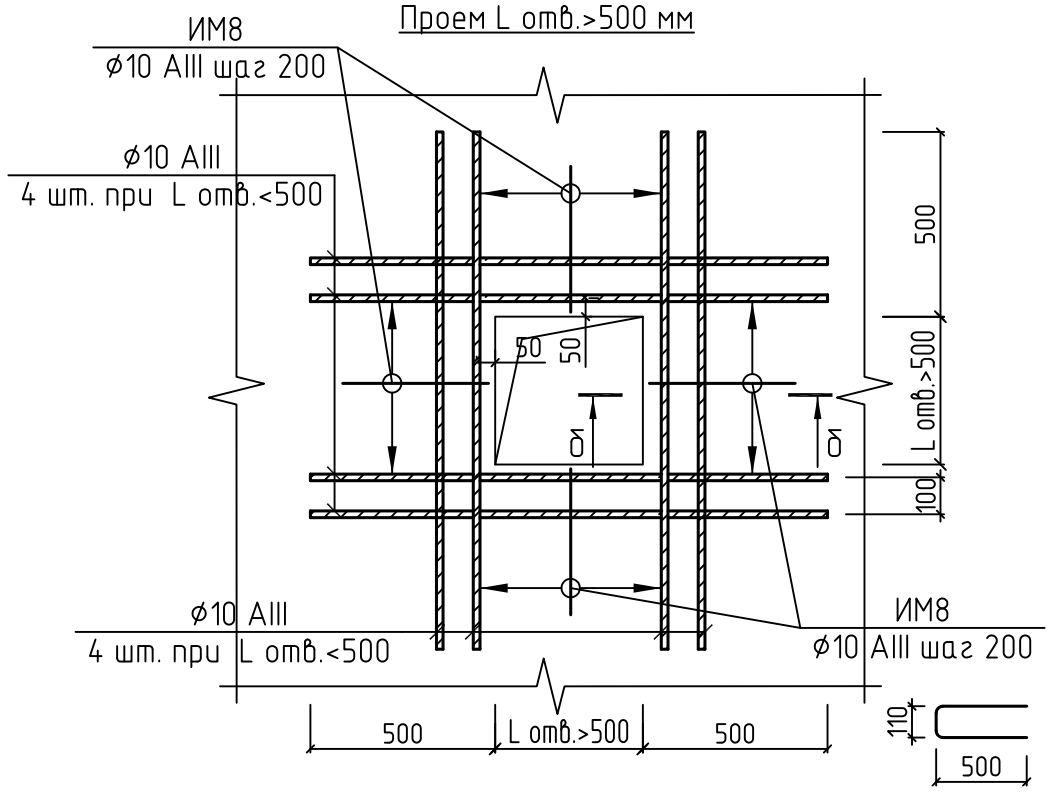


10-10
Узел устройства температурной шпонки

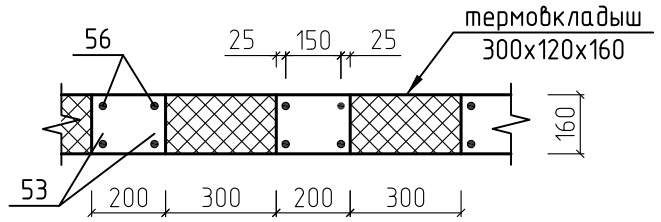


а-а

Обрамление при ширине
проема < 500 мм

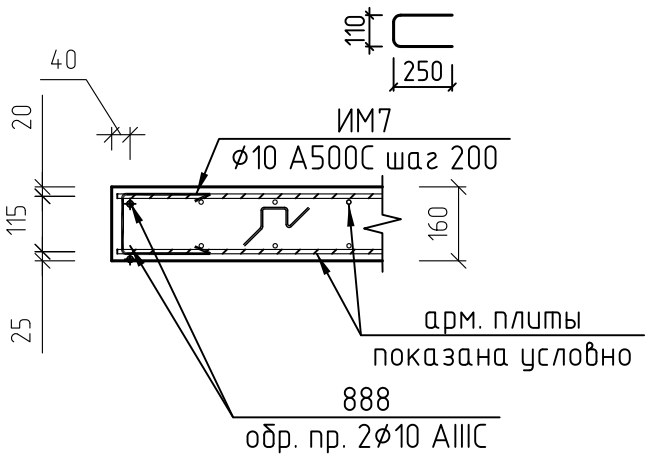


б-б

Обрамление при ширине
проема > 500 мм

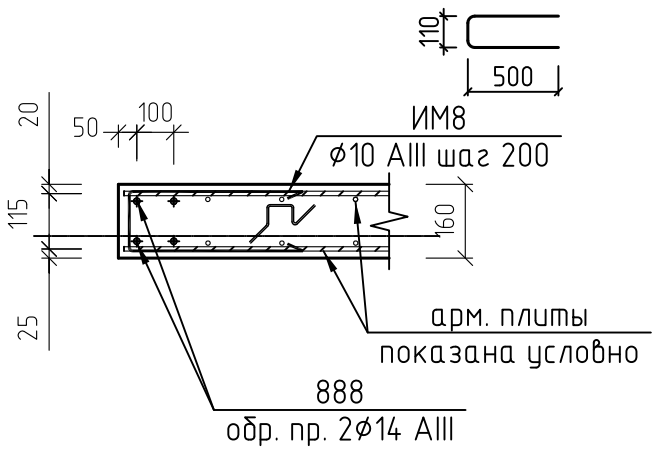


в-в

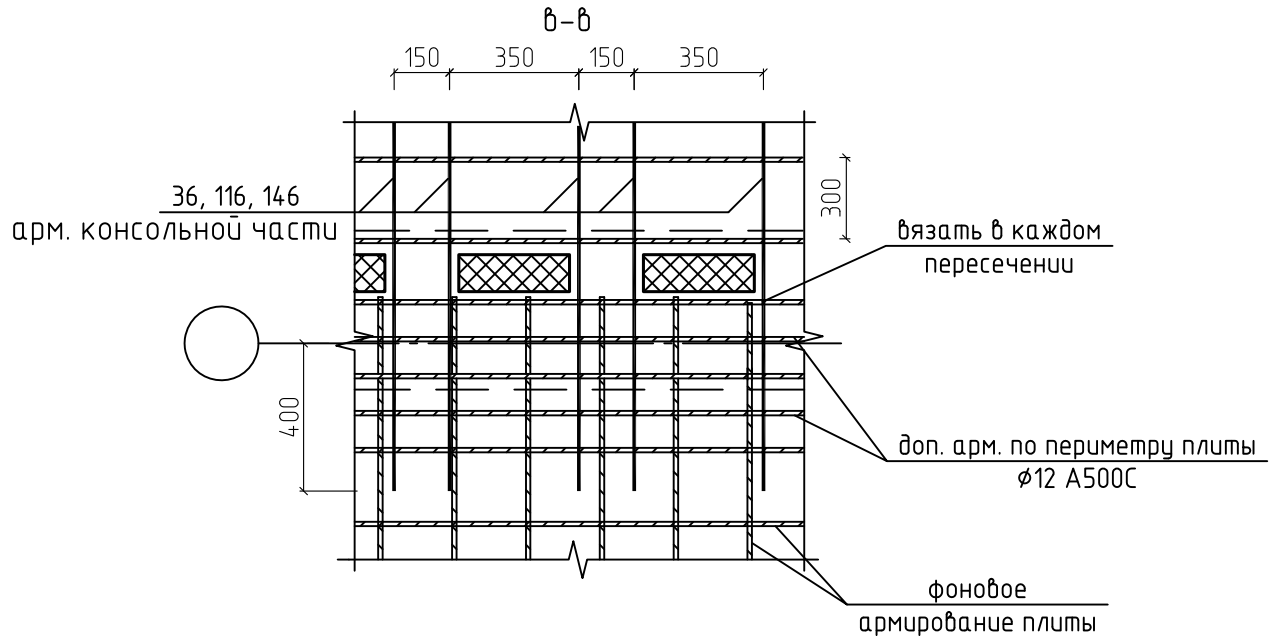


Согласовано

Взам.инв. N

| Изм | Кол.уч. | Лист | N док. | Подпись | Дата |
|---|---|---|---|---|---|
| ГИП | | Малинский | | | 09.04.14 |
| Разраб. | | | | | |
| Пров. | | | | | |
| Н. контр | | Малинский | | | |

1/14 - SD-08 - КЖ

Ленинградская область, Всеволожский район,
МО "Агалатовское сельское поселение", пос. Касимово.
Малоэтажный жилой комплекс "Цветы"

3-х этажный
многоквартирный жилой дом

| Стадия | Лист | Листов |
|---|---|---|
| Р | 34 | |

Плита перекрытия на отм. -1.150 .
Армирование

ООО"НАШ ПРОЕКТ"

## Балка Б1. Опалубка

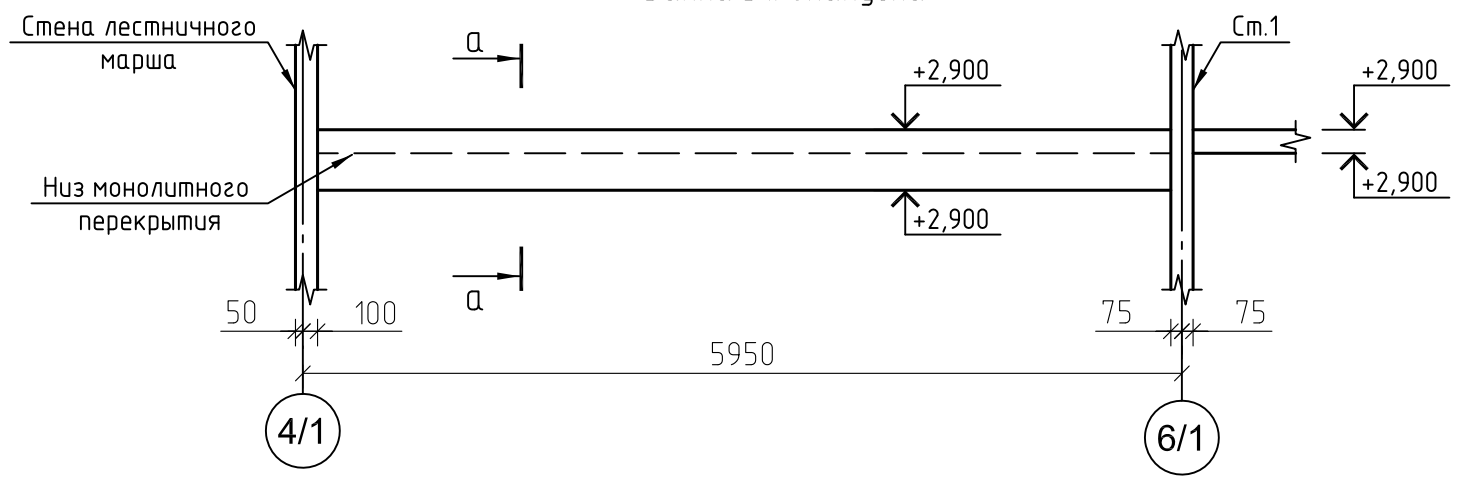


## Спецификация материалов. Балка Б1

| Поз. | Обозначение | Наименование | Кол. шт | Масса ед.кг | Приме-чание |
|---|---|---|---|---|---|
| | | | | | |
| | | Детали | | | |
| 80 | ГОСТ 5781-82 | ⌀ 12 AIII L=5750 | 4 | 5.11 | 20.44 |
| 81 | | ⌀ 16 AIII L=5750 | 3 | 9.07 | 27.21 |
| 82 | см. ведомость деталей | ⌀ 8 AIII L=1100 | 30 | 0.44 | 13.2 |
| 83 | | ⌀ 10 AIII L=2000 | 4 | 1.23 | 4.92 |
| 84 | см. ведомость деталей | ⌀ 16 AIII L=2535 | 3 | 4.00 | 12.00 |
| | | | | | |
| | ГОСТ 26633-91 | Бетон кл. B25 W2 F50 | - | куб.м. | учтено в монол. перекрытии |

## Балка Б1. Армирование

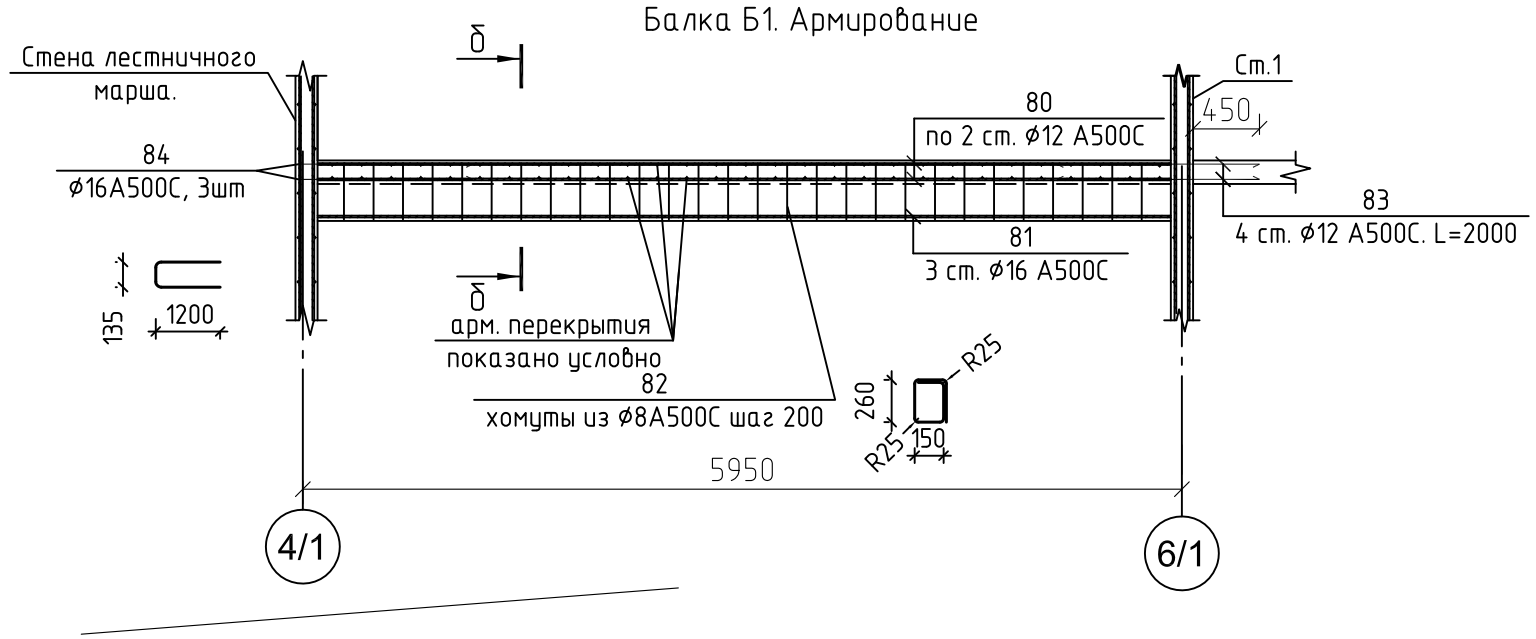


## Ведомость деталей.

| Поз. | Эскиз |
|---|---|
| 82 | 260, 150, R20 |
| 84 | 135, 1200 |

## б–б

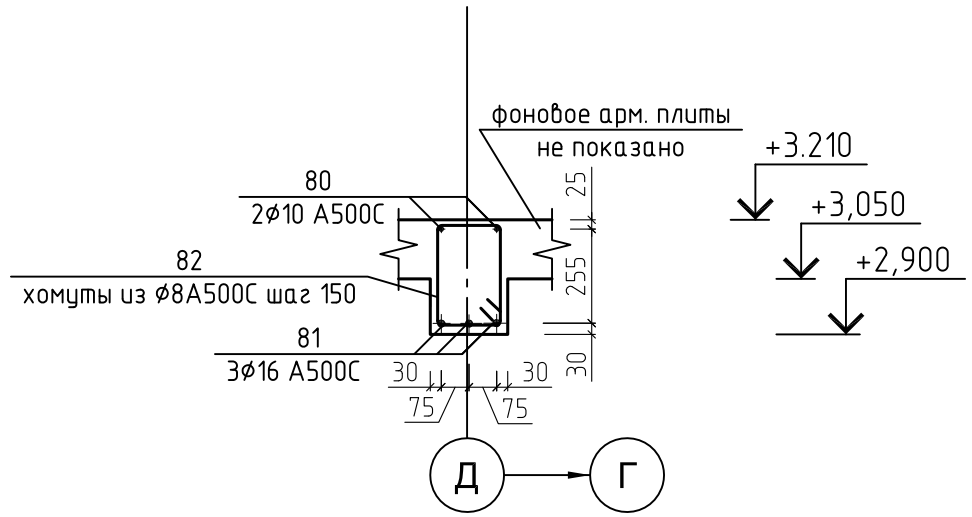


## а–а

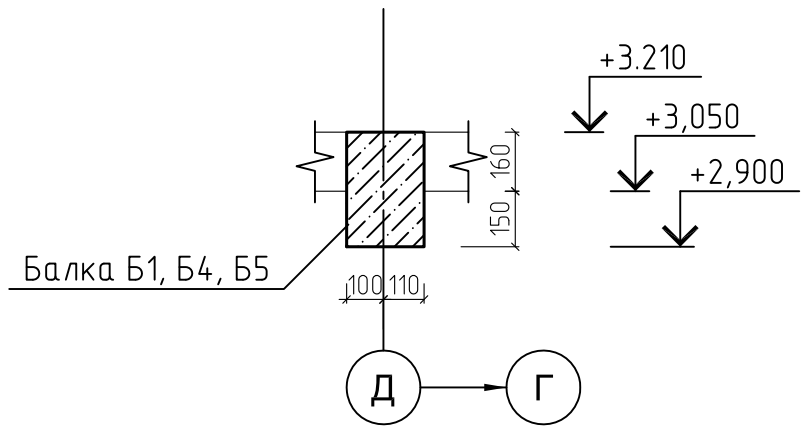


Согласовано

Взам.инв. N

| Изм | Кол.уч. | Лист | N док. | Подпись | Дата |
|---|---|---|---|---|---|
| ГИП | | Малинский | | | 09.04.14 |
| Разраб. | | | | | |
| Пров. | | | | | |
| Н. контр | | Малинский | | | |

1/14 - SD-08 - КЖ

Ленинградская область, Всеволожский район, МО "Агалатовское сельское поселение", пос. Касимово. Малоэтажный жилой комплекс "Цветы"

3-х этажный многоквартирный жилой дом

| Стадия | Лист | Листов |
|---|---|---|
| Р | 35 | |

Балка Б1.

ООО"НАШ ПРОЕКТ"

Промежуточная площадка
лестничного марша Л2 в осях
9/1–10/1 и 15/1–16/1 на отм. +.....
Опалубка.

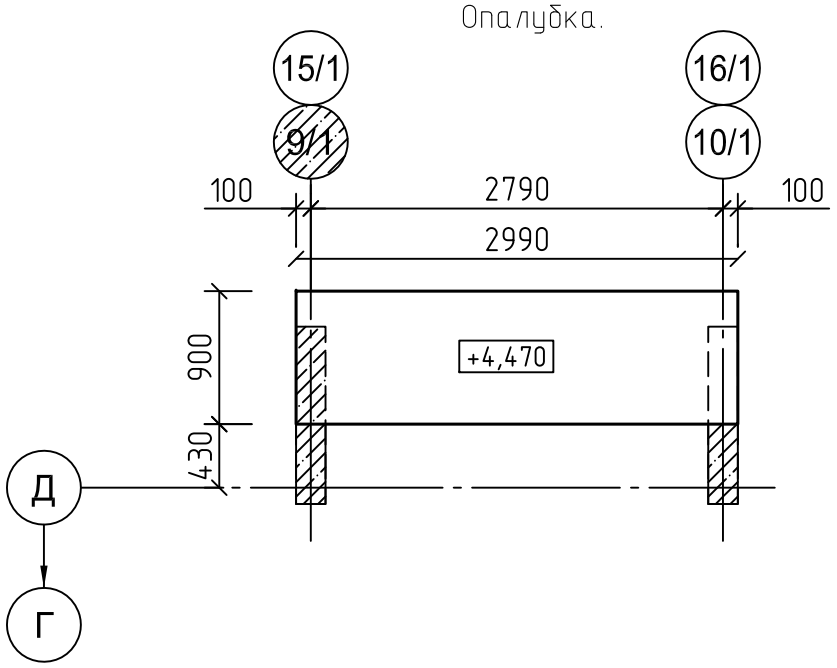


Спецификация материалов. Промежуточная площадка лестничного марша Л2

| Поз. | Обозначение | Наименование | | Кол. шт | Масса ед.кг | Приме-чание |
|---|---|---|---|---|---|---|
| | | | | | | |
| | | Детали | | | | |
| 90 | ГОСТ 5781-82 | ⌀ 12 AIII | L=2550 | 10 | 2.26 | 22.6 |
| 91 | | ⌀ 12 AIII | L=2950 | 2 | 2.62 | 5.24 |
| 92 | см. ведомость деталей | ⌀ 12 AIII | L=900 | 10 | 0.80 | 8.0 |
| 93 | см. ведомость деталей | ⌀ 12 AIII | L=1500 | 10 | 1.332 | 13.3 |
| 94 | | ⌀ 12 AIII | L=850 | 9 | 0.76 | 6.84 |
| ИМ1 | см. ведомость деталей | ⌀ 8 AIII | L=510 | 28 | 0.20 | 5.6 |
| ИМ2 | см. ведомость деталей | ⌀ 8 AIII | L=1060 | 12 | 4.00 | 12.00 |
| | ГОСТ 26633-91 | Бетон кл. B25 W2 F50 | | 0.45 | куб.м. | |

Промежуточная площадка
лестничного марша Л2 на отм. +.....
Нижнее, верхнее армирование.

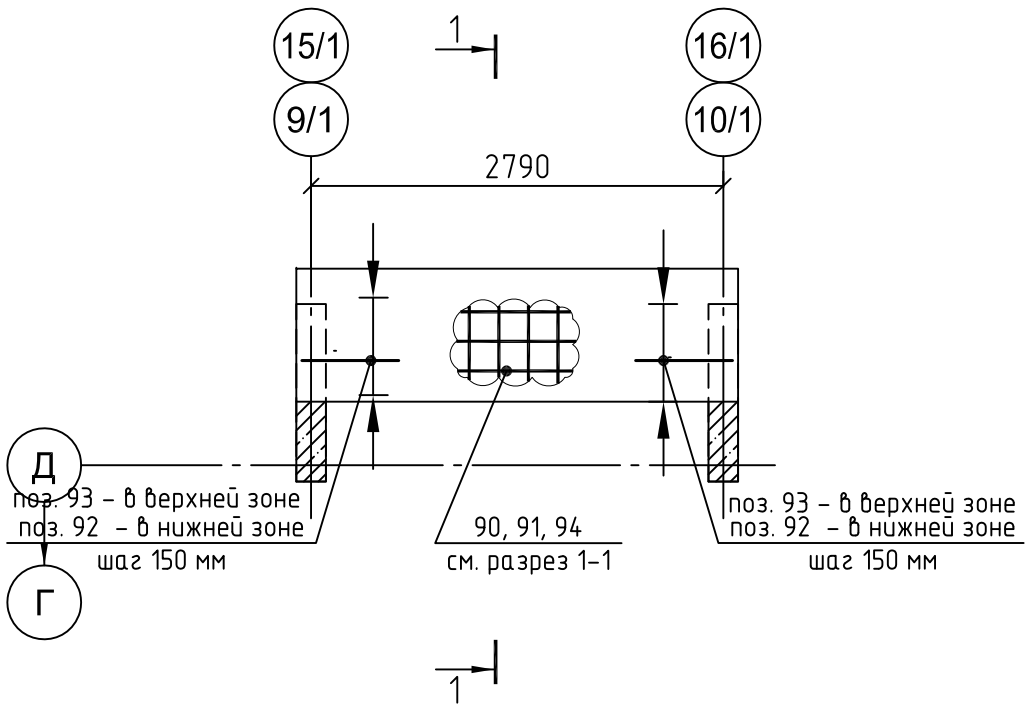


1–1

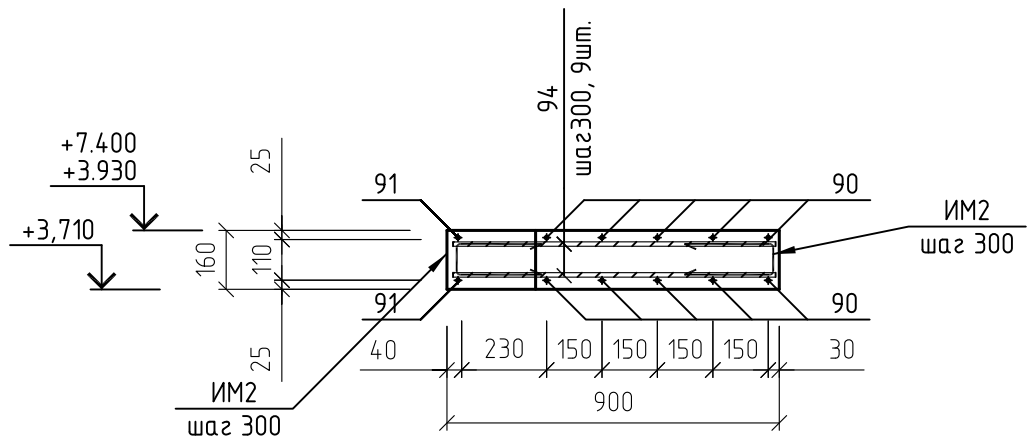


Согласовано

Взам.инв. N

| Изм | Кол.уч. | Лист | N док. | Подпись | Дата |
|---|---|---|---|---|---|
| ГИП | | Малинский | | | 09.04.14 |
| Разраб. | | | | | |
| Пров. | | | | | |
| | | | | | |
| | | | | | |
| Н. контр | | Малинский | | | |

1/14 – SD-08 – КЖ

Ленинградская область, Всеволожский район,
МО "Агалатовское сельское поселение", пос. Касимово.
Малоэтажный жилой комплекс "Цветы"

3-х этажный
многоквартирный жилой дом

| Стадия | Лист | Листов |
|---|---|---|
| Р | 36 | |

Промежуточная площадка лестничного марша Л2 в осях 9/1–10/1 и 15/1–16/1 на отм. +8888. Опалубка.

ООО"НАШ ПРОЕКТ"

Промежуточная площадка
лестничного марша Л3 в осях
18-19/Д-Е на отм. +.....
Опалубка.

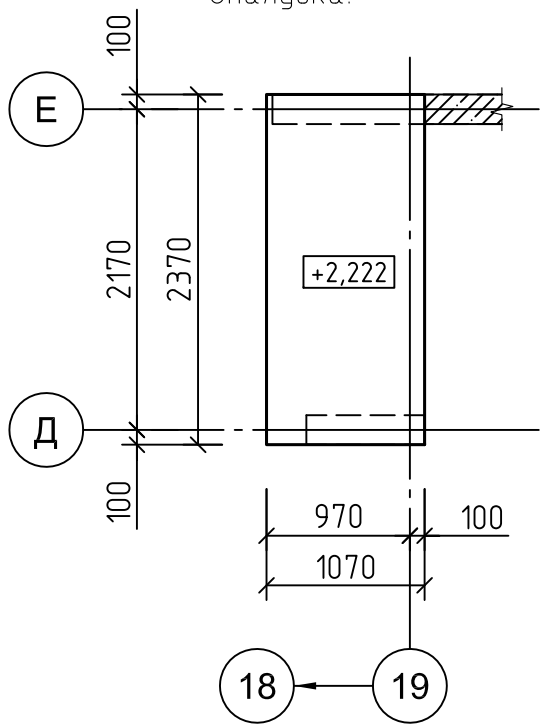


Спецификация материалов. Промежуточная площадка лестничного марша Л3

| Поз. | Обозначение | Наименование | | Кол. шт | Масса ед.кг | Приме-чание |
|---|---|---|---|---|---|---|
| | | | | | | |
| | | Детали | | | | |
| 95 | ГОСТ 5781-82 | ⌀ 12 AIII | L=1950 | 10 | 1.73 | 17.3 |
| 96 | | ⌀ 12 AIII | L=2150 | 2 | 0.91 | 1.82 |
| 97 | см. ведомость деталей | ⌀ 12 AIII | L=900 | 12 | 0.80 | 9.6 |
| 98 | см. ведомость деталей | ⌀ 12 AIII | L=1500 | 12 | 1.332 | 15.96 |
| ИМ1 | см. ведомость деталей | ⌀ 8 AIII | L=510 | 28 | 0.20 | 5.6 |
| ИМ2 | см. ведомость деталей | ⌀ 8 AIII | L=1060 | 12 | 4.00 | 12.00 |
| | ГОСТ 26633-91 | Бетон кл. B25 W2 F50 | | 0.40 | куб.м. | |

Промежуточная площадка
лестничного марша Л2 в осях
18-19/Д-Е на отм. +.....
Нижнее, верхнее армирование.

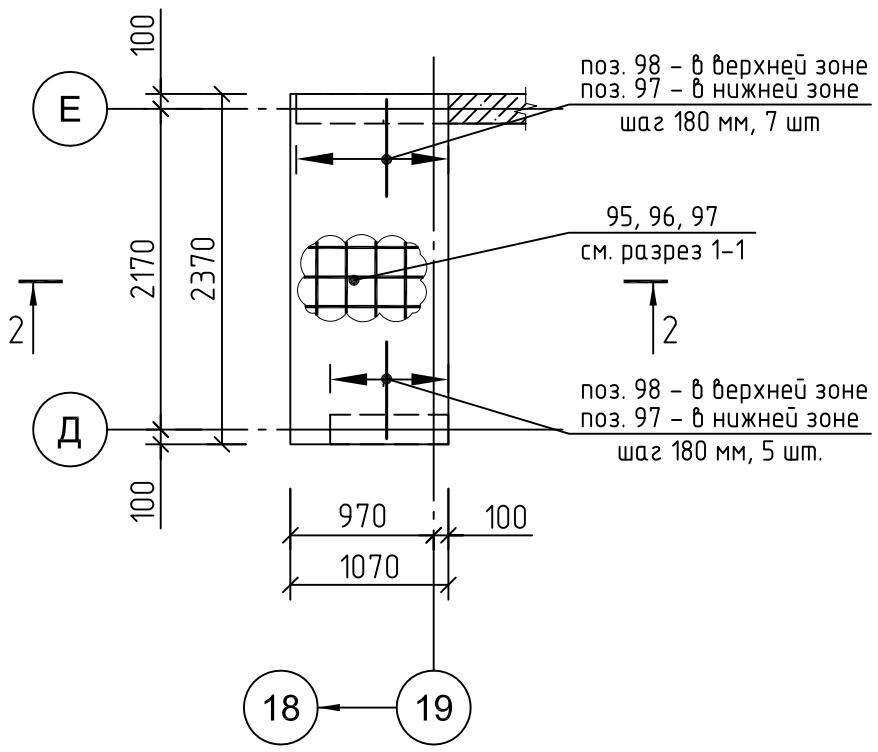


2-2

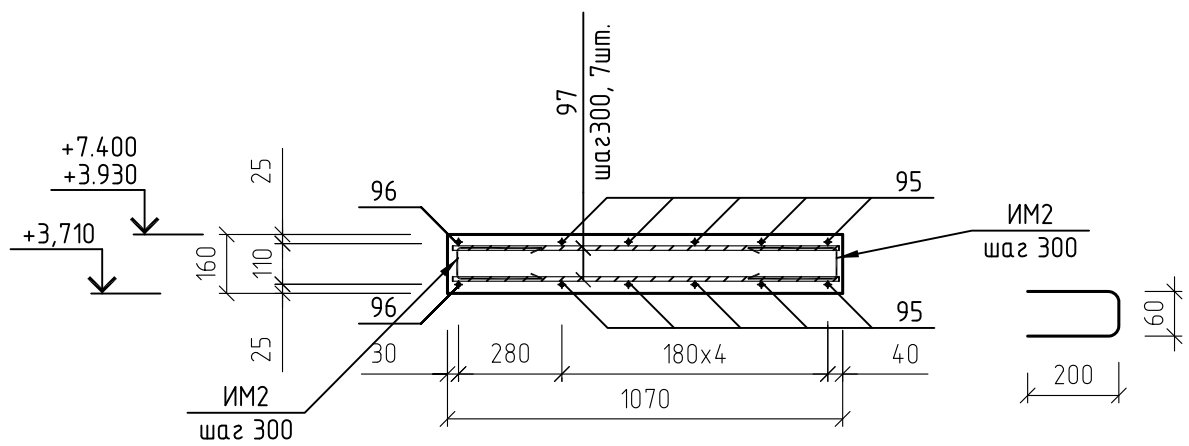


| Изм | Кол.уч. | Лист | N док. | Подпись | Дата |
|---|---|---|---|---|---|
| ГИП | | Малинский | | | 09.04.14 |
| Разраб. | | | | | |
| Пров. | | | | | |
| Н. контр | | Малинский | | | |

1/14 - SD-08 - КЖ

Ленинградская область, Всеволожский район,
МО "Агалатовское сельское поселение", пос. Касимово.
Малоэтажный жилой комплекс "Цветы"

3-х этажный многоквартирный жилой дом

| Стадия | Лист | Листов |
|---|---|---|
| Р | 37 | |

Промежуточная площадка лестничного марша Л2 в осях 9/1-10/1 и 15/1-16/1 на отм. +8888. Опалубка.

ООО"НАШ ПРОЕКТ"

Согласовано

Взам.инв. N

Монолитная плита перекрытия в осях 1–13. Низ на отм. +3.050, +5.990. Опалубка.

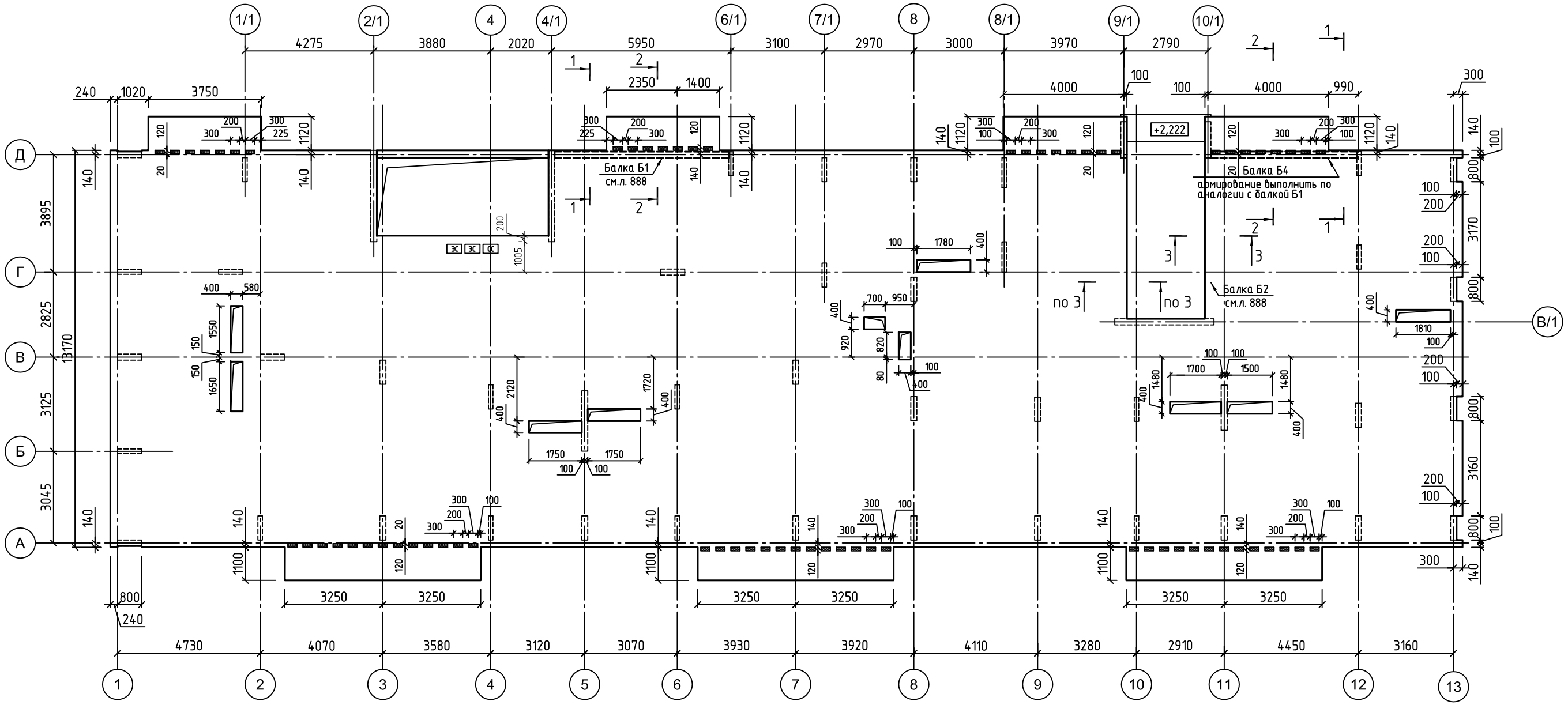


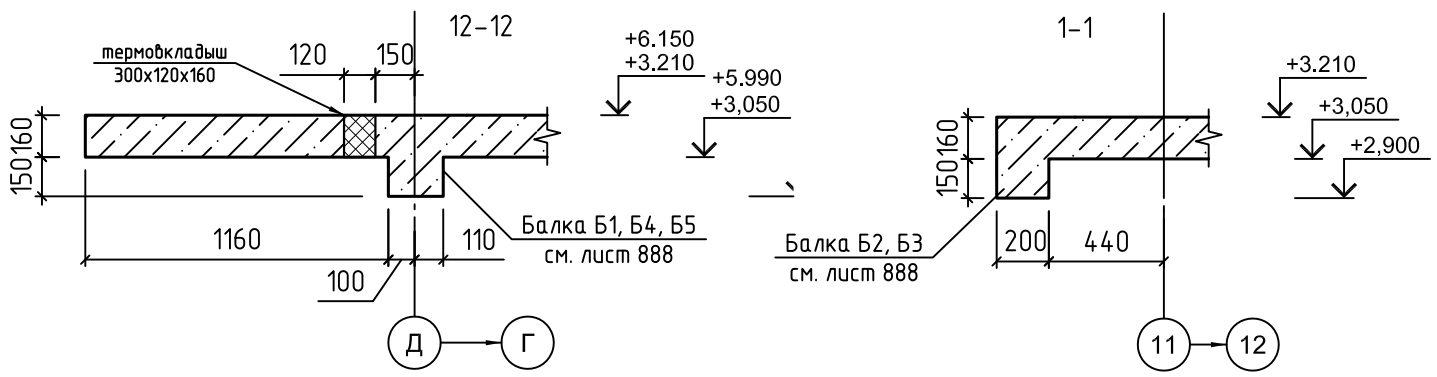


| | | | | | | |
|---|---|---|---|---|---|---|
| Изм | Кол.уч. | Лист | N док. | Подпись | Дата | 1/14 – SD-08 – КЖ |
| ГИП | | Малинский | | | 09.04.14 | Ленинградская область, Всеволожский район, МО "Агалатовское сельское поселение", пос. Касимово. Малоэтажный жилой комплекс "Цветы" |
| Разраб. | | | | | | 3-х этажный многоквартирный жилой дом — Стадия: Р; Лист: 39; Листов: |
| Пров. | | | | | | |
| Н. контр | | Малинский | | | | Монолитная плита перекрытия в осях 1–13. Низ на отм. +3.050, +5.990. Опалубка. — ООО"НАШ ПРОЕКТ" |

Согласовано

Взам.инв. N

Формат А2

Монолитная плита перекрытия в осях 14–23. Низ на отм. +3.050, +5.990. Опалубка

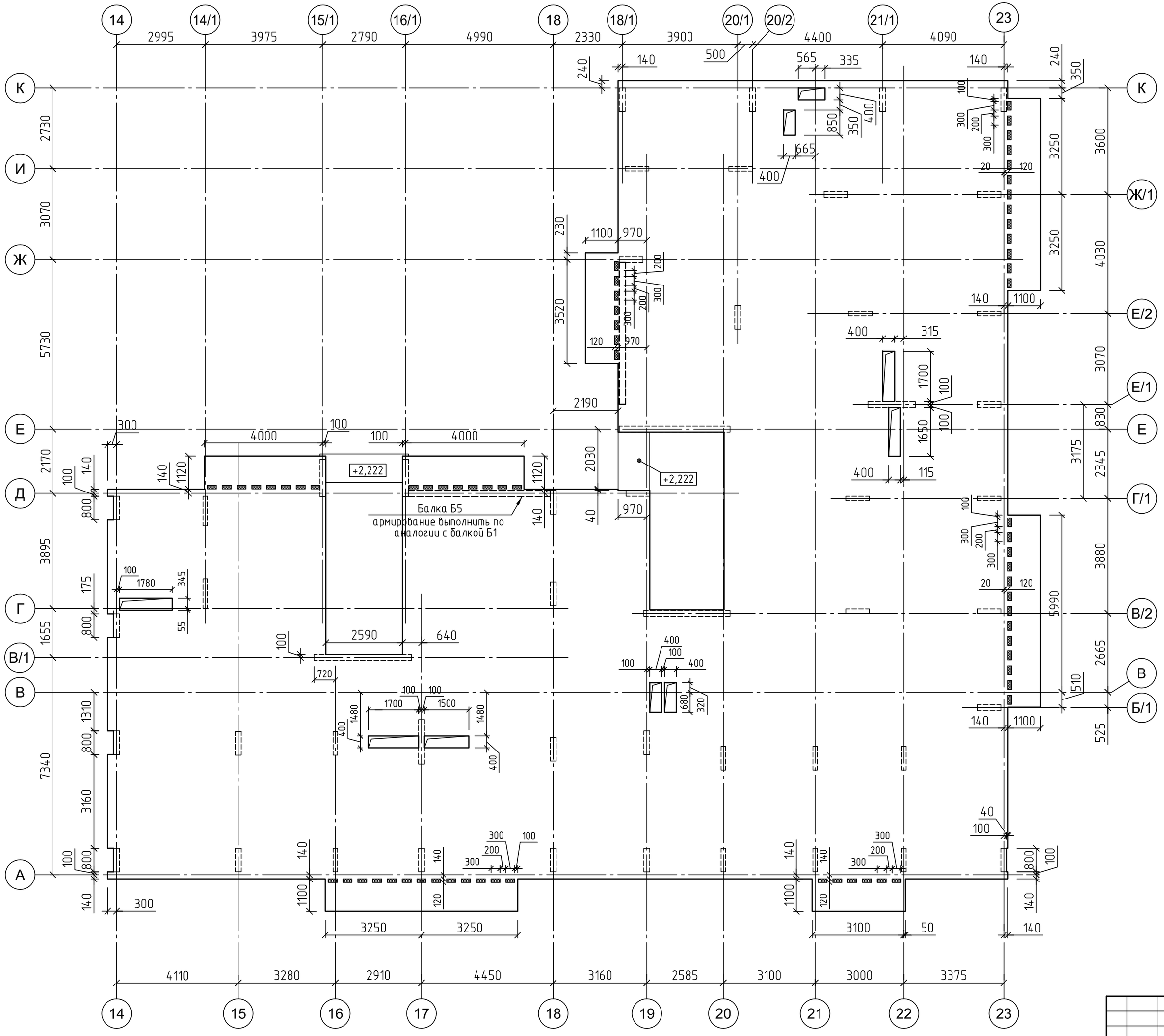


| | | | | | | | | | |
|---|---|---|---|---|---|---|---|---|---|
| Изм | Кол.уч. | Лист | N док. | Подпись | Дата | 1/14 – SD-08 – КЖ | | | |
| | | | | | | Ленинградская область, Всеволожский район, МО "Агалатовское сельское поселение", пос. Касимово. Малоэтажный жилой комплекс "Цветы" | | | |
| ГИП | | Малинский | | | 09.04.14 | 3-х этажный многоквартирный жилой дом | Стадия | Лист | Листов |
| Разраб. | | | | | | | Р | 40 | |
| Пров. | | | | | | Монолитная плита перекрытия в осях 14–23. Низ на отм. +3.050, +5.990. Опалубка. | ООО"НАШ ПРОЕКТ" | | |
| Н. контр | | Малинский | | | | | | | |

Согласовано

Взам.инв. N

формат А2

Монолитная плита перекрытия в осях 1–13. Низ на отм. +3.050, +5.990. Нижнее армирование

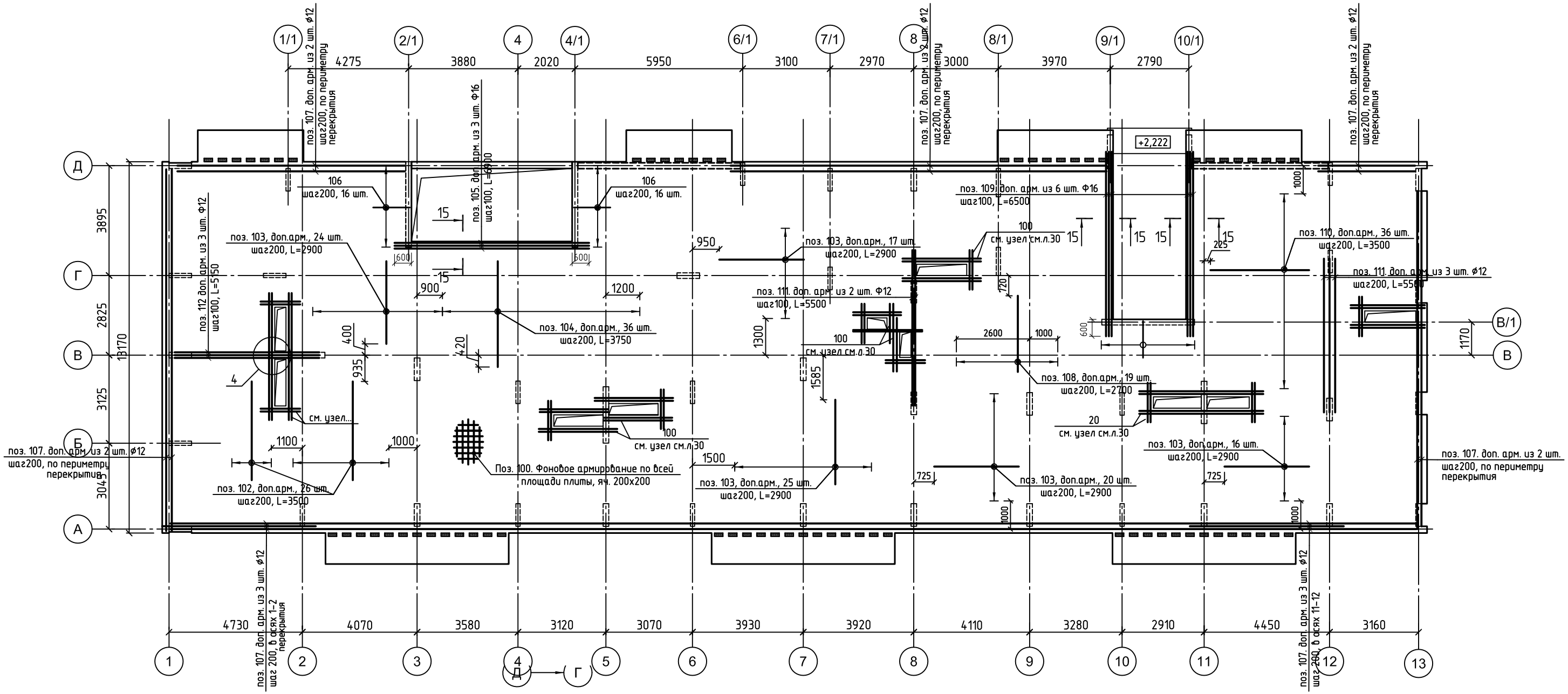


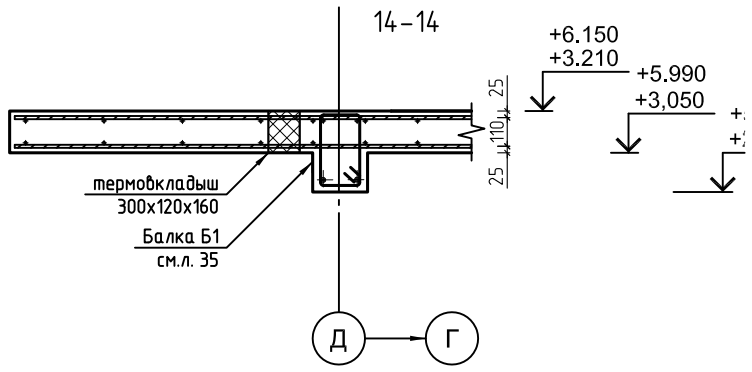


Узел 4 см.л. 33

Узел армирования балконной консоли см. л. 33

| | | | | | | |
|---|---|---|---|---|---|---|
| | | | | | | 1/14 – SD-08 – КЖ |
| | | | | | | Ленинградская область, Всеволожский район, МО "Агалатовское сельское поселение", пос. Касимово. Малоэтажный жилой комплекс "Цветы" |
| Изм | Кол.уч. | Лист | N док. | Подпись | Дата | |
| ГИП | | Малинский | | | 09.04.14 | 3-х этажный многоквартирный жилой дом |
| Разраб. | | | | | | Стадия: Р; Лист: 41; Листов: |
| Пров. | | | | | | |
| | | | | | | Монолитная плита перекрытия в осях 1–13. Низ на отм. +3.050, +5.990. Нижнее армирование. |
| Н. контр | | Малинский | | | | ООО"НАШ ПРОЕКТ" |

Согласовано

Взам.инв. N

Формат А2

Монолитная плита перекрытия в осях 14–23. Низ на отм. +3.050, +5.990. Нижнее армирование

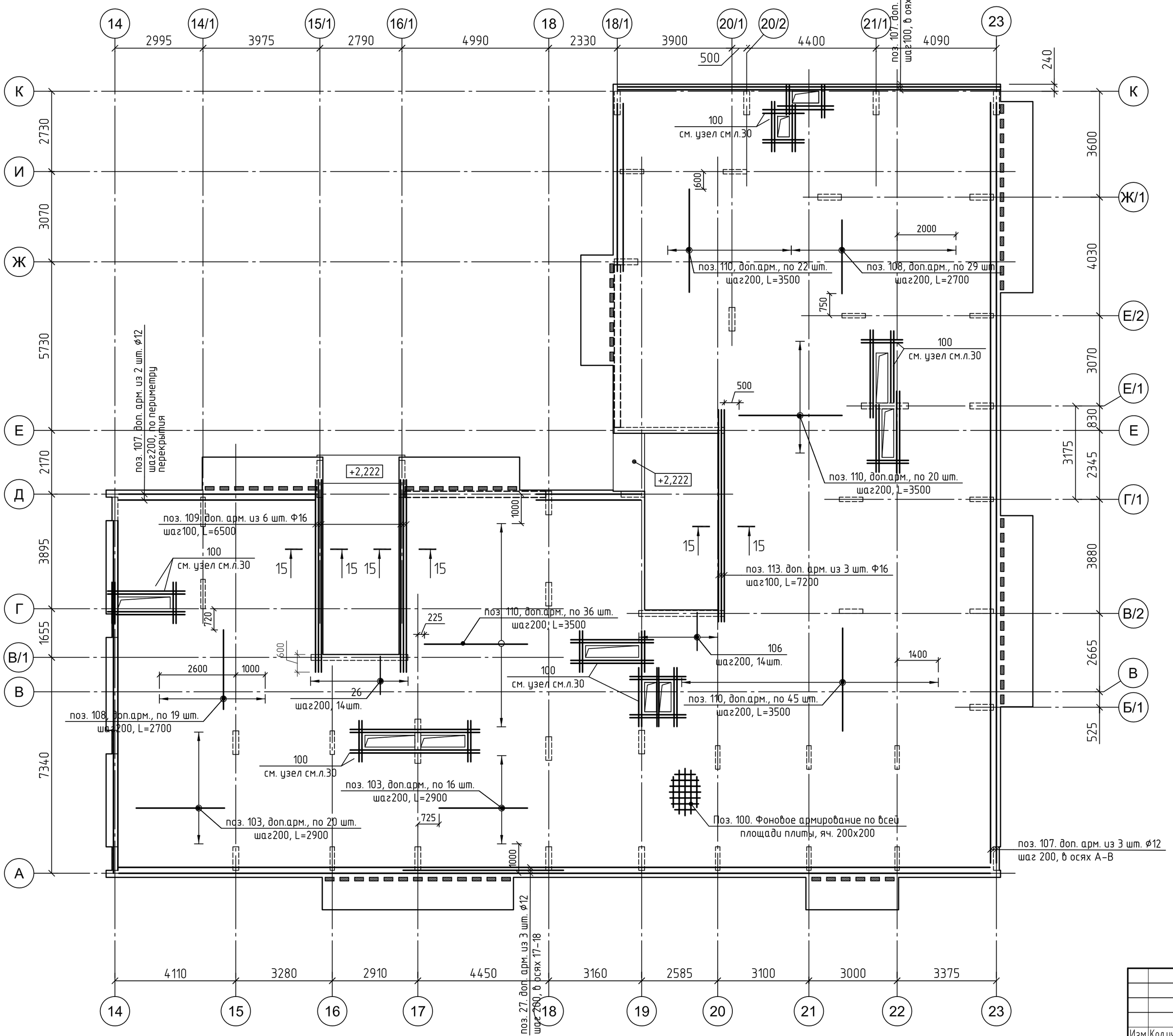


Согласовано

шт. ф12

Взам.инв. N

| Изм | Кол.уч. | Лист | N док. | Подпись | Дата |
|---|---|---|---|---|---|
| ГИП | | Малинский | | | 09.04.14 |
| Разраб. | | | | | |
| Пров. | | | | | |
| Н. контр. | | Малинский | | | |

1/14 – SD-08 – КЖ

Ленинградская область, Всеволожский район, МО "Агалатовское сельское поселение", пос. Касимово. Малоэтажный жилой комплекс "Цветы"

3-х этажный многоквартирный жилой дом

| Стадия | Лист | Листов |
|---|---|---|
| Р | 42 | |

Монолитная плита перекрытия в осях 14–23. Низ на отм. +3.050, +5.990. Нижнее армирование.

ООО"НАШ ПРОЕКТ"

Формат А2

Монолитная плита перекрытия в осях 1–13. Низ на отм. +3.050, +5.990. Верхнее армирование

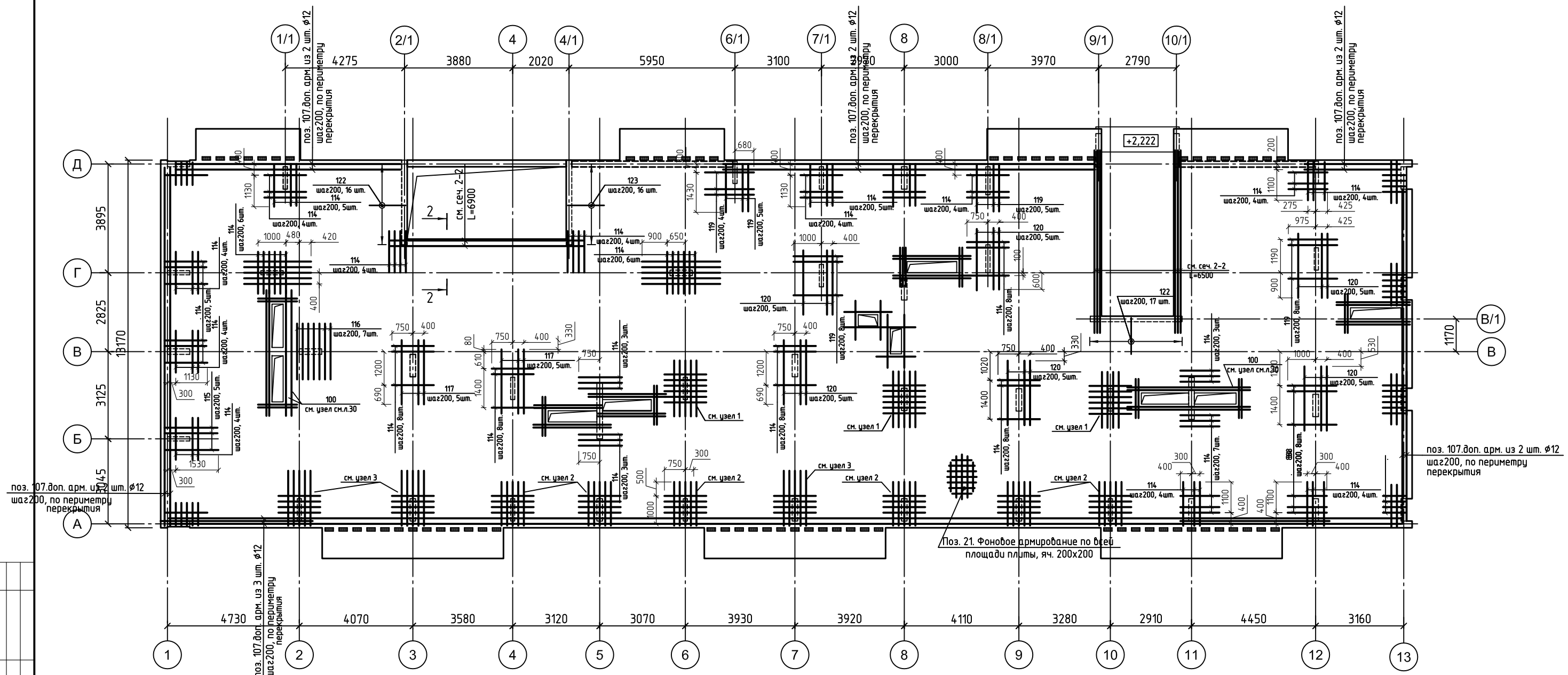


Узел армирования балконной консоли см. л. 33
Узлы 1, 2, 3 см.л. 30...32

| Изм | Кол.уч. | Лист | N док. | Подпись | Дата |
|---|---|---|---|---|---|
| ГИП | | Малинский | | | 09.04.14 |
| Разраб. | | | | | |
| Пров. | | | | | |
| Н. контр | | Малинский | | | |

1/14 – SD-08 – КЖ

Ленинградская область, Всеволожский район,
МО "Агалатовское сельское поселение", пос. Касимово.
Малоэтажный жилой комплекс "Цветы"

3-х этажный многоквартирный жилой дом

| Стадия | Лист | Листов |
|---|---|---|
| Р | 43 | |

Монолитная плита перекрытия в осях 1–13. Низ на отм. +3.050, +5.990. Верхнее армирование.

ООО"НАШ ПРОЕКТ"

Согласовано

Взам.инв. N

Формат А2

Монолитная плита перекрытия в осях 14-23. Низ на отм. +3.050, +5.990. Нижнее армирование

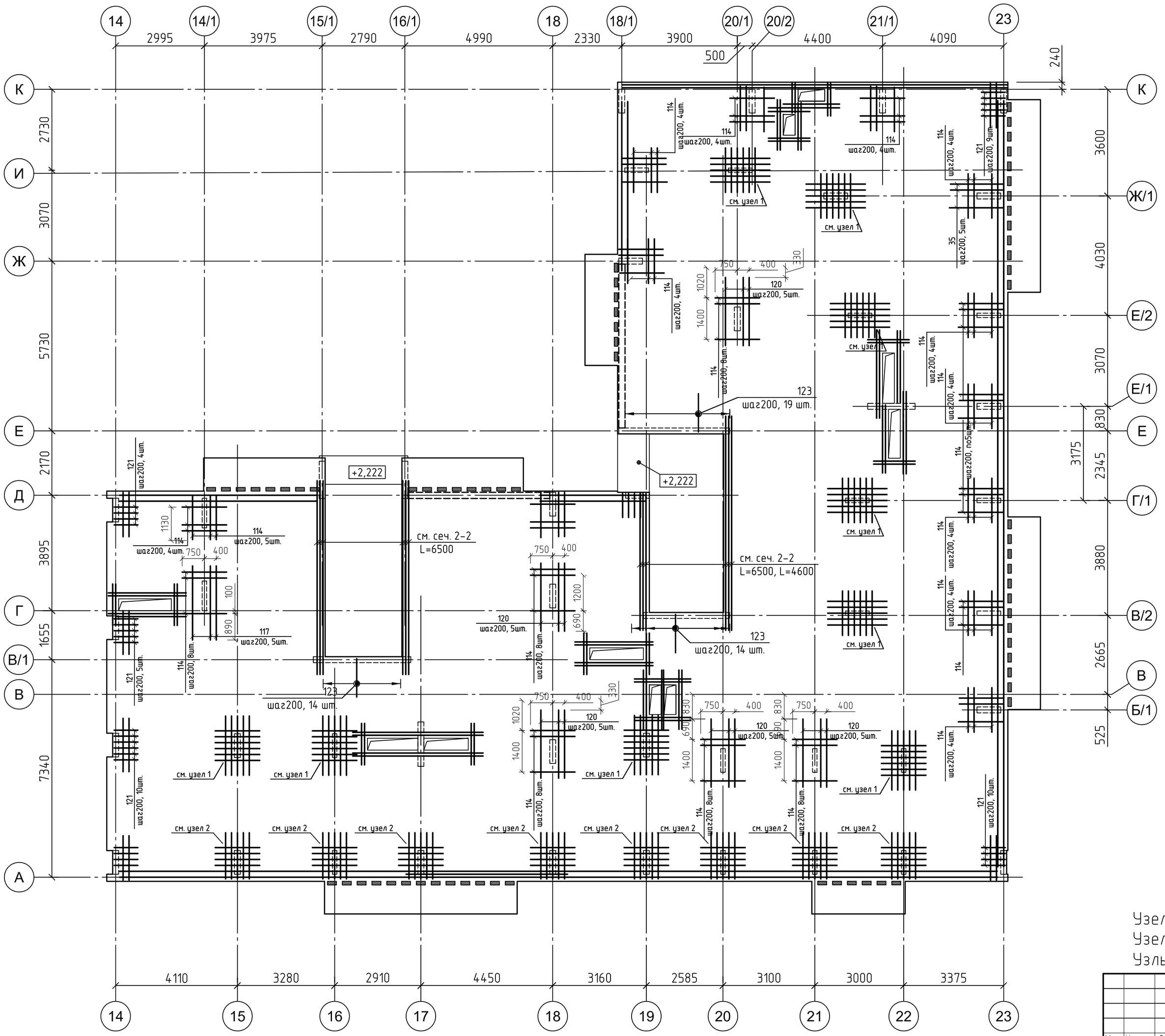


Узел 2 см.л. 33
Узел армирования балконной консоли см. л. 33
Узлы 1, 2, 3 см.л. 30...32

| | | | | | | |
|---|---|---|---|---|---|---|
| | | | | | | 1/14 - SD-08 - КЖ |
| Изм | Кол.уч. | Лист | N док. | Подпись | Дата | Ленинградская область, Всеволожский район, МО "Агалатовское сельское поселение", пос. Касимово. Малоэтажный жилой комплекс "Цветы" |
| ГИП | | Малинский | | | 09.04.14 | 3-х этажный многоквартирный жилой дом — Стадия: Р; Лист: 44; Листов: |
| Разраб. | | | | | | |
| Пров. | | | | | | Монолитная плита перекрытия в осях 14-23. Низ на отм. +3.050, +5.990. Верхнее армирование. — ООО"НАШ ПРОЕКТ" |
| Н. контр | | Малинский | | | | |

Согласовано

Взам.инв. N

Формат А2

Монолитная плита перекрытия в осях 14-23. Низ на отм. +8.930. Опалубка.

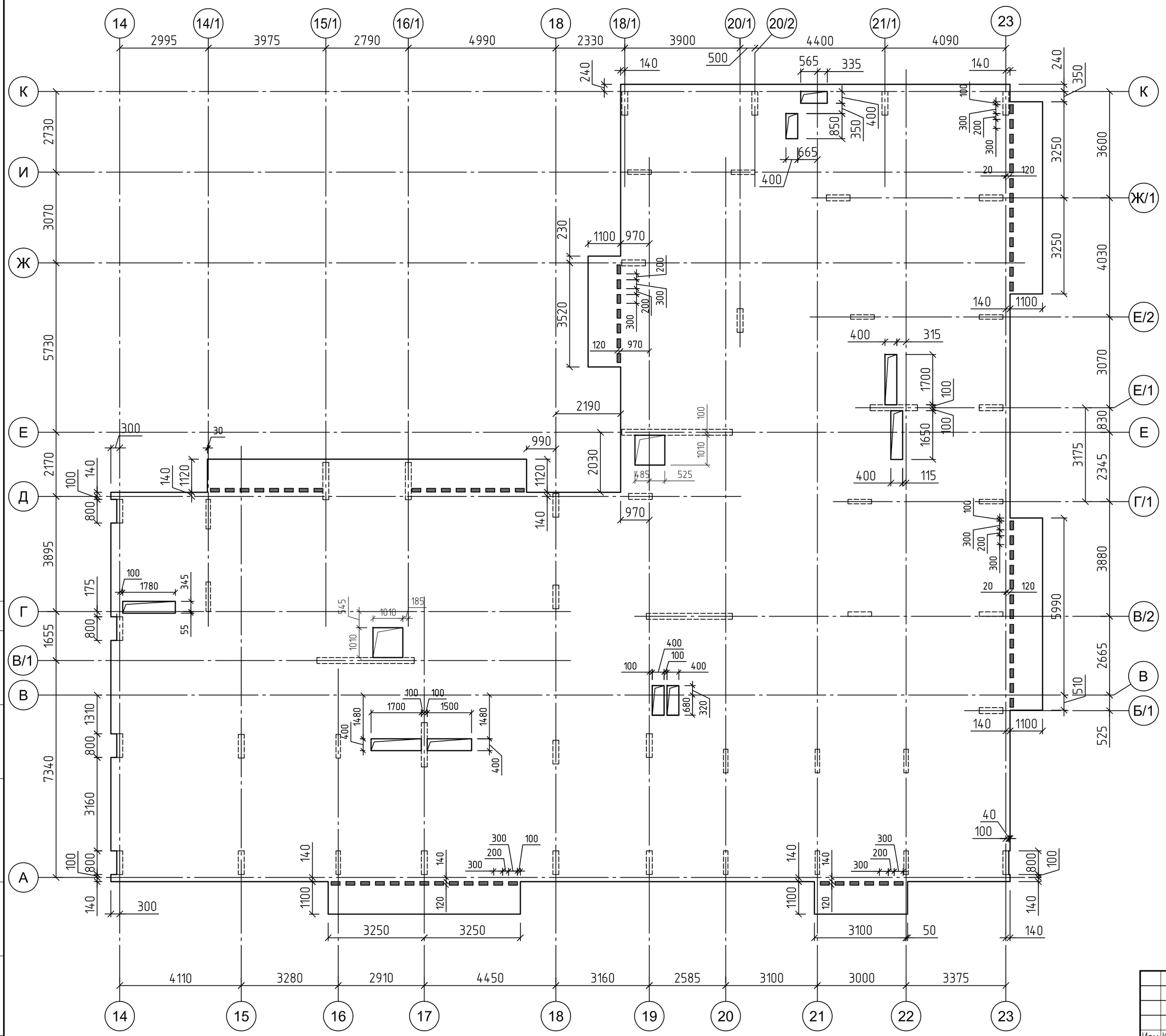


| | | | | | | |
|---|---|---|---|---|---|---|
| Изм | Кол.уч. | Лист | N док. | Подпись | Дата | 1/14 - SD-08 - КЖ |
| ГИП | | Малинский | | | 09.04.14 | Ленинградская область, Всеволожский район, МО "Агалатовское сельское поселение", пос. Касимово. Малоэтажный жилой комплекс "Цветы" |
| Разраб. | | | | | | 3-х этажный многоквартирный жилой дом |
| Пров. | | | | | | Стадия: Р; Лист: 47; Листов: |
| Н. контр. | | Малинский | | | | Монолитная плита перекрытия в осях 14-23. Низ на отм. +8.930. Опалубка. |
| | | | | | | ООО"НАШ ПРОЕКТ" |

Согласовано

Взам.инв. N

Формат А2

Монолитная плита перекрытия в осях 1-13. Низ на отм. +8.930 Нижнее армирование

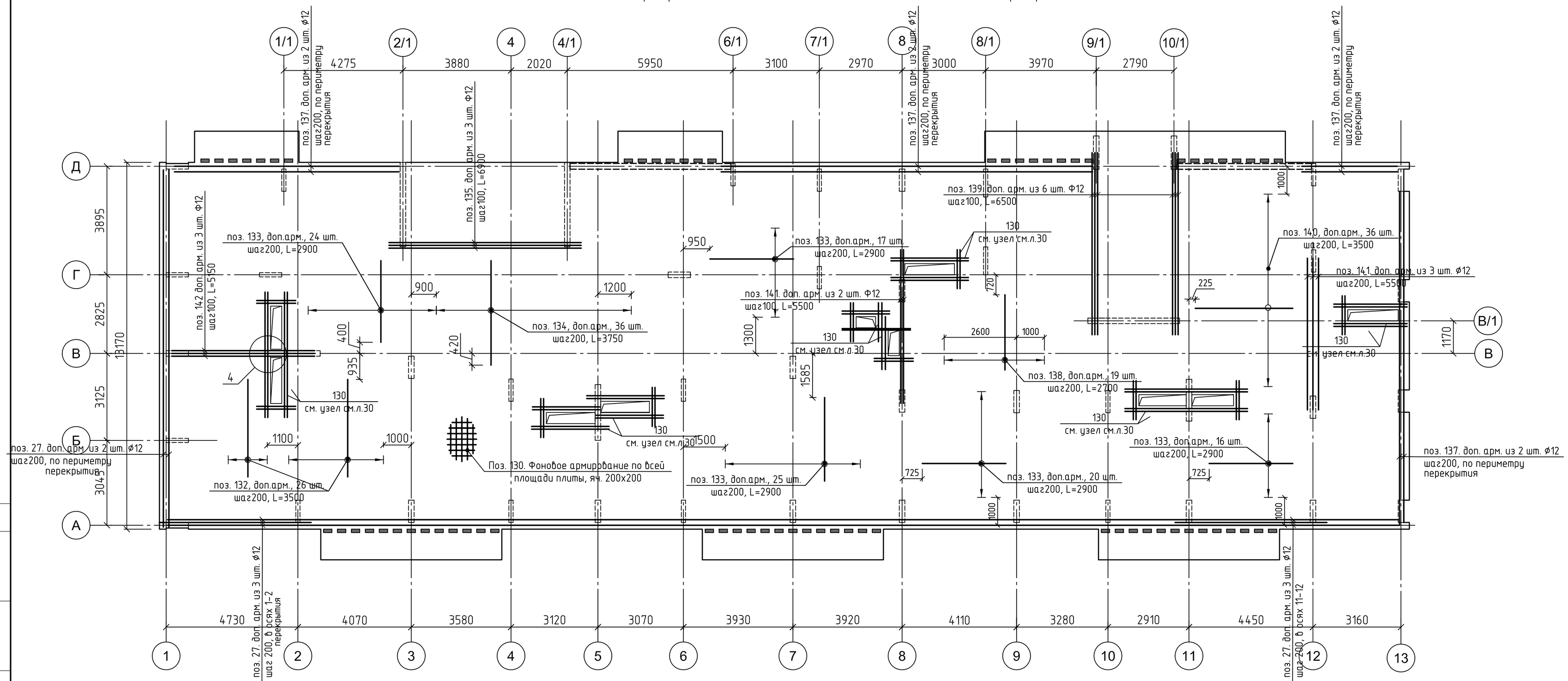


Узел 4 см.л. 33

Узел армирования балконной консоли см. л. 33

| | | | | | | |
|---|---|---|---|---|---|---|
| Изм | Кол.уч. | Лист | N док. | Подпись | Дата | 1/14 - SD-08 - КЖ |
| ГИП | | Малинский | | | 09.04.14 | Ленинградская область, Всеволожский район, МО "Агалатовское сельское поселение", пос. Касимово. Малоэтажный жилой комплекс "Цветы" |
| Разраб. | | | | | | 3-х этажный многоквартирный жилой дом |
| Пров. | | | | | | Стадия: Р; Лист: 48; Листов: |
| Н. контр | | Малинский | | | | Монолитная плита перекрытия в осях 1-13. Низ на отм. +8.930. Нижнее армирование. |
| | | | | | | ООО"НАШ ПРОЕКТ" |

Согласовано

Взамин. N

Формат А2

## Монолитная плита перекрытия в осях 14–23. Низ на отм. +8.930. Нижнее армирование

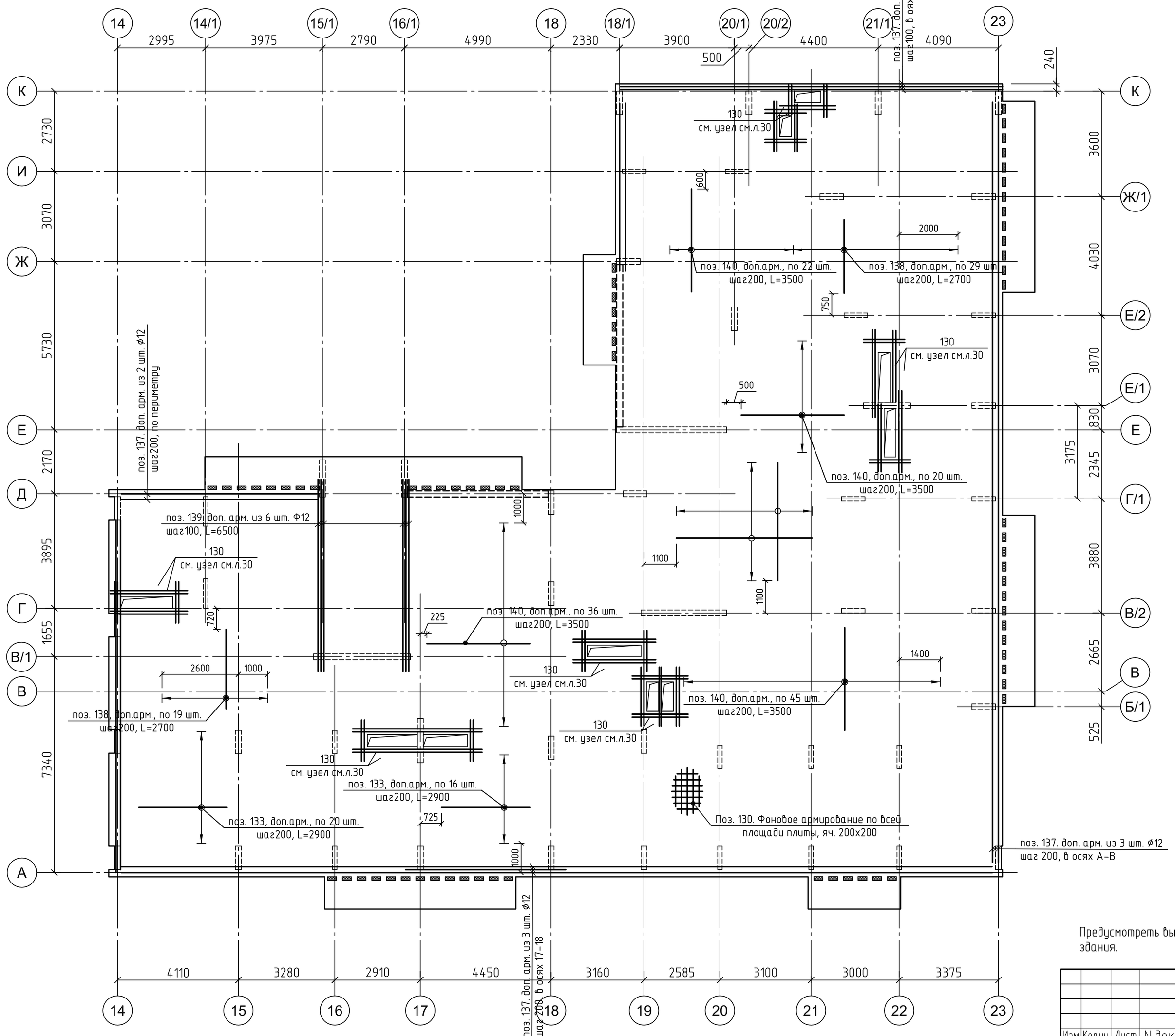


## Устройство выпусков с плиты перекрытия, при отсутствии выпусков из стен нижележащего этажа

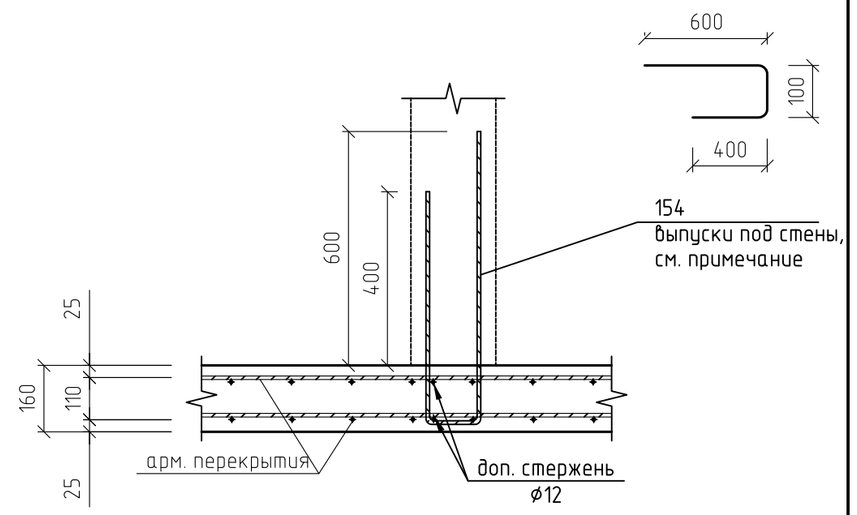


Предусмотреть выпуски из монолитной плиты перекрытия под устройство парапета по периметру здания.

| | | | | | | |
|---|---|---|---|---|---|---|
| Изм | Кол.уч. | Лист | N док. | Подпись | Дата | 1/14 – SD-08 – КЖ |
| | | | | | | Ленинградская область, Всеволожский район, МО "Агалатовское сельское поселение", пос. Касимово. Малоэтажный жилой комплекс "Цветы" |
| ГИП | | Малинский | | | 09.04.14 | 3-х этажный многоквартирный жилой дом |
| Разраб. | | | | | | Стадия: Р; Лист: 49; Листов: |
| Пров. | | | | | | Монолитная плита перекрытия в осях 14–23. Низ на отм. +8.930. Нижнее армирование. |
| Н. контр. | | Малинский | | | | ООО"НАШ ПРОЕКТ" |

Согласовано

Взам.инв. N

Формат А2

Монолитная плита перекрытия в осях 1–13. Низ на отм. +8.930. Верхнее армирование

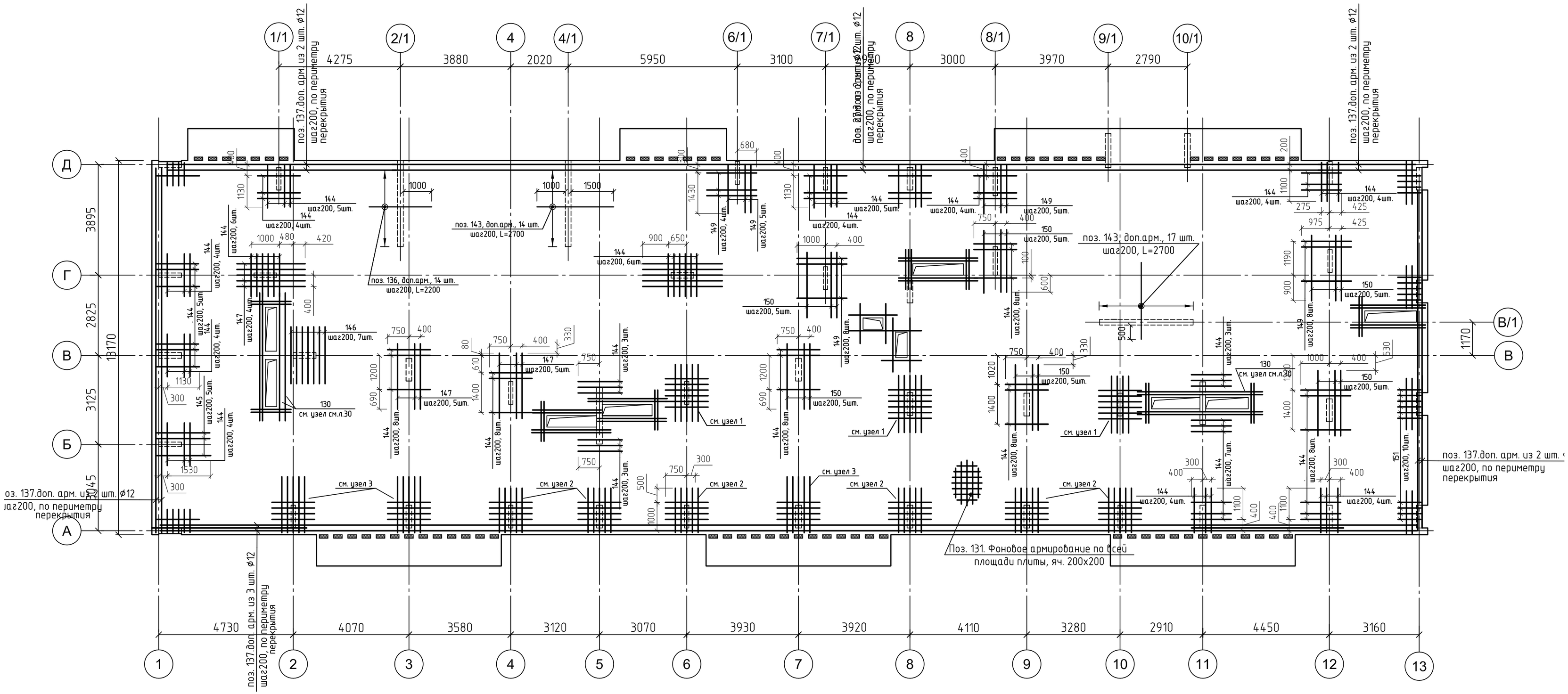


Узел армирования балконной консоли см. л. 33
Узлы 1, 2, 3 см.л. 30...32

| Изм | Кол.уч. | Лист | N док. | Подпись | Дата |
|---|---|---|---|---|---|
| ГИП | | Малинский | | | 09.04.14 |
| Разраб. | | | | | |
| Пров. | | | | | |
| Н. контр | | Малинский | | | |

1/14 – SD-08 – КЖ

Ленинградская область, Всеволожский район, МО "Агалатовское сельское поселение", пос. Касимово. Малоэтажный жилой комплекс "Цветы"

3-х этажный многоквартирный жилой дом

| Стадия | Лист | Листов |
|---|---|---|
| Р | 50 | |

Монолитная плита перекрытия в осях 1–13. Низ на отм. +8.930. Верхнее армирование.

ООО"НАШ ПРОЕКТ"

Согласовано

Взамин. N

Формат А2

Монолитная плита перекрытия в осях 14–23. Низ на отм. +8.930. Нижнее армирование

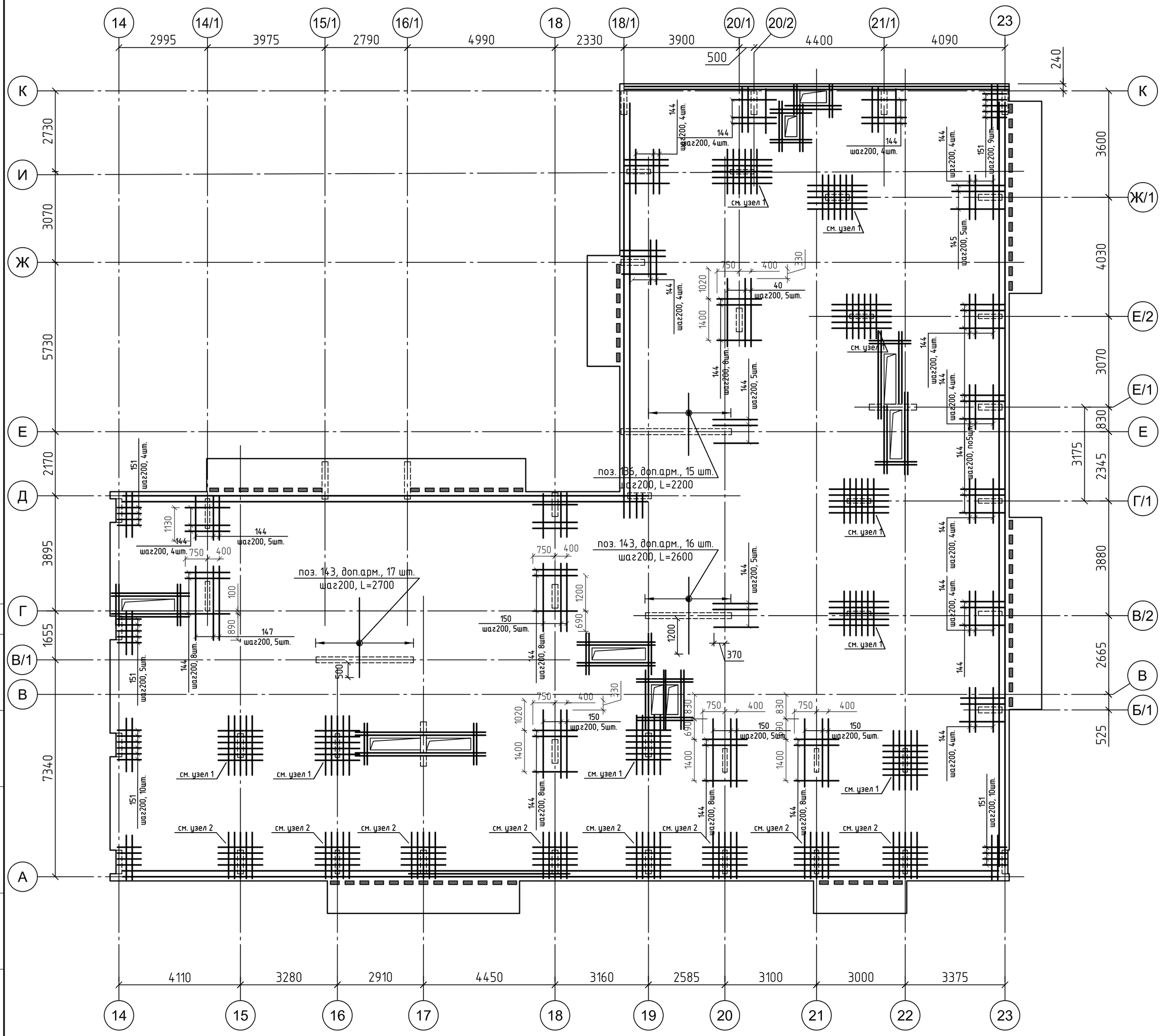


Спецификация материалов. Монолитная перекрытия на отм. +8.930

| Поз. | Обозначение | Наименование | Кол. шт | Масса ед.кг | Приме-чание |
|---|---|---|---|---|---|
| | | | | | |
| | | Детали | | | |
| 130 | ГОСТ 5781-82 | ⌀ 10 AIII L, пог.м. | 14150.0 | 0.617 | 8730.55 |
| 131 | | ⌀ 8 AIII L, пог.м. | 13700.0 | 0.395 | 5411.5 |
| 132 | | ⌀ 12 AIII L=3500 | 26 | 3.11 | 80.86 |
| 133 | | ⌀ 10 AIII L=2900 | 138 | 1.79 | 247.02 |
| 134 | | ⌀ 12 AIII L=3750 | 36 | 3.33 | 119.88 |
| 135 | | ⌀ 12 AIII L=6900 | 3 | 6.13 | 18.93 |
| 136 | см. ведомость деталей | ⌀ 12 AIII L=2200 | 29 | 1.95 | 56.55 |
| 137 | | ⌀ 12 AIII L, пог.м. | 1060.0 | 0.888 | 941.28 |
| 138 | | ⌀ 10 AIII L=2700 | 67 | 1.67 | 111.89 |
| 139 | | ⌀ 12 AIII L=6500 | 12 | 5.77 | 69.24 |
| 140 | | ⌀ 10 AIII L=3500 | 169 | 2.16 | 365.04 |
| 141 | | ⌀ 12 AIII L=5500 | 5 | 4.89 | 24.45 |
| 142 | | ⌀ 12 AIII L=5150 | 3 | 4.57 | 13.71 |
| 143 | | ⌀ 12 AIII L=2700 | 64 | 2.40 | 153.6 |
| 144 | | ⌀ 12 AIII L=1500 | 669 | 1.33 | 889.77 |
| 145 | | ⌀ 12 AIII L=1900 | 10 | 1.69 | 16.90 |
| 146 | | ⌀ 12 AIII L=2000 | 82 | 1.78 | 145.96 |
| 147 | | ⌀ 12 AIII L=2400 | 30 | 2.13 | 63.9 |
| 148 | | ⌀ 12 AIII L=2800 | 5 | 2.49 | 12.45 |
| 149 | | ⌀ 12 AIII L=1700 | 102 | 1.51 | 154.02 |
| 150 | | ⌀ 12 AIII L=2300 | 55 | 2.04 | 112.2 |
| 151 | | ⌀ 12 AIII L=900 | 55 | 0.80 | 44.0 |
| 152 | см. ведомость деталей | ⌀ 12 AIII L=1300 | 54 | 1.15 | 62.1 |
| 153 | см. ведомость деталей | ⌀ 12 AIII L=1900 | 59 | 1.69 | 99.71 |
| 154 | см. ведомость деталей | ⌀ 10 AIII L=1100 | 1020 | 0.68 | 693.6 |
| ИМ1 | см. ведомость деталей | ⌀8 AI L=1060 | 3650 | 0.42 | 1533.0 |
| | | | | | |
| | ГОСТ 26633-91 | Бетон кл. B25 W2 F50 | 199.5 | куб.м. | |

Ведомость деталей.

| Поз. | Эскиз |
|---|---|
| ИМ1 | 80, 300, 300, 300 |
| 136 | 400, 500, R20 |
| 143 | 400, 900, R20 |
| 153 | 400, 1500, R20 |
| 154 | 100, 600, R20, 400 |

Согласовано

т. ⌀12

Взам.инв. N

| Изм | Кол.уч. | Лист | N док. | Подпись | Дата |
|---|---|---|---|---|---|
| ГИП | | Малинский | | | 09.04.14 |
| Разраб. | | | | | |
| Пров. | | | | | |
| Н. контр. | | Малинский | | | |

1/14 - SD-08 - КЖ

Ленинградская область, Всеволожский район, МО "Агалатовское сельское поселение", пос. Касимово. Малоэтажный жилой комплекс "Цветы"

3-х этажный многоквартирный жилой дом

| Стадия | Лист | Листов |
|---|---|---|
| Р | 51 | |

Монолитная плита перекрытия в осях 14-23. Низ на отм. +8.930. Верхнее армирование.

ООО"НАШ ПРОЕКТ"

Формат А2

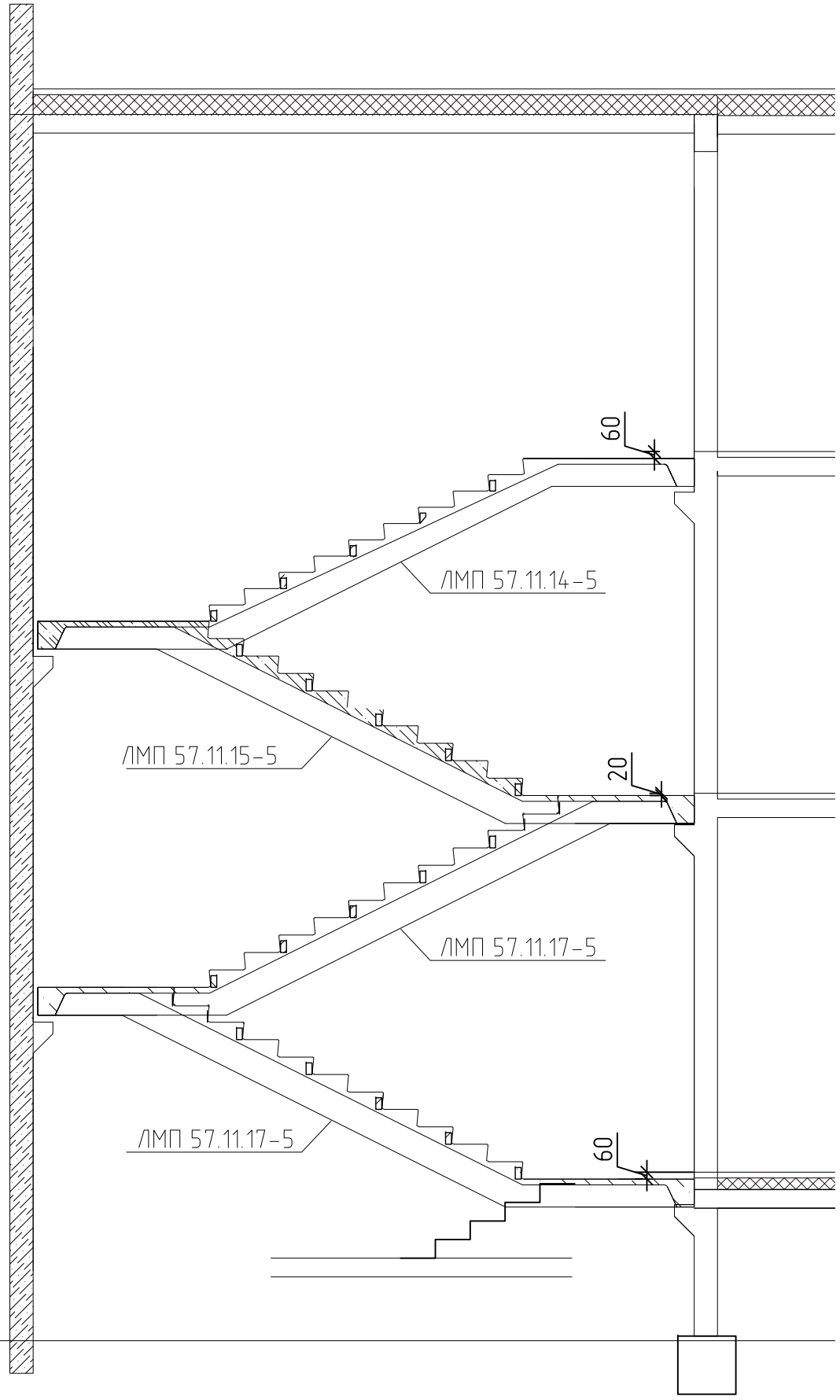


Спецификация материалов на лестничный марш

| Поз. | Обозначение | Наименование | Кол. шт | Масса ед.кг | Приме-чание |
|---|---|---|---|---|---|
| | | | | | |
| | ГОСТ 9818-85 | ЛМП 57.11.17-5 | 2 | 2380.0 | |
| | | ЛМП 57.11.15-5 | 1 | 2300.0 | |
| | | ЛМП 57.11.14-5 | 1 | 2250.0 | |
| | | | | | |
| | | | | | |

Согласовано

Взам.инв. N

| Изм | Кол.уч. | Лист | N док. | Подпись | Дата |
|---|---|---|---|---|---|
| ГИП | | Малинский | | | 09.04.14 |
| Разраб. | | | | | |
| Пров. | | | | | |
| Н. контр | | Малинский | | | |

1/14 - SD-08 - КЖ

Ленинградская область, Всеволожский район,
МО "Агалатовское сельское поселение", пос. Касимово.
Малоэтажный жилой комплекс "Цветы"

3-х этажный многоквартирный жилой дом

| Стадия | Лист | Листов |
|---|---|---|
| Р | 51.1 | |

Лестничный марш

ООО"НАШ ПРОЕКТ"

Схема расположения стен в осях 1–13, на отм. +9.090

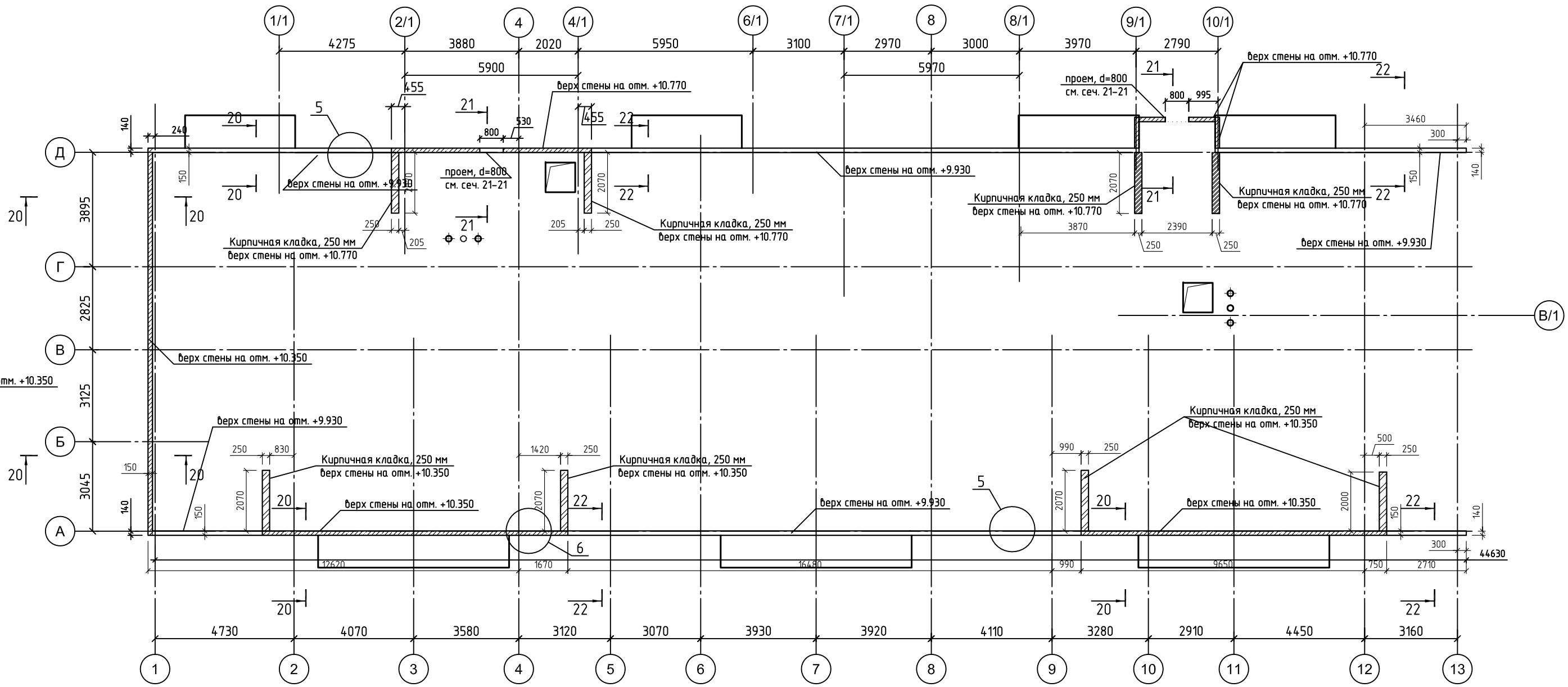


| Изм | Кол.уч. | Лист | N док. | Подпись | Дата |
|---|---|---|---|---|---|
| ГИП | | Малинский | | | 09.04.14 |
| Разраб. | | | | | |
| Пров. | | | | | |
| Н. контр | | Малинский | | | |

1/14 – SD-08 – КЖ

Ленинградская область, Всеволожский район,
МО "Агалатовское сельское поселение", пос. Касимово.
Малоэтажный жилой комплекс "Цветы"

3-х этажный многоквартирный жилой дом

| Стадия | Лист | Листов |
|---|---|---|
| Р | 52 | |

Схема расположения стен в осях 1–13, на отм. +9.090

ООО"НАШ ПРОЕКТ"

Согласовано

Взам.инв. N

Формат А2

## Схема расположения стен в осях 14-23, на отм. +9.090

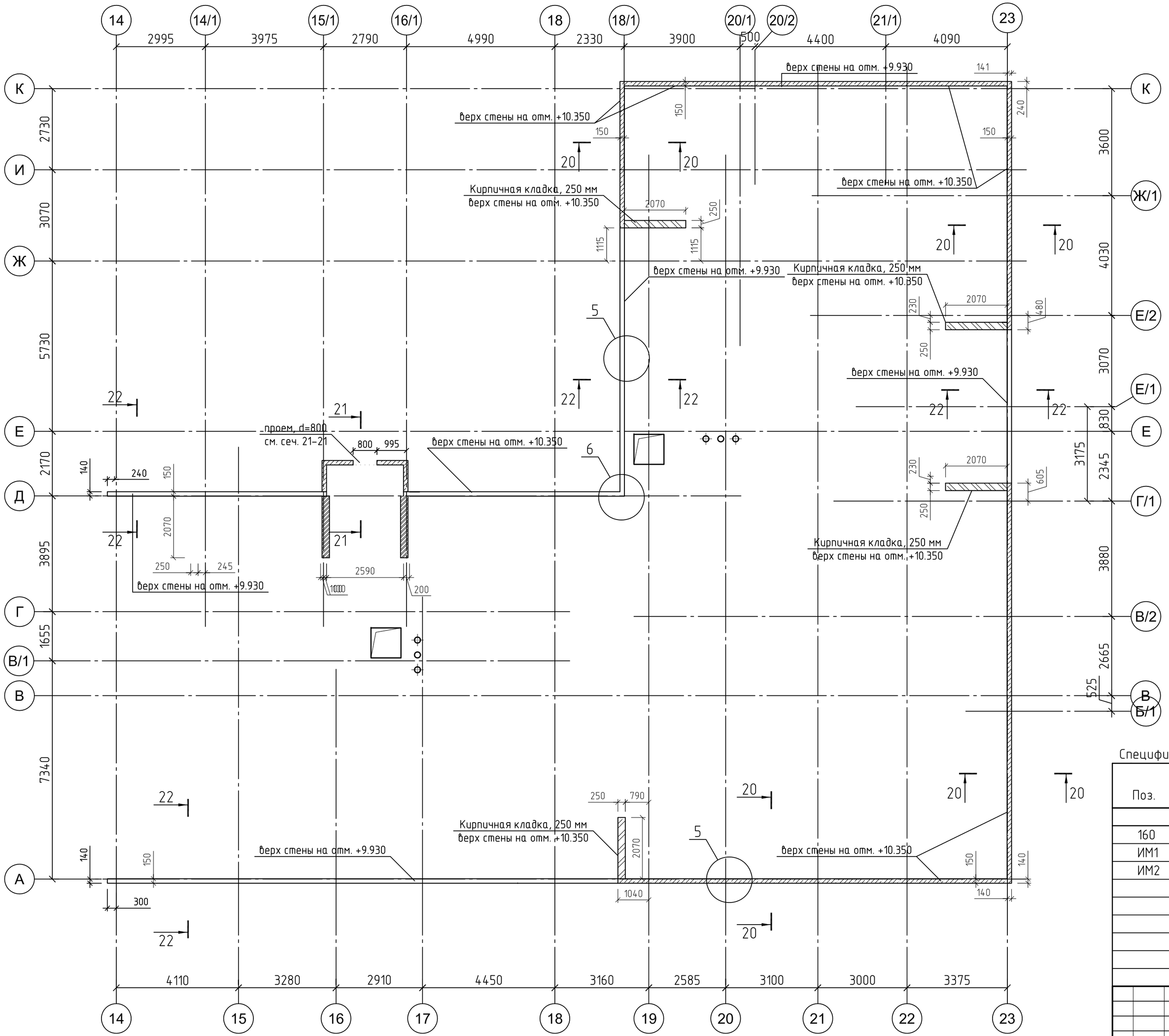


## Армирование парапета

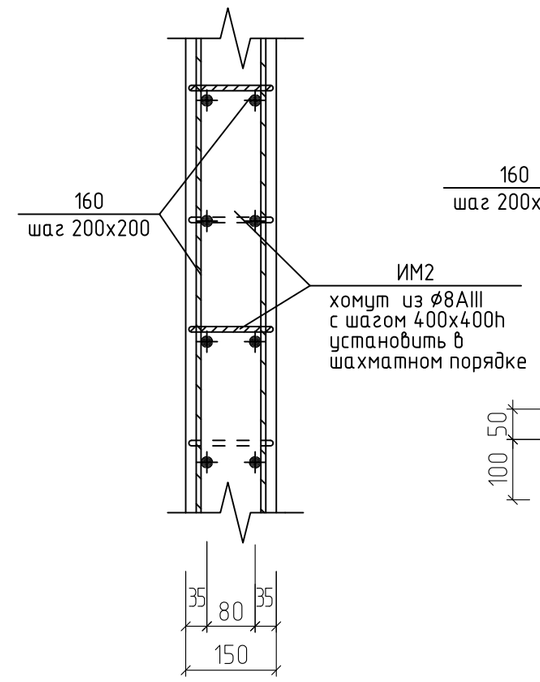


## Армирование парапета Торцевой участок

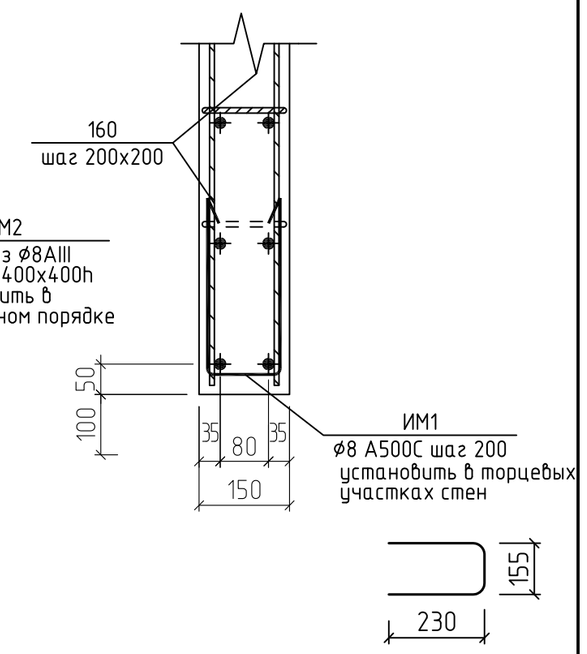


Ведомость деталей.

| Поз. | Эскиз |
|---|---|
| ИМ1 | 155, 230 |
| ИМ2 | 125, 60, R20 |

Спецификация материалов на стены. На отм. +9.090.

| Поз. | Обозначение | Наименование | Кол. шт | Масса ед.кг | Приме-чание |
|---|---|---|---|---|---|
| | | Парапет | | | |
| 160 | ГОСТ 5781-82 | ø 10 AIII L, пог.м. | 4920.0 | 0.617 | 3035.64 |
| ИМ1 | | ø 8 AIII L=615 | 112 | 0.24 | 26.88 |
| ИМ2 | | ø 8 AIII L=245 | 670 | 0.10 | 67.0 |
| | | | | | |
| | ГОСТ 26633-91 | Бетон кл. B25 W2 F50 | 33.5 | куб.м. | |
| | | | | | |
| | | | | | |
| | ГОСТ 530-2007 | Кирпич КОРПо 1НФ/100/2,0/50 | 9.0 | куб.м. | |
| | | | | | |

| Изм | Кол.уч. | Лист | N док. | Подпись | Дата |
|---|---|---|---|---|---|
| ГИП | | Малинский | | | 09.04.14 |
| Разраб. | | | | | |
| Пров. | | | | | |
| Н. контр | | Малинский | | | |

1/14 - SD-08 - КЖ

Ленинградская область, Всеволожский район,
МО "Агалатовское сельское поселение", пос. Касимово.
Малоэтажный жилой комплекс "Цветы"

3-х этажный многоквартирный жилой дом

| Стадия | Лист | Листов |
|---|---|---|
| Р | 53 | |

Схема расположения стен в осях 14-23, на отм. +9.090

ООО"НАШ ПРОЕКТ"

Согласовано

Взам.инв. N

Формат А2

20-20

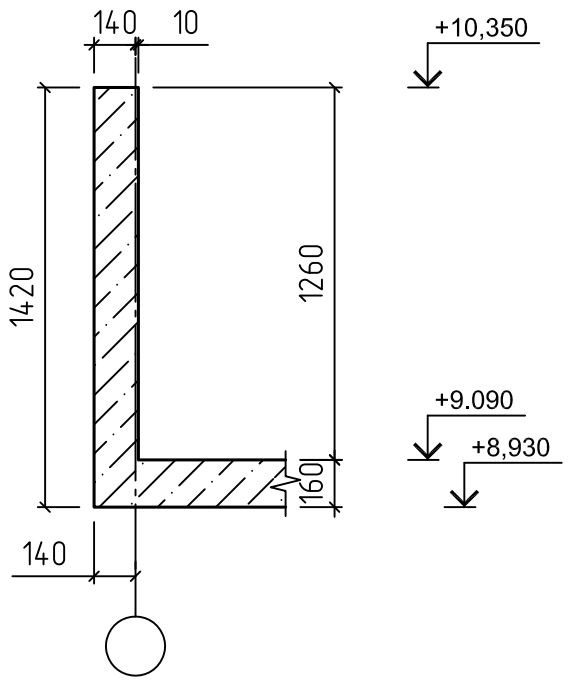


21-21

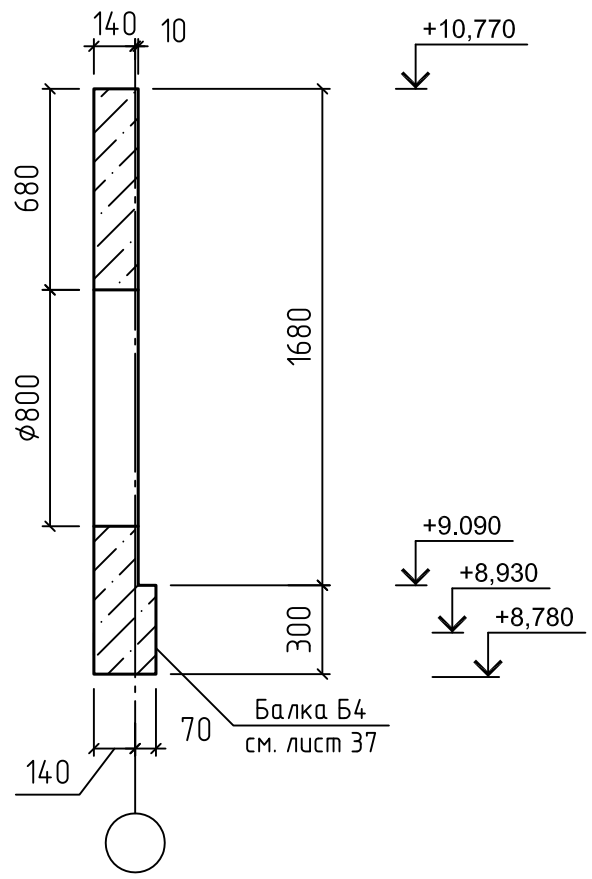


22-22

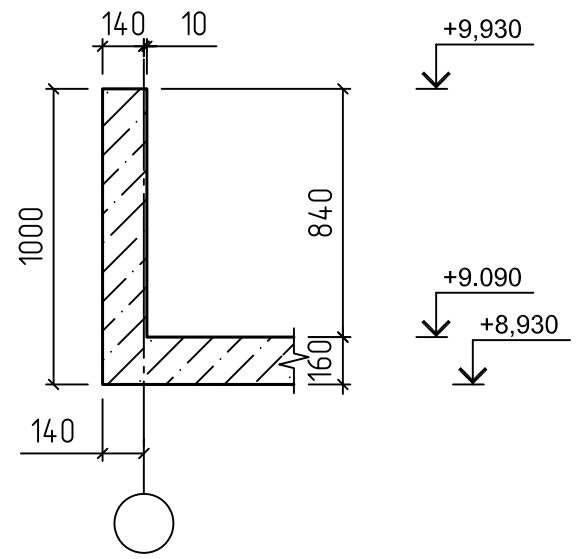


20-20
Армирование

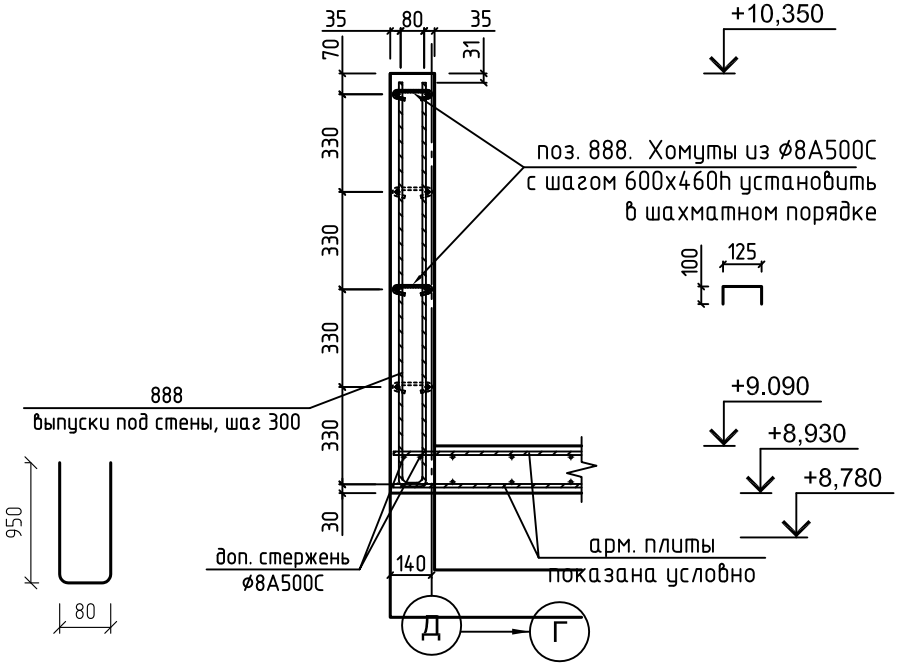


22-22
Армирование

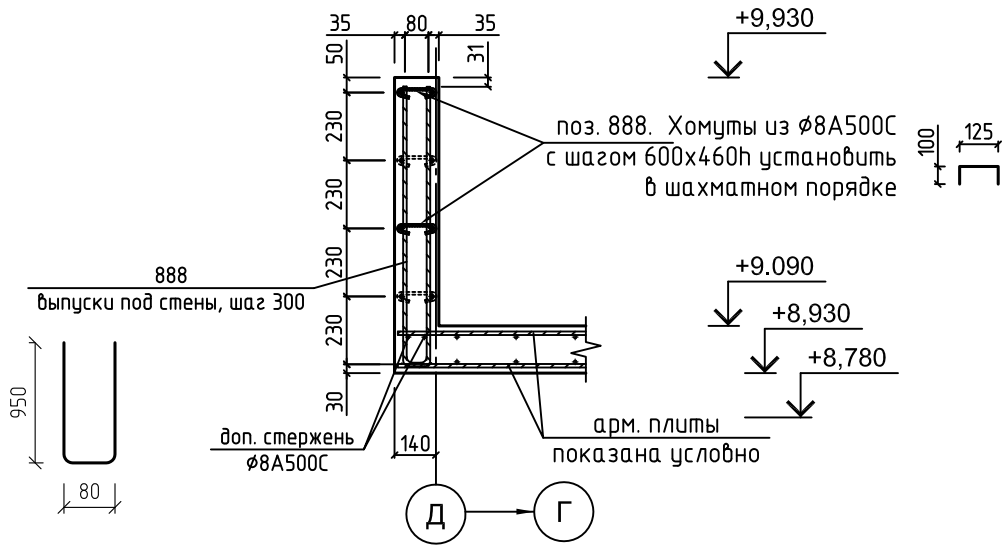


Согласовано

Взам.инв. N

| | | | | | | |
|---|---|---|---|---|---|---|
| Изм | Кол.уч. | Лист | N док. | Подпись | Дата | 1/14 - SD-08 - КЖ |
| ГИП | | Малинский | | | 09.04.14 | Ленинградская область, Всеволожский район, МО "Агалатовское сельское поселение", пос. Касимово. Малоэтажный жилой комплекс "Цветы" |
| Разраб. | | | | | | 3-х этажный многоквартирный жилой дом — Стадия: Р; Лист: 54; Листов: |
| Пров. | | | | | | |
| Н. контр | | Малинский | | | | Разрез 20-20 ...22-22 — ООО"НАШ ПРОЕКТ" |

Лаз на кровлю. Опалубка. Армирование

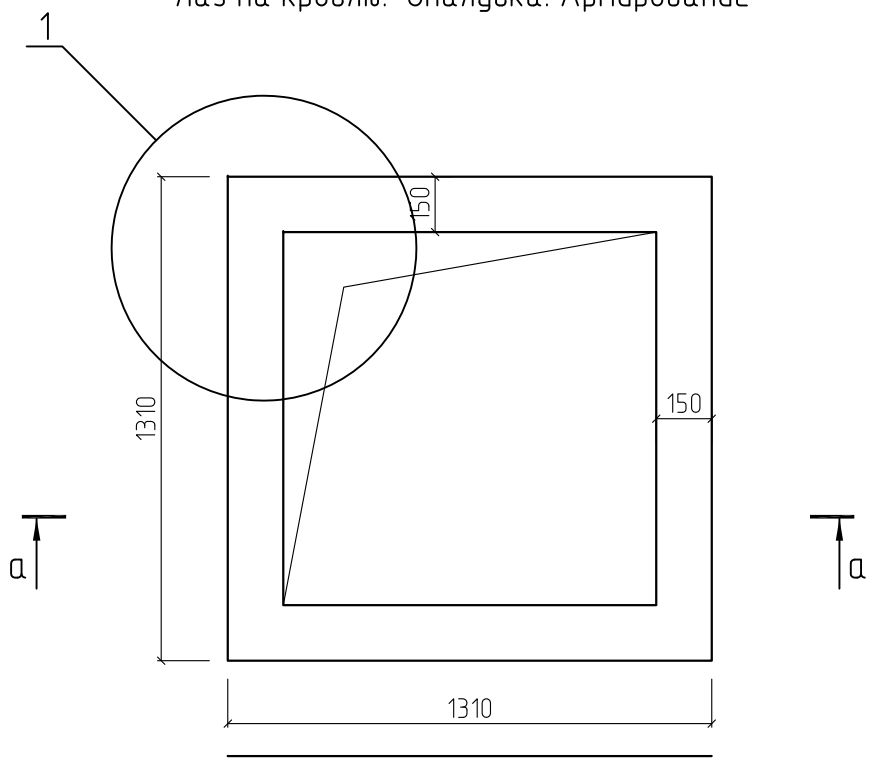


а-а

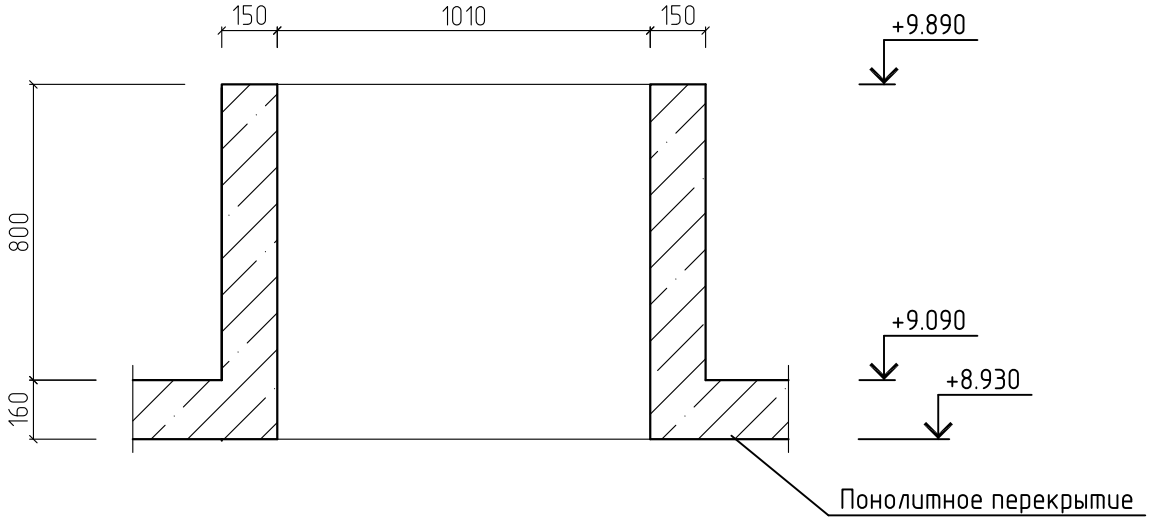


Спецификация материалов на стены. Наотм. +9.090.

| Поз. | Обозначение | Наименование | | Кол. шт | Масса ед.кг | Приме-чание |
|---|---|---|---|---|---|---|
| | | Парапет | | | | |
| 161 | ГОСТ 5781-82 | ⌀ 10 AIII | L, пог.м. | 4920.0 | 0.617 | 3035.64 |
| ИМ1 | | ⌀ 8 AIII | L=615 | 112 | 0.24 | 26.88 |
| ИМ2 | | ⌀ 8 AIII | L=245 | 670 | 0.10 | 67.0 |
| | | | | | | |
| | ГОСТ 26633-91 | Бетон кл. B25 W2 F50 | | 33.5 | куб.м. | |
| | | | | | | |
| | | | | | | |
| | ГОСТ 530-2007 | Кирпич КОРПо 1НФ/100/2,0/50 | | 9.0 | куб.м. | |
| | | | | | | |

1

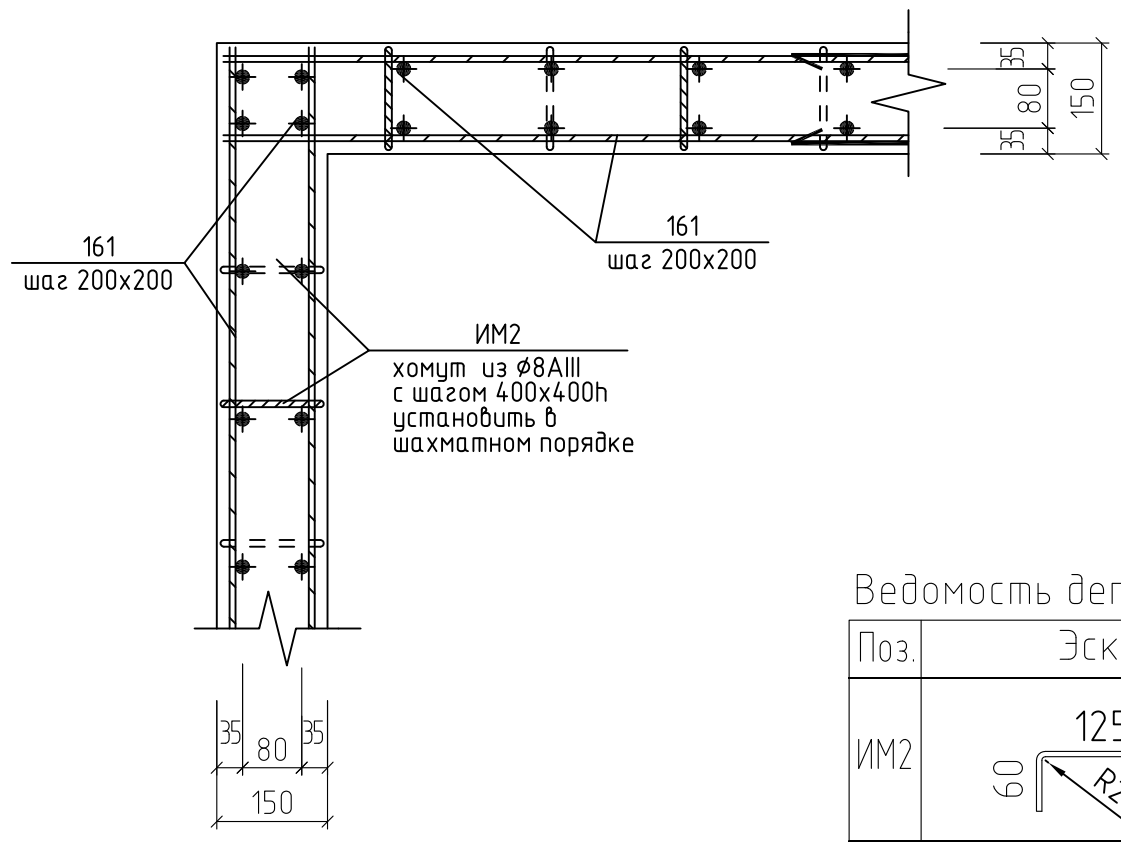


Ведомость деталей.

| Поз. | Эскиз |
|---|---|
| ИМ2 | 125, 60, R20 |

Согласовано

Взам.инв. N

| Изм | Кол.уч. | Лист | N док. | Подпись | Дата |
|---|---|---|---|---|---|
| ГИП | | Малинский | | | 09.04.14 |
| Разраб. | | | | | |
| Пров. | | | | | |
| Н. контр | | Малинский | | | |

1/14 - SD-08 - КЖ

Ленинградская область, Всеволожский район,
МО "Агалатовское сельское поселение", пос. Касимово.
Малоэтажный жилой комплекс "Цветы"

3-х этажный многоквартирный жилой дом

| Стадия | Лист | Листов |
|---|---|---|
| Р | 55 | |

Лаз на кровлю. Опалубка. Армирование

ООО"НАШ ПРОЕКТ"

План кровли в осях 1–13

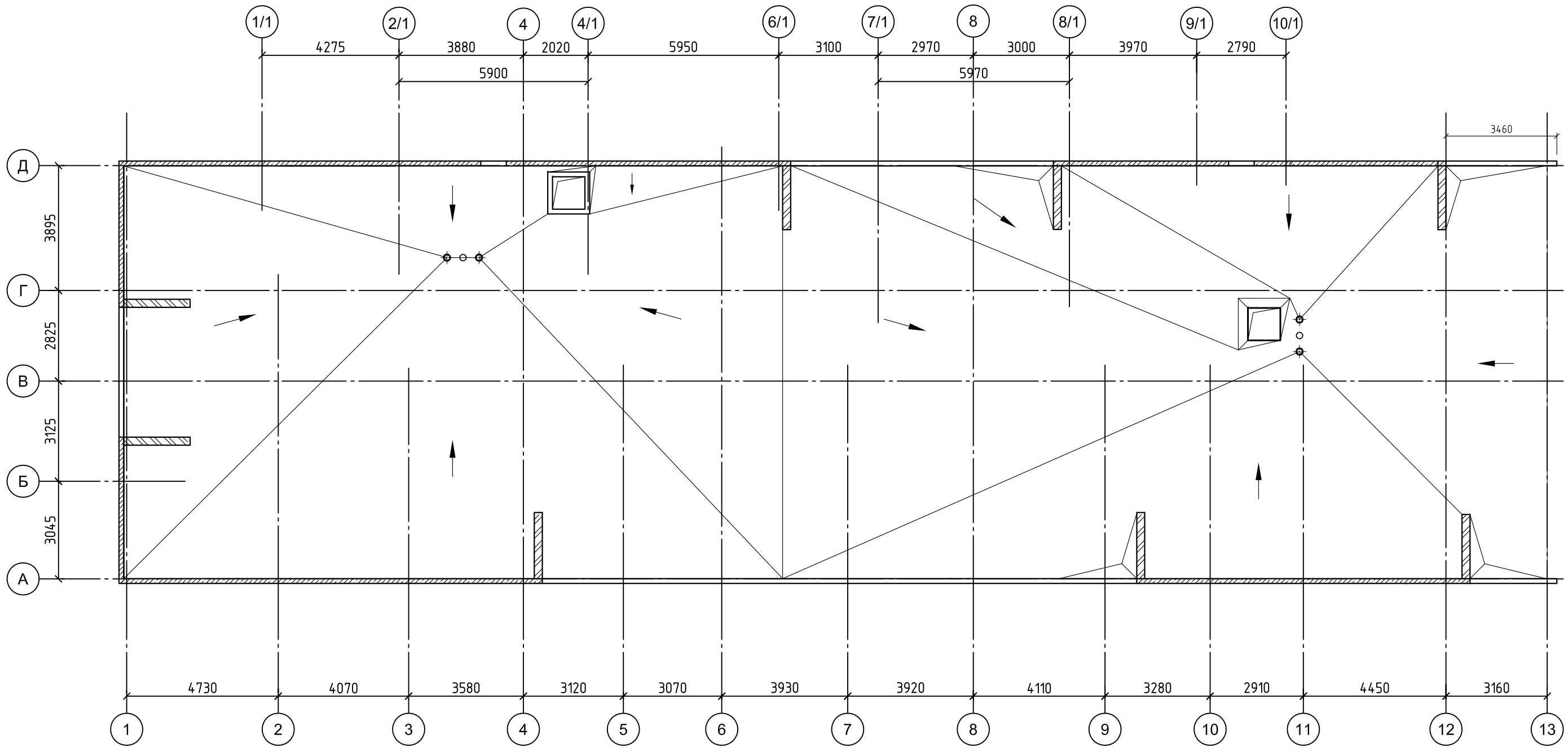


1. Общие сведения даны на листе 1 "Общие данные".

2. Кирпичные перегородки (толщ. 120 мм) и стены (толщ. 250 мм) армировать через 4 ряда сеткой с ячейкой 50 х50 из проволоки Ф5 ВР I.

Согласовано

Взам.инв. N

| Изм | Кол.уч. | Лист | N док. | Подпись | Дата |
|---|---|---|---|---|---|
| ГИП | | Малинский | | | 09.04.14 |
| Разраб. | | | | | |
| Пров. | | | | | |
| Н. контр. | | Малинский | | | |

1/14 – SD-08 – КЖ

Ленинградская область, Всеволожский район,
МО "Агалатовское сельское поселение", пос. Касимово.
Малоэтажный жилой комплекс "Цветы"

3-х этажный многоквартирный жилой дом

| Стадия | Лист | Листов |
|---|---|---|
| Р | 56 | |

План кровли в осях 1–13

ООО"НАШ ПРОЕКТ"

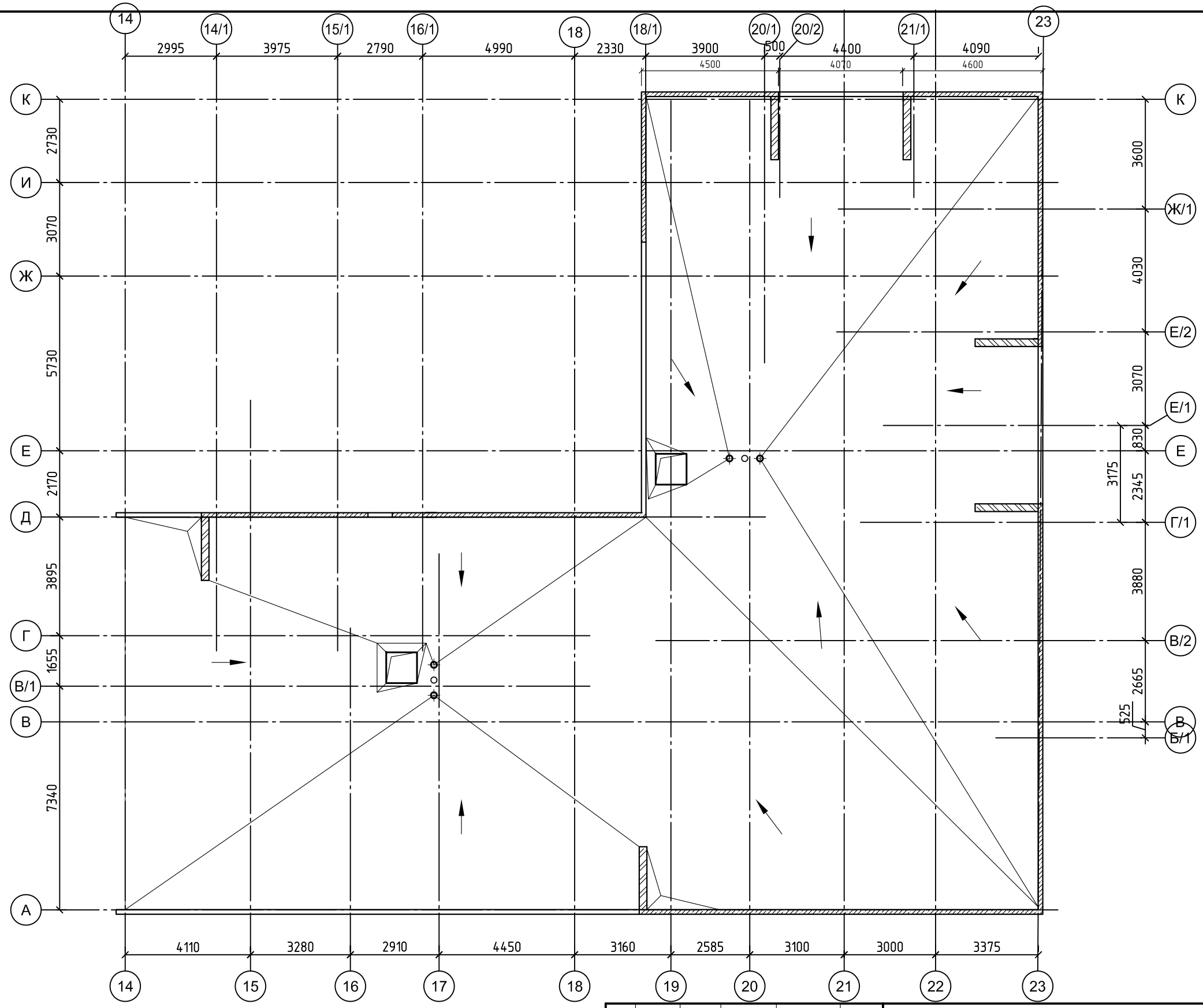


Согласовано

Взам.инв. N

| Изм | Кол.уч. | Лист | N док. | Подпись | Дата |
|---|---|---|---|---|---|
| ГИП | | Малинский | | | 09.04.14 |
| Разраб. | | | | | |
| Пров. | | | | | |
| Н. контр | | Малинский | | | |

1/14 – SD-08 – КЖ

Ленинградская область, Всеволожский район,
МО "Агалатовское сельское поселение", пос. Касимово.
Малоэтажный жилой комплекс "Цветы"

3-х этажный многоквартирный жилой дом

| Стадия | Лист | Листов |
|---|---|---|
| Р | 57 | |

План кровли в осях 14-23,

ООО"НАШ ПРОЕКТ"

Состав кровли над балконами

Вар. 1

Наплавляемая кровля из Техноэласт ЭКП, 1 слой.
Наплавляемая кровля из Биполь ХПП, 1 слой.
Разуклонка из Цем.-песч. р-ра 20- 50 мм
Утеплитель ППС, М35, 50 мм
Монолитная ж/б плита.

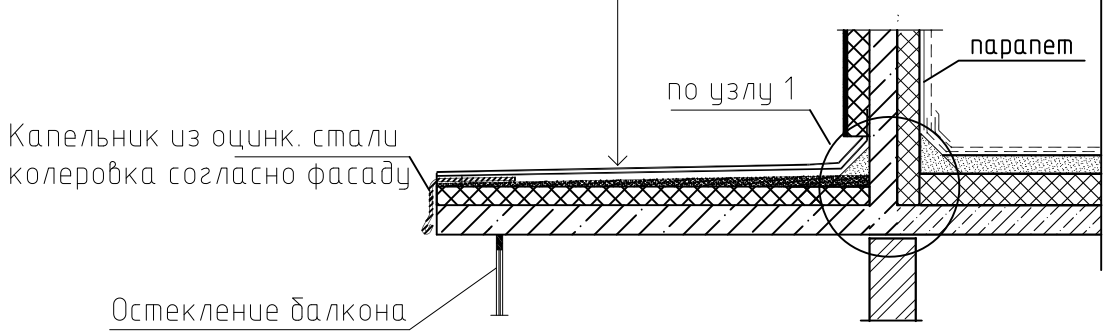


Фасонный элемент
Гидроизоляция Унифлекс ХКП, в верхней точке парапета на битумной мастике, 1 слой.
Гидроизоляция Биполь ХПП, в месте контакта с деревом на битумной мастике, 1 слой.
Доска 50х200
Гидроизоляция Биполь ХПП, 1 слой
Пенополистирол, 50 мм
Парапет ж.б, 150 мм

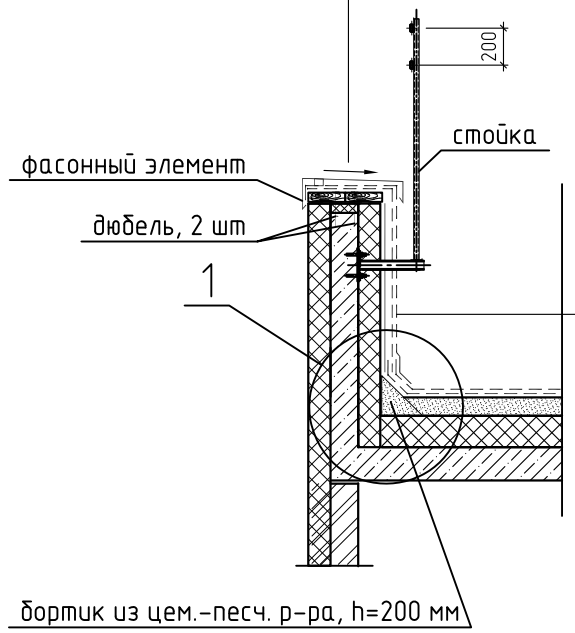


Наплавляемая Гидроизоляция Унифлекс ХКП, 1 слой.
Наплавляемая Гидроизоляция Биполь ХПП, 1 слой.
Плоская асбестоцементная плита, крепить к ж.б. парапету (5 шт. на 1 кв.м.)
Пенополистирол, 120 мм
Парапет ж.б, 150 мм

Состав кровли над балконами

Вар. 2

Профлист кровельный, 0.55 мм
Стропила, уг 50х5
Утеплитель ППС, М35, 50 мм
Монолитная ж/б плита.

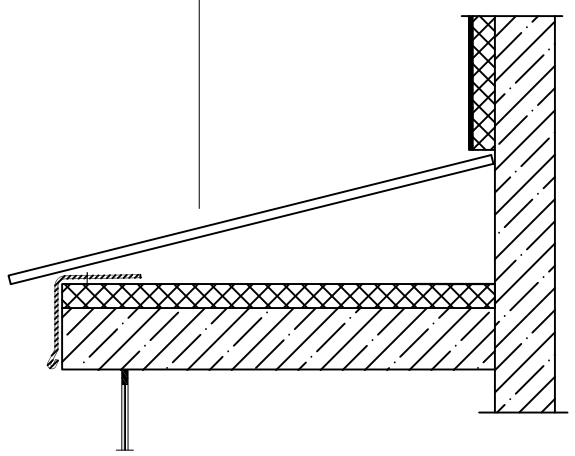

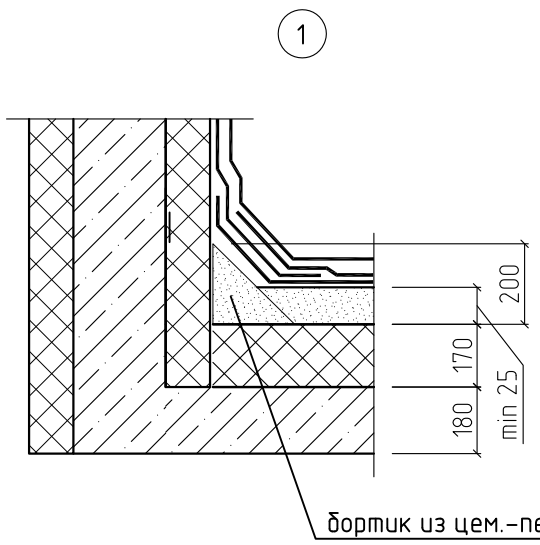


Состав кровли
Наплавляемая кровля из Техноэласт ЭКП, 1 слой.
Наплавляемая кровля из Биполь ХПП, 1 слой.
Цем-пес. раствор (разуклонка), у парапета 200мм;
Пенополистирол М35, 150мм;
Монолитная ж/б плита.

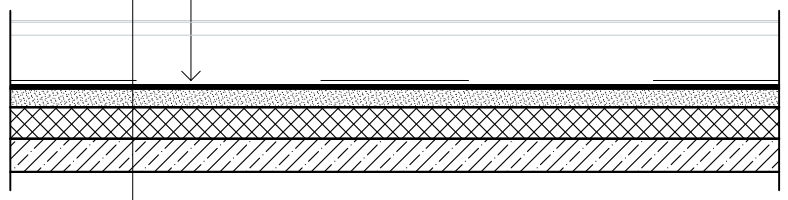

Согласовано

Взам.инв. N

| Изм | Кол.уч. | Лист | N док. | Подпись | Дата |
|---|---|---|---|---|---|
| ГИП | | Малинский | | | 09.04.14 |
| Разраб. | | | | | |
| Пров. | | | | | |
| Н. контр | | Малинский | | | |

1/14 - SD-08 - КЖ

Ленинградская область, Всеволожский район, МО "Агалатовское сельское поселение", пос. Касимово. Малоэтажный жилой комплекс "Цветы"

3-х этажный многоквартирный жилой дом

| Стадия | Лист | Листов |
|---|---|---|
| Р | 58 | |

Состав кровли

ООО"НАШ ПРОЕКТ"

Состав кровли над балконами